1971

NOZBART®

The best of the world...



2022 FİYAT LİSTESİ
PRICE LIST

PLASTİK ve MAKİNA KALIP
SANAYİ ve TİCARET LTD. ŞTİ.

TÜV CERT
DIN EN ISO 9001:2008
Zertifikat 15 100 52993

TSE

CE

UHE
" UHE Kurucu Üyesidir."

NOZBART®



MERKEZ BİNAMIZ
OUR HEAD OFFICE



FABRİKAMIZ
OUR FACTORY

TÜV CERT
DIN EN ISO 9001:2008
Zertifikat 15 100 52993

TSE

UHE
" UHE Kurucu Üyesidir."

PLASTİK VE MAKİNA KALIP SANAYİ VE TİCARET LİMİTED ŞİRKETİ

MERKEZ BİNAMIZ
OUR HEAD OFFICE

NOZBART®









DIN EN ISO 9001:2008
Zertifikat 15 100 52993

" UHE Kurucu Üyesidir."

PLASTİK VE MAKİNA KALIP SANAYİ VE TİCARET LİMİTED ŞİRKETİ











MERKEZ BİNAMIZ
OUR HEAD OFFICE

NOZBART®













TÜV CERT
DIN EN ISO 9001:2008
Zertifikat 15 100 52993

TSE

UHE
" UHE Kurucu Üyesidir."

PLASTİK VE MAKİNA KALIP SANAYİ VE TİCARET LİMİTED ŞİRKETİ

NOZBART®

MERKEZ BİNAMIZ
OUR HEAD OFFICE











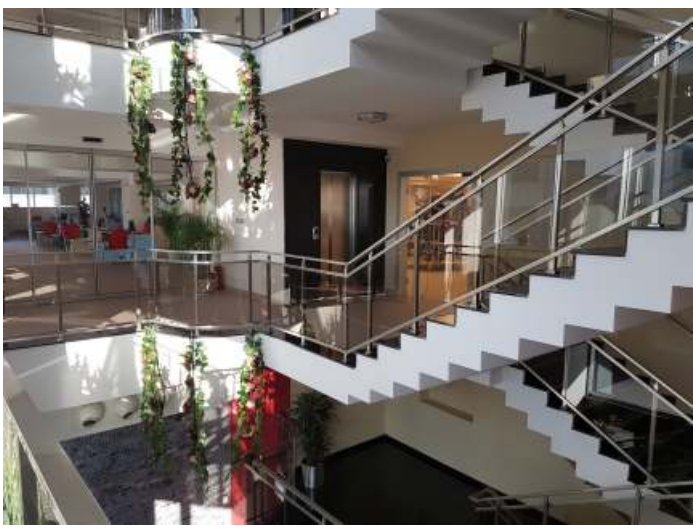

TÜV CERT
DIN EN ISO 9001:2008
Zertifikat 15 100 52993

TSE

UHE
" UHE Kurucu Üyesidir."

PLASTİK VE MAKİNA KALIP SANAYİ VE TİCARET LİMİTED ŞİRKETİ

77 ÜLKEYE İHRAÇ EDİYORUZ /// *WE EXPORT TO 77 COUNTRIES*



1- Almanya (*Germany*)
2- Amerika Birleşik Devletleri (*United States*)
3- Arnavutluk (*Albania*)
4- Avustralya (*Australia*)
5- Avusturya (*Austria*)
6- Azerbaycan (*Azerbaijan*)
7- Bahreyn (*Bahrain*)
8- Belarus
9- Belçika (*Belgium*)
10- Bosna Hersek (*Bosnia and Herzegovina*)
11- Bulgaristan (*Bulgaria*)
12- Cezayir (*Algeria*)
13- Çek Cumhuriyeti (*Czech Republic*)
14- Çin (*China*)
15- Danimarka (*Denmark*)
16- Dubai
17- Endonezya *(Indonesia)*
18- Fas (*Morocco*)
19- Filistin (*Palestine*)
20- Finlandiya (*Finland*)
21- Fransa (*France*)
22- Güney Afrika (*South Afric*)
23- Gürcistan (*Georgia*)
24- Hollanda (Netherlands)
25- Irak (*Iraq*)
26- İngiltere (*Britain*)
27- İran
28- İrlanda (*Ireland*)
29- İspanya (*Spain*)
30- İsrail (*Israel*)
31- İsveç (*Sweden*)
32- İsviçre (*Switzerland*)
33- İtalya (*Italy*)
34- Kanada (*Canada*)
35- Karadağ *(Montenegro)*
36- Katar (*Qatar*)
37- Kazakistan (*Kazakhistan*)
38- Kenya39- Kıbrıs (*Cyprus*)
39- Kırgızistan (*Kyrgyzstan*)
40- Kosova (*Kosovo*)
41- Kuveyt *(Kuwait)*
42- Lübnan (*Lebanon*)
43- Macaristan (*Hungary*)
44- Makedonya (*Macedonia*)
44- Malezya (*Malaysia*)
45- Mali
46- Malta
47- Mauritius
49- Meksika *(Mexican)*
50- Mısır (*Egypt*)
51- Moldova
52- Nijerya (*Nigeria*)
51- Norveç (*Norway*)
52- Özbekistan (*Uzbekistan*)
53- Pakistan
54- Polonya (*Poland*)
55- Portekiz (*Portugal*)
56- Romanya (*Romania*)
57- Rusya (*Russia*)
58- Sırbistan (*Serbia*)
59- Slovakya (*Slovakia*)
60- Slovenya (*Slovenia*)
61- Sudan62- Suriye *(Syria)*
63- Suudi Arabistan *(Saudi Arabia)*
64- Şili *(Chile)*
65- Tacikistan *(Tajikistan)*
66- Tayland *(Thailand)*
67- Tunus *(Tunisia)*
68- Türkmenistan *(Turkmenistan)*
69- Ukrayna *(Ukraine)*
70- Ürdün *(Jordan)*
71- Viyetnam *(Vietnam)*
72- Yunanistan *(Greece)*

PLASTİK VE MAKİNA KALIP SANAYİ VE TİCARET LTD. ŞTİ.

TÜM PLASTİK'in temeli 1971 yılında atılmış, yan sanayi ürünleri üretimi ile başlayan çalışmalar her geçen gün gelişmiş 1985 yılında firma "Limited Şirket" ünvanını alarak kurumlaşmıştır. TÜM PLASTİK bugün yüzme, süs havuzu, atık su arıtımı ve her nevi akışkan transfer hatlarına yönelik plastik; pompa, küresel vana, kelebek vana, çekvalf, rakor, filtre, fittingler dâhil olmak üzere bütün tesisat bağlantı elemanlarının ve ekipmanlarının tasarımı, imalatı ve satışı konusunda ülkemizin lideridir.

Tüm Plastik insanlarımız için sağlıklı, kaliteli ve güvenilir özgün ürünler üretip ülke ekonomimizin kalkınmasına katkı sağlayarak, tam bir inançla, bilgi birikimiyle, yaşam standardı yüksek kalkınmış bir topluma ulaşmayı hedeflemektedir. AR-GE çalışmaları ile yeni teknoloji üretiyor her geçen gün gelişen bilgilerden faydalanarak müşteri talep ve beklentilerini gerçekleştiriyoruz.

Firmamız Türkiye içi bayiliklerinin yanı sıra 75'i aşkın ülkeye bizzat veya bayileri vasıtasıyla ihracat yapmaktadır. Dünyada ilk isim olmanın gereklerinden olan ISO 9001-2015 Kalite yönetim sistemi belgesini dünyanın her yerinde geçerli olan TÜV CERT organizasyonundan almıştır. Ülkemizin TSE standartı dahil olmak üzere ihracat yaptığımız ülkelerin kendi standartlarına uygunluğunu içeren belgeleri alıyoruz. Bununla ilgili belgelerin bir kısmını son sayfada görebilirsiniz. Devamlı yenilikler, araştırma ve geliştirme yönündeki faaliyetlerle NOZBART markalı sağlam ürünleri dünyanın her yerine her zaman aynı kalitede sunuyoruz. Sektörümüzde, ürünleriyle dünya basınında haber olan ilk TÜRK firmasıyız.

2000 yılının başında, ülkemize ve dünyaya daha geniş hizmet, kaliteli ürün sunabilmek amacıyla Çorlu'da 20.000 m² arazi üstünde 7.000 m² kapalı alandaki fabrikamızda; polyester filtre üretimi konusunda Evren Sanayi Sitesi'nde, 2016 sene sonu itibarı ile genel satış merkezi ve depo olarak Esenyurt / İstanbuldaki kendi binamızda hizmetlerimize devam etmekteyiz. Hiçbir büyüklüğün ve zorluğun bizi yıldıramayacağı inancındayız. Dünya liderliğinin ve devamlılığının gerekleri ne ise onu yapıyoruz. Bize güvenenlerin takdiri en büyük onurumuzdur.

The foundation of TÜM Plastik dates back to 1971. The company started its activities as supplier of plastic components to main industries and became "Limited Company" in 1985 by developing its production capacity everyday.

Today, Tüm Plastik is the leader of our country at design, production and sales of all installation connectors and equipments including; pump, ball valve, butterfly valve, check valve, union, filter, fittings made of plastic for waste water treatment, swimming pool or decoration pools and every kind of fluid transfer lines.

With its belief, knowledge and experience, Tüm Plastik aims to reach higher life standards for society, proves the quality of national products by manufacturing; healthy, reliable, and unique 'quality products' for everyone. Utilising developing technologies, the knowledge and expertise of 48 years, we are continuing to meet our customer demands in every way.

Our company exports worldwide more than 75 countries directly or through its representatives.

Tüm Plastik ve Makine Kalıp San. ve Tic. Ltd. Şti. gets one step nearer to be the leading brand in the world by having ISO 9001-2015 Quality Management Certificate which is valid all around the world by support of TUV CERT Organization. Including our own country's certificate of standardization "TSE", we have certificates of all countries that we are doing export. (You can see some of them on the last pages of this catalogue.)

Our success stems from continuous renovation which is the reason to be in the first place and by research and development, we will present NOZBART branded products always with the better quality.

We continue our activities in our factory on 20.000 square meters land with 7.000 square meters covered area which is in Çorlu ; in Evren Sanayi Sitesi polyester or polyvinilester sand filters production and in Esenyurt central selling office and warehouse, where aims to serve wide range and better quality service to our country and to the world.

We believe that any greatness and any difficulty never daunts us and our greatest honour is the appreciation of our clients and their trust in our company.

BÖLÜM ADI / *GROUP NAME*

1	POMPALAR *PUMPS*	6
2	KUM FİLTRELERİ *SAND FILTERS*	40
3	U-PVC VE PPRC KÜRESEL VANALAR *U-PVC AND PPRC BALL VALVES*	58
4	U-PVC VE PPRC KELEBEK VANALAR *U-PVC AND PPRC BUTTERFLY VALVES*	98
5	U-PVC VE PPRC ÇEKVALFLER *U-PVC AND PPRC CHECKVALVES*	124
6	U-PVC VE PPRC RAKORLAR *U-PVC AND PPRC UNIONS*	138
7	U-PVC FİTTİNGSLER VE BORULAR *U-PVC FITTINGS AND PIPES*	148
8	ARITMA SİSTEMİ EKİPMANLARI VE FİLTRE SÜZGEÇLERİ *BIOLOGICAL TREATMENT EQUIPMENTS AND FILTER NOZZLES*	172
9	HAVUZ SAVAK IZGARALARI, NOZULLAR, DİP SÜZGEÇLERİ VE SKİMMERLER *POOL OVER FLOW GRATINGS, NOZZLES MAIN DRAINS AND SKIMMERS*	184
10	HAVUZ AYDINLATMA *POOL LIGHTING*	198
11	EŞANJÖRLER - ELEKTRİKLİ ISITICILAR VE NEM ALMA CİHAZLARI *EXCHANGERS AND ELECTRIC HEATERS AND DEHUMIDIFERS*	214
12	MERDİVENLER VE TUTAMAKLAR *LADDERS AND HANDRAILS*	232
13	DUŞLAR, SU PERDELERİ VE JETLER *SHOWERS, WATER CURTAINS AND JETS*	240
14	HAVUZ AKSESUARLARI VE ROBOTLARI *POOL ACCESSORIES AND ROBOTS*	248
15	KARŞI AKINTI SİSTEMLERİ *JET STREAMS*	258

✓ Tüm Plastik ürün bilgilerinde her türlü değişikliği yapma hakkını saklı tutar. Topografik hatalardan sorumlu değildir.
Tüm Plastik reserve the right to make any change decriptions, modify or substitute products without prior notice.
We are not responsible for topographic errors.

BÖLÜM ADI / *GROUP NAME*

16	HAVUZ ÖRTÜSÜ TOPLAYICISI, HAVUZ ÇEVRESİ KORUYUCU PARMAKLIK *COVER ROLLERS, FENCES FOR SWIMMING POOL*	262
17	DEZENFEKSİYON SİSTEMLERİ *DISINFECTION SYSTEMS*	268
18	HAVUZ KİMYASALLARI VE ÖLÇÜM CİHAZLARI *POOL CHEMICALS AND MEASURE DEVICES*	280
19	SÜS HAVUZU FISKİYELERİ VE AYDINLATMA ARMATÜRLERİ *FOUNTAIN NOZZLES AND LIGHTENING ARMATURES*	294
20	YÜZME HAVUZU LİNERLERİ *SWIMMING POOL LINERS*	306
21	HAVUZ SERAMİKLERİ *POOL CERAMICS*	310
22	OLİMPİK HAVUZ AKSESUARLARI *OLIMPIC POOL EQUIPMENTS*	314
23	MASAJ HAVUZU EKİPMANLARI *SPA EQUIPMENTS*	320
24	YEDEK PARÇALAR *REPLACEMENTS PARTS*	326
25	SERTİFİKALAR *CERTIFICATES*	378
26	YÜZME HAVUZU EKİPMAN MONTAJ ŞEMASI *INSTALLATION DIAGRAM OF SWIMMING POOL EQUIPMENTS*	406

✓ Tüm Plastik ürün bilgilerinde her türlü değişikliği yapma hakkını saklı tutar. Topografik hatalardan sorumlu değildir.
Tüm Plastik reserve the right to make any change decriptions, modify or substitute products without prior notice.
We are not responsible for topographic errors.

içindekiler
index

NOZBART®



6



40



58



98



124



138



148



172



184

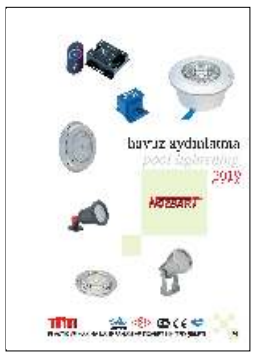

198



214



232

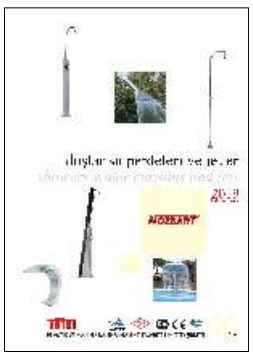

240



248



258

✓ Tüm Plastik ürün bilgilerinde her türlü değişikliği yapma hakkını saklı tutar. Topografik hatalardan sorumlu değildir.
Tüm Plastik reserve the right to make any change decriptions, modify or substitute products without prior notice.
We are not responsible for topographic errors.

TÜM

TÜV CERT
DIN EN ISO 9001:2008
Zertifikat 15 100 52993

TSE

CE

UHE
" UHE Kurucu Üyesidir."

PLASTİK VE MAKİNA KALIP SANAYİ VE TİCARET LİMİTED ŞİRKETİ



262



268



280



294



306



310



314



320



326



378



406

✓ Tüm Plastik ürün bilgilerinde her türlü değişikliği yapma hakkını saklı tutar. Topografik hatalardan sorumlu değildir.
Tüm Plastik reserve the right to make any change decriptions, modify or substitute products without prior notice.
We are not responsible for topographic errors.

DÜNYANIN EN BÜYÜK YENİLİKÇİ FİKİRLERİ ÖDÜLÜ
HAVUZ FİLİTRASYON KATEGORİSİNDE TÜM PLASTİK LTD. ŞTİ.' NE VERİLMİŞTİR.





2002 Interbad Düsseldorf

2018 Piscine Global Lyon



TÜV CERT
DIN EN ISO 9001:2008
Zertifikat 15 100 52993

* UHE Kurucu Üyesidir.*

PLASTİK VE MAKİNA KALIP SANAYİ VE TİCARET LİMİTED ŞİRKETİ

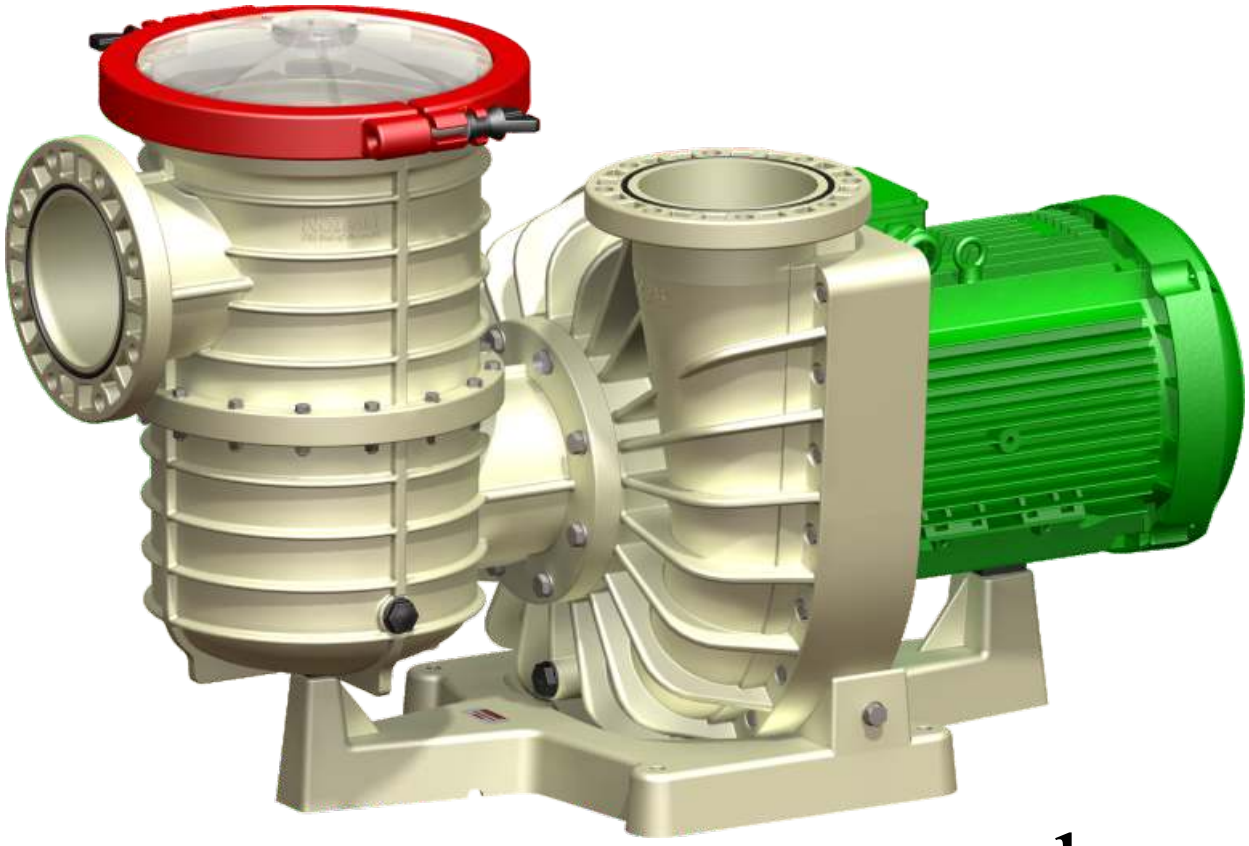

pompalar
pumps

2022
Fiyat Listesi-Price List

NOZBART®







DIN EN ISO 9001:2015
Zertifikat 15 100 52993

" UHE Kurucu Üyesidir."

HAMSİ SERİSİ

KENDİNDEN EMİŞLİ //// *SELF-PRIMING*

1/4 HP - 1/3 HP - 1/2 HP - 3/4 HP - 1 HP

TERMOPLASTİK EKSANTRİK SÜZGEÇLİ SESSİZ SALYANGOZ SANTRİFÜJ POMPALAR

THERMOPLASTIC CENTRIFUGAL SILENT PUMPS WITH ECCENTRIC PRE-FILTER



TÜV CERT
DIN EN ISO 9001:2015
Zertifikat 15 100 52993

ÖN FİLTRELİ TERMOPLASTİK SU POMPALARI

THERMOPLASTIC WATER PUMPS WITH PREFILTER

HP	MALZEME CİNSİ *DESCRIPTION*	DEBİ 6 M.M.S *FLOW 6 M.W.C*	dBA Maks. Verimde at Max. Efficiency	MONOFAZE KOD / *CODE*	FİYATI *PRICE* (€)
1/4	Önfiltreli pompa *Pump with prefilter*	3 m³/saat *m³/hour*	52	PMH-1/4	331
1/3	Önfiltreli pompa *Pump with prefilter*	5,5 m³/saat *m³/hour*	52	PMH-1/3	345
1/2	Önfiltreli pompa *Pump with prefilter*	10 m³/saat *m³/hour*	53	PMH-1/2	361
3/4	Önfiltreli pompa *Pump with prefilter*	13 m³/saat *m³/hour*	55	PMH-3/4	378
1	Önfiltreli pompa *Pump with prefilter*	17 m³/saat *m³/hour*	57	PMH-1/1	408

50 HZ - 2850 d/dak
rpm

Elektrik bağlantısı; (1 Faz - 220 V) 50 Hz 2850 devir/dakika
Electrical Connection; (1 ph -220 V) 50 Hz 2850 rpm

Diğer voltaj ve frekanslarda pompalar üretilmektedir.
Special voltages and frequencies are manufactured on request

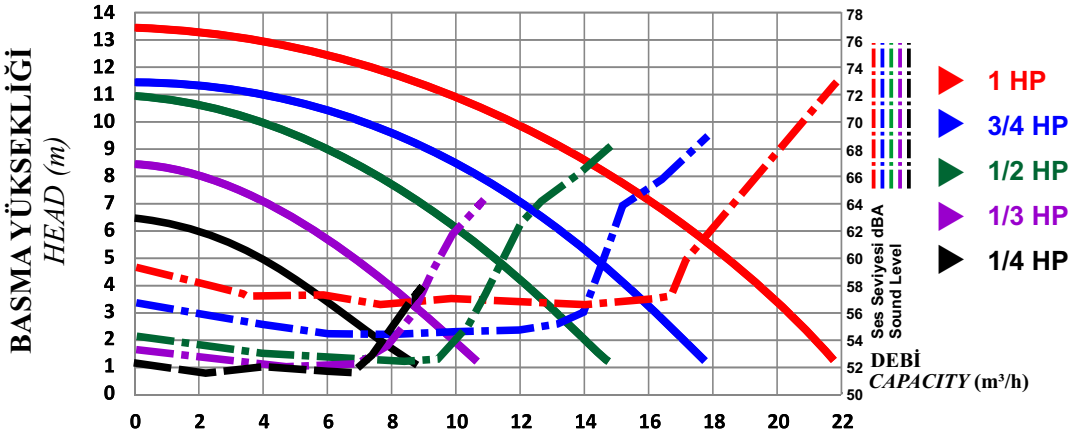

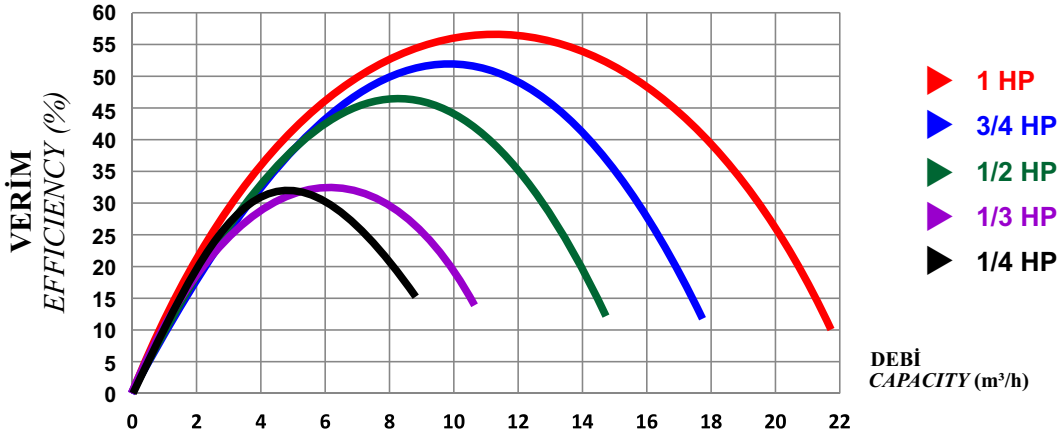

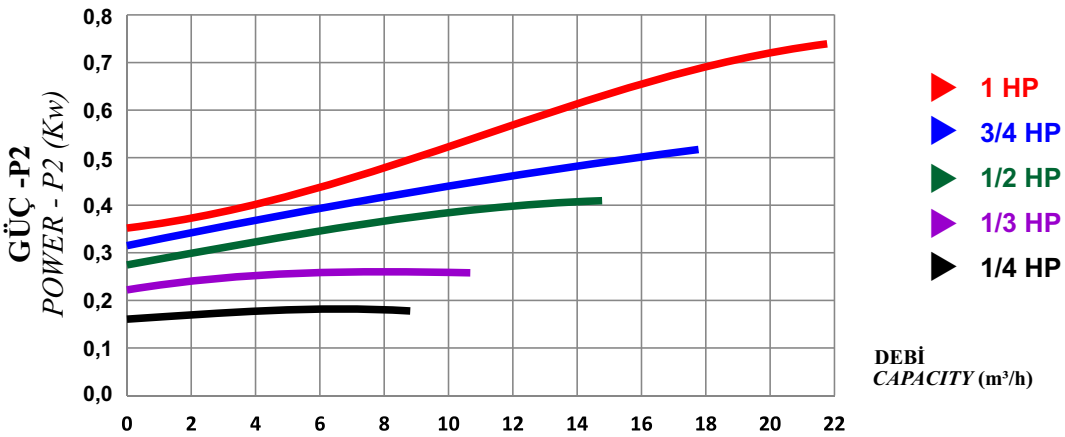

GERÇEK TEST VERİLERİDİR
REAL TEST VALUES

GÜÇ *POWER*	BASMA YÜKSEKLİĞİ - *HEAD* (m)					
	2	4	6	8	10	12
	DEBİ - *CAPACITY* (m³/h)					
1/4 HP	7,5	5,5	2,0			
1/3 HP	9,5	8,0	5,5	2		
1/2 HP	14,0	12,0	10,0	7,5	4,0	
3/4 HP	17,0	15,0	13,0	10,5	7,0	
1 HP	21,0	19,5	17,0	15,0	11,5	7,5

Pompa eğrileri, TSE EN ISO 9906 standartlarına uygundur.
Pump curves are convenient to TSE EN ISO 9906 standards.

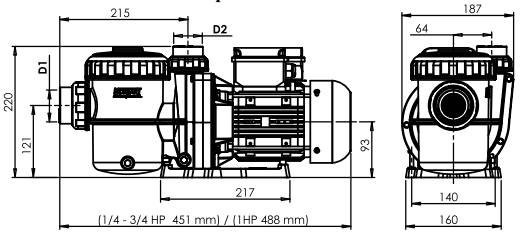

HP	METRIC ISO / DIN		IMPERIAL BS / ANSI / ASTM / AS / NZS			
	D1	D2	D1		D2	
	mm	mm	inch	mm	inch	mm
1/4	50	40	1½"	48,3	1¼"	42,3
1/3	50	40	1½"	48,3	1¼"	42,3
1/2	50	40	1½"	48,3	1¼"	42,3
3/4	50	40	1½"	48,3	1¼"	42,3
1	50	40	1½"	48,3	1¼"	42,3

Özgül Ağırlık *Specific Gravity* : 1 gr/cm³ Sıcaklık *Temperature* : 20 °C Su için geçerli değerlerdir. *Current values for* water.

TÜV CERT DIN EN ISO 9001:2015 Zertifikat 15 100 52993 TSE EAC CE UHE "UHE Kurucu Üyesidir."

ŞİRİN SERİSİ

KENDİNDEN EMİŞLİ //// *SELF-PRIMING*

1/2 HP - 3/4 HP - 1 HP

TERMOPLASTİK EKSANTRİK SÜZGEÇLİ SESSİZ SALYANGOZ SANTRİFÜJ POMPALAR
THERMOPLASTIC CENTRIFUGAL SILENT PUMPS WITH ECCENTRIC PRE-FILTER



CE

TÜV CERT
DIN EN ISO 9001:2015
Zertifikat 15 100 52993

ÖN FİLTRELİ TERMOPLASTİK SU POMPALARI
THERMOPLASTIC WATER PUMPS WITH PREFILTER



HP	MALZEME CİNSİ *DESCRIPTION*	DEBİ 6 M.M.S *FLOW 6 M.W.C*	dBA Maks. Verimde at Max. Efficiency	MONOFAZE KOD / *CODE*	TRIFAZE KOD / *CODE*	FİYATI (€) *PRICE*
1/2	Önfiltreli pompa *Pump with prefilter*	9,5 m³/saat *m³/hour*	54	PMF-1/2	PTF-1/2	455
3/4	Önfiltreli pompa *Pump with prefilter*	12,5 m³/saat *m³/hour*	56	PMF-3/4	PTF-3/4	494
1	Önfiltreli pompa *Pump with prefilter*	21 m³/saat *m³/hour*	56	PMF-1/1	PTF-1/1	494

ÖN FİLTRESİZ TERMOPLASTİK SU POMPALARI
THERMOPLASTIC WATER PUMPS WITHOUT PREFILTER



HP	MALZEME CİNSİ *DESCRIPTION*	DEBİ 6 M.M.S *FLOW 6 M.W.C*	dBA Maks. Verimde at Max. Efficiency	MONOFAZE KOD / *CODE*	TRIFAZE KOD / *CODE*	FİYATI (€) *PRICE*
1/2	Önfiltresiz pompa *Pump without prefilter*	10 m³/saat *m³/hour*	54	PM-1/2	PT-1/2	432
3/4	Önfiltresiz pompa *Pump without prefilter*	13 m³/saat *m³/hour*	56	PM-3/4	PT-3/4	443
1	Önfiltresiz pompa *Pump without prefilter*	21,5 m³/saat *m³/hour*	56	PM-1/1	PT-1/1	473

50 HZ - 2850 d/dak
rpm

- Elektrik bağlantısı; (1 Faz - 220 V) - (3 Faz- Δ 220 / Y 380 V) 50 Hz 2850 devir/dakika
  Electrical Connection; (1 ph -220 V) - (3 ph- Δ 220 / Y 380 V) 50 Hz 2850 rpm
- Diğer voltaj ve frekanslarda pompalar üretilmektedir.
  Special voltages and frequencies are manufactured on request.

1/2 - 3/4 - 1 HP PERFORMANS EĞRİLERİ
1/2 - 3/4 - 1 HP PERFORMANCE RANGE

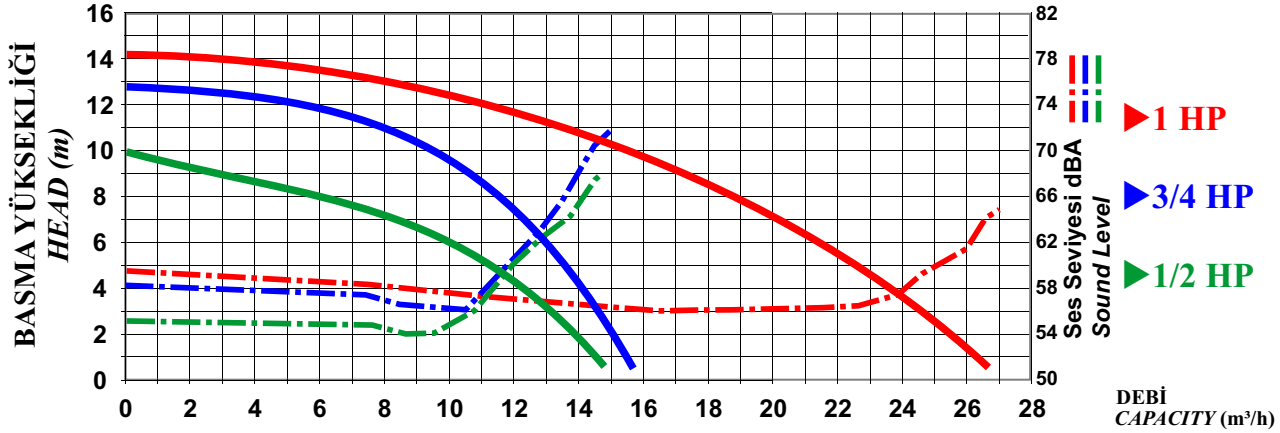

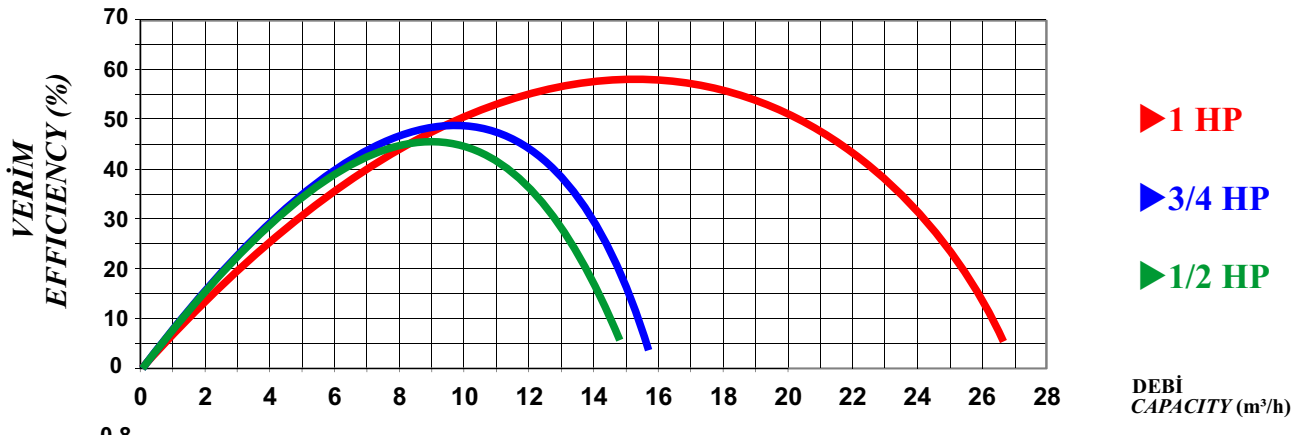

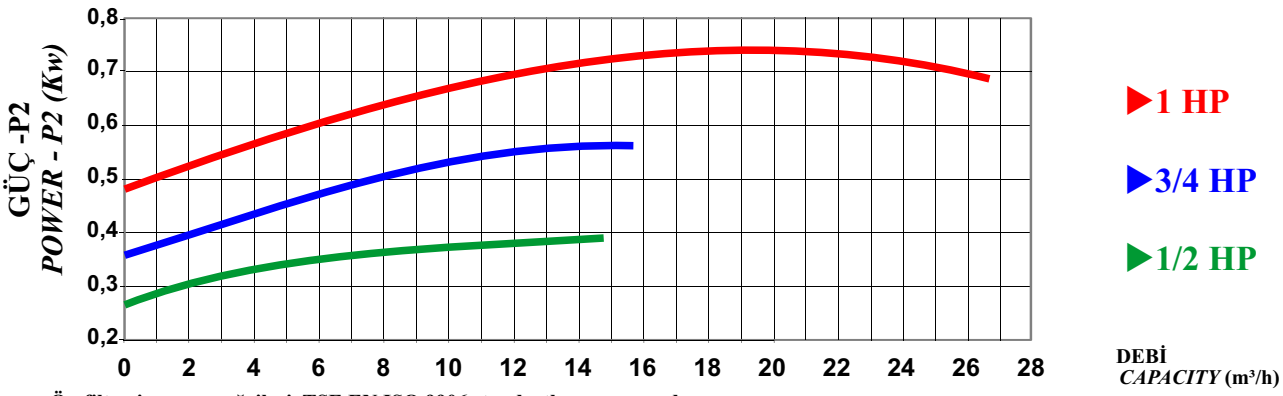

Ön filtresiz pompa eğrileri, TSE EN ISO 9906 standartlarına uygundur.
Without prefilter pump curves are convenient to TSE EN ISO 9906 standards.

GERÇEK TEST VERİLERİDİR
REAL TEST VALUES

GÜÇ *POWER*	BASMA YÜKSEKLİĞİ - *HEAD* (m)					
	2	4	6	8	10	12
	DEBİ - *CAPACITY* (m³/h)					
1/2 HP	14,0	12,0	10,0	6,0		
3/4 HP	15,0	14,0	13,0	11,5	9,5	5,5
1 HP	25,5	23,5	21,5	18,5	15,5	11,0

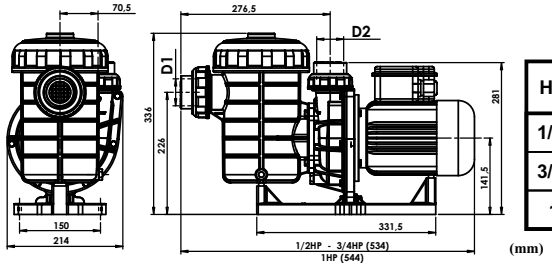

(mm)

HP	METRIC ISO / DIN		IMPERIAL BS / ANSI / ASTM / AS / NZS			
	D1	D2	D1		D2	
	mm	mm	inch	mm	inch	mm
1/2	50	50	1½"	48,3	1½"	48,3
3/4	63	50	2"	60,3	1½"	48,3
1	63	50	2"	60,3	1½"	48,3

Özgül Ağırlık *Specific Gravity* : 1 gr/cm³ Sıcaklık *Temperature* : 20 °C Su için geçerli değerlerdir. *Current values for* water.

TÜV CERT DIN EN ISO 9001:2015 Zertifikat 15 100 52993 TSE EAC CE UHE "UHE Kurucu Üyesidir."

COŞKUN SERİSİ

KENDİNDEN EMİŞLİ //// *SELF-PRIMING*

1,5 HP - 2 HP - 3 HP

TEKNOLOJİ HARİKASI SÜPER VERİMLİ EKSANTRİK SÜZGEÇLİ SESSİZ SALYANGOZ SANTRİFÜJ POMPALAR

ÇOK İŞ AZ ENERJİ
MORE WORK LESS ENERGY



CE

TÜV CERT
DIN EN ISO 9001:2015
Zertifikat 15 100 52993

ÖN FİLTRELİ TERMOPLASTİK SU POMPALARI
THERMOPLASTIC WATER PUMPS WITH PREFILTER



HP	MALZEME CİNSİ *DESCRIPTION*	DEBİ 9 M.M.S *FLOW 9 M.W.C*	dBA Maks. Verimde at Max. Efficiency	MONOFAZE KOD / *CODE*	TRIFAZE KOD / *CODE*	FİYATI (€) *PRICE*
1,5	Önfiltreli pompa *Pump with prefilter*	26,5 m³/saat *m³/hour*	59,5	PMF-018	PTF-018	561
2	Önfiltreli pompa *Pump with prefilter*	36,5 m³/saat *m³/hour*	63,5	PMF-023	PTF-023	656
3	Önfiltreli pompa *Pump with prefilter*	48,0 m³/saat *m³/hour*	62	PMF-032	PTF-033	721

ÖN FİLTRESİZ TERMOPLASTİK SU POMPALARI
THERMOPLASTIC WATER PUMPS WITHOUT PREFILTER



HP	MALZEME CİNSİ *DESCRIPTION*	DEBİ 9 M.M.S *FLOW 9 M.W.C*	dBA Maks. Verimde at Max. Efficiency	MONOFAZE KOD / *CODE*	TRIFAZE KOD / *CODE*	FİYATI (€) *PRICE*
1,5	Önfiltresiz pompa *Pump without prefilter*	27,3 m³/saat *m³/hour*	59,5	PM-018	PT-018	527
2	Önfiltresiz pompa *Pump without prefilter*	37,6 m³/saat *m³/hour*	63,5	PM-023	PT-023	576
3	Önfiltresiz pompa *Pump without prefilter*	49,5 m³/saat *m³/hour*	62	PM-032	PT-033	623

50 HZ - 2850 d/dak
rpm

- Elektrik bağlantısı; (1 Faz - 220 V) - (3 Faz- Δ 220 / Y 380 V) 50 Hz 2850 devir/dakika
  Electrical Connection; (1 ph -220 V) - (3 ph- Δ 220 / Y 380 V) 50 Hz 2850 rpm
- Diğer voltaj ve frekanslarda pompalar üretilmektedir.
  Special voltages and frequencies are manufactured on request.

1,5 - 2 - 3 HP PERFORMANS EĞRİLERİ
1,5 -2 - 3 HP PERFORMANCE RANGE

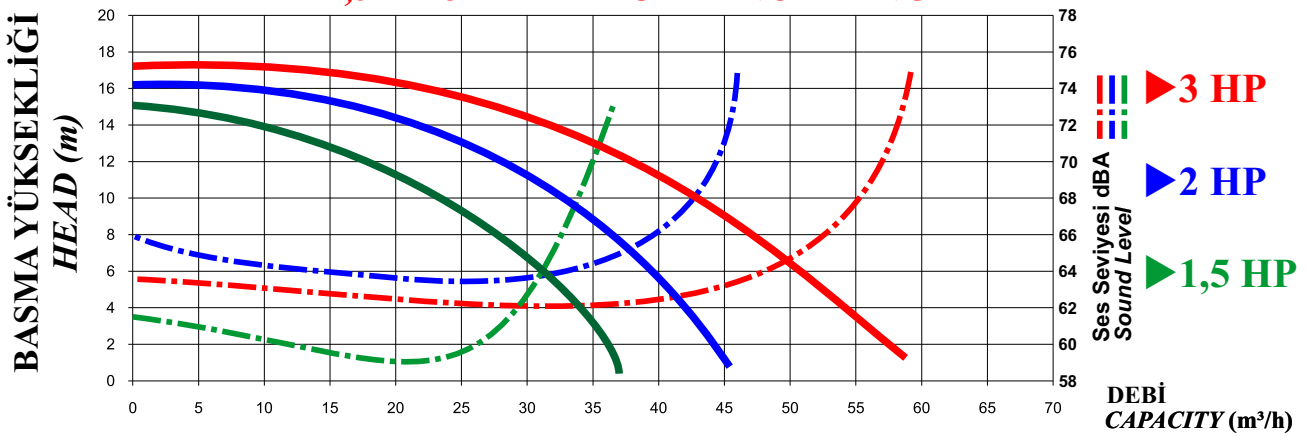

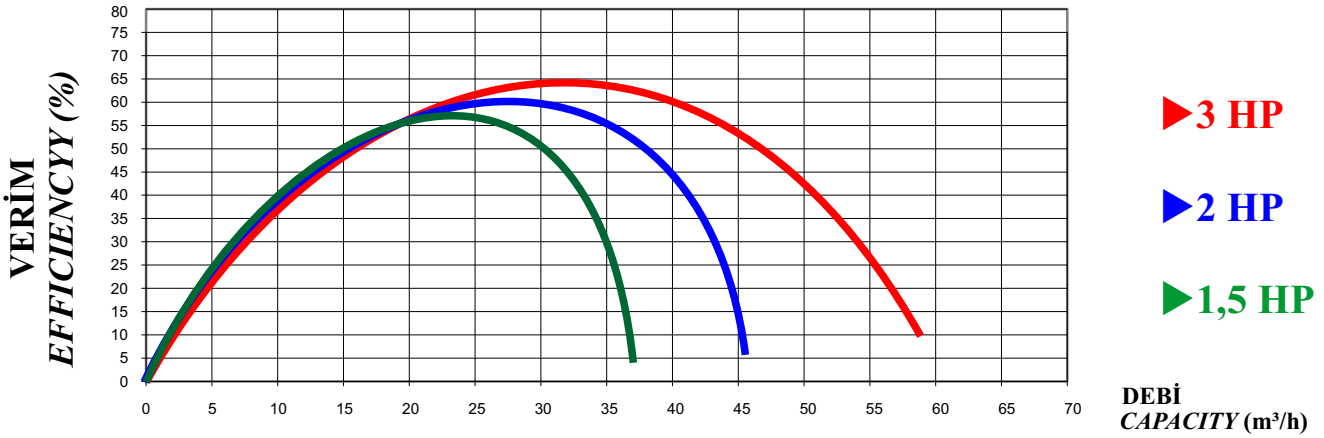

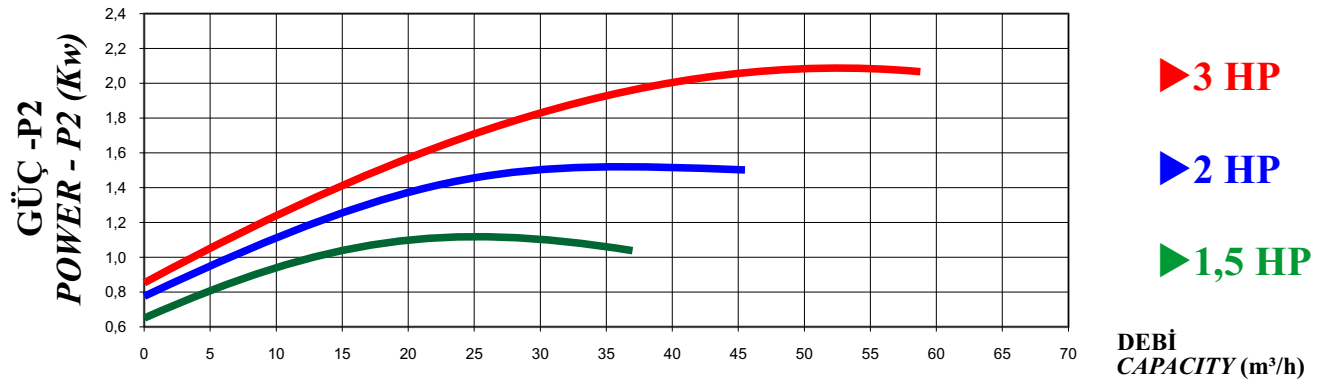

Ön filtresiz pompa eğrileri, TSE EN ISO 9906 standartlarına uygundur.
Without prefilter pump curves are convenient to TSE EN ISO 9906 standards.

GÜÇ *POWER*	BASMA YÜKSEKLİĞİ - *HEAD* (m)						
	4	6	8	10	12	14	16
	DEBİ - *CAPACITY* (m³/h)						
1,5 HP	34,0	31,0	28,0	23,5	18,0	9,5	
2 HP	42,0	39,5	36,5	33,0	28,0	22,0	
3 HP	54,0	51,0	47,0	43,0	38,0	32,0	22,0

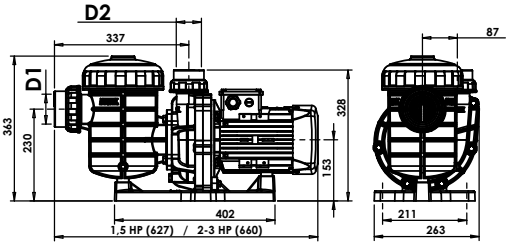

HP	METRIC ISO / DIN		IMPERIAL BS / ANSI / ASTM / AS / NZS			
	D1	D2	D1		D2	
	mm	mm	inch	mm	inch	mm
1,5	63	50	2"	60,3	1½"	48,3
2	75	63	2 ½"	75,3	2"	60,3
3	75	63	2 ½"	75,3	2"	60,3

Özgül Ağırlık *Specific Gravity* : 1 gr/cm³ Sıcaklık *Temperature* : 20 °C Su için geçerli değerlerdir. *Current values for* water.

İLK SERİ

KENDİNDEN EMİŞLİ //// *SELF-PRIMING*

1 HP - 1,5 HP - 2 HP - 3 HP

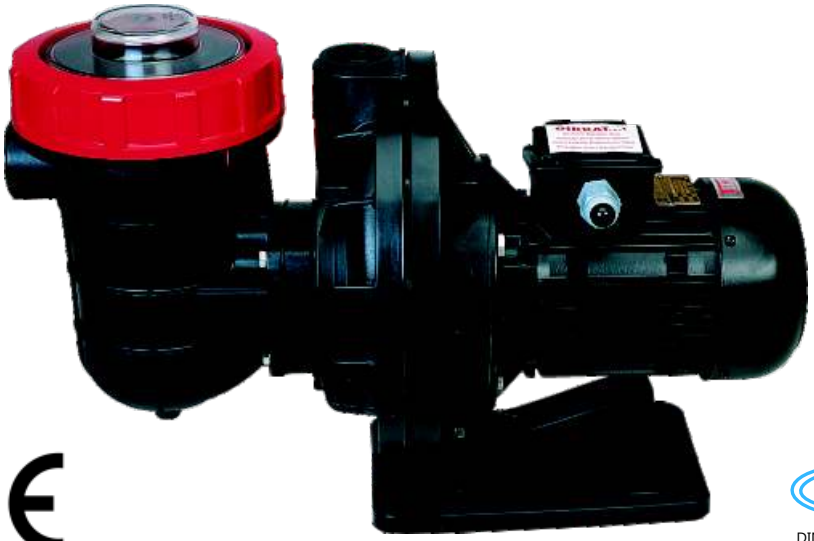

CE

TÜV CERT
DIN EN ISO 9001:2015
Zertifikat 15 100 52993

ÖN FİLTRELİ TERMOPLASTİK SU POMPALARI
THERMOPLASTIC WATER PUMPS WITH PREFILTER



HP	MALZEME CİNSİ *DESCRIPTION*	DEBİ 9 M.M.S *FLOW 9 M.W.C*	MONOFAZE *KOD / CODE*	TRIFAZE *KOD / CODE*	FİYATI *PRICE* (€)
1	Önfiltreli pompa *Pump with prefilter*	17 m³/saat *m³/hour*	PMF-010	PTF-010	519
1,5	Önfiltreli pompa *Pump with prefilter*	21 m³/saat *m³/hour*	PMF-015	PTF-015	561
2	Önfiltreli pompa *Pump with prefilter*	24,5 m³/saat *m³/hour*	PMF-020	PTF-020	656
3	Önfiltreli pompa *Pump with prefilter*	32 m³/saat *m³/hour*	PMF-030	PTF-030	721

ÖN FİLTRESİZ TERMOPLASTİK SU POMPALARI
THERMOPLASTIC WATER PUMPS WITHOUT PREFILTER



HP	MALZEME CİNSİ *DESCRIPTION*	DEBİ 9 M.M.S *FLOW 9 M.W.C*	MONOFAZE *KOD / CODE*	TRIFAZE *KOD / CODE*	FİYATI *PRICE* (€)
1	Önfiltresiz pompa *Pump without prefilter*	17 m³/saat *m³/hour*	PM-010	PT-010	468
1,5	Önfiltresiz pompa *Pump without prefilter*	21 m³/saat *m³/hour*	PM-015	PT-015	527
2	Önfiltresiz pompa *Pump without prefilter*	24,5 m³/saat *m³/hour*	PM-020	PT-020	576
3	Önfiltresiz pompa *Pump without prefilter*	32 m³/saat *m³/hour*	PM-030	PT-030	623

50 HZ - 2850 d/dak
rpm

- Elektrik bağlantısı; (1 Faz - 220 V) - (3 Faz- Δ 220 / Y 380 V) 50 Hz 2850 devir/dakika
  Electrical Connection; (1 ph -220 V) - (3 ph- Δ 220 / Y 380 V) 50 Hz 2850 rpm
- Diğer voltaj ve frekanslarda pompalar üretilmektedir.
  Special voltages and frequencies are manufactured on request.

1- 1,5 - 2 - 3 HP PERFORMANS EĞRİLERİ
1- 1,5 - 2 - 3 HP PERFORMANCE RANGE

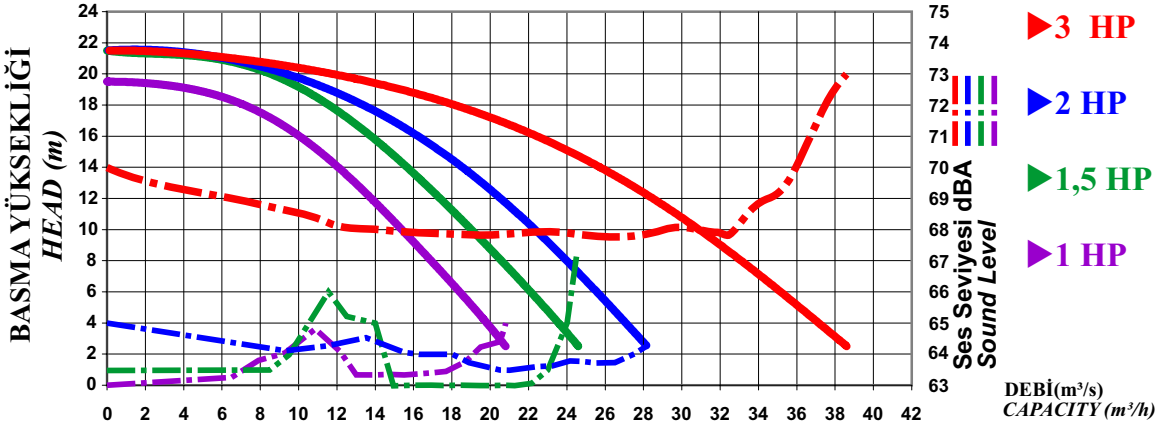

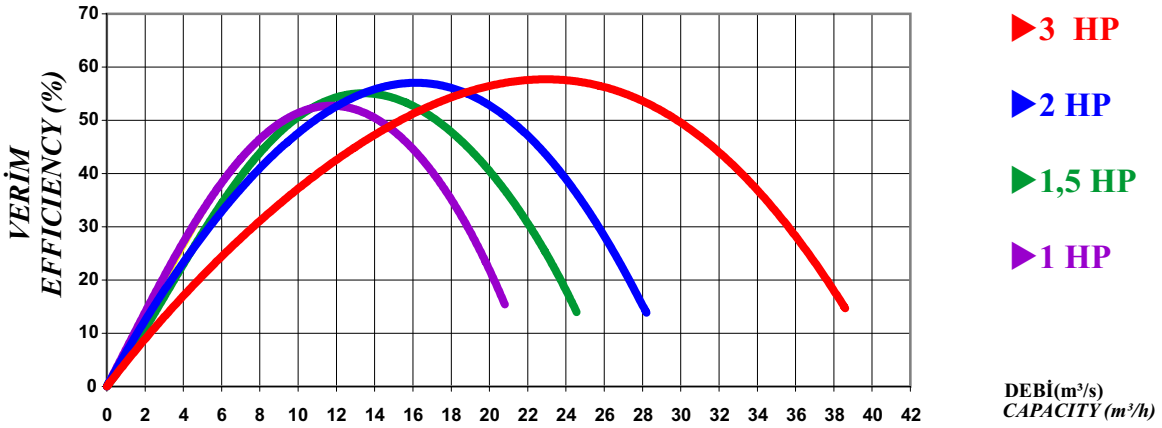

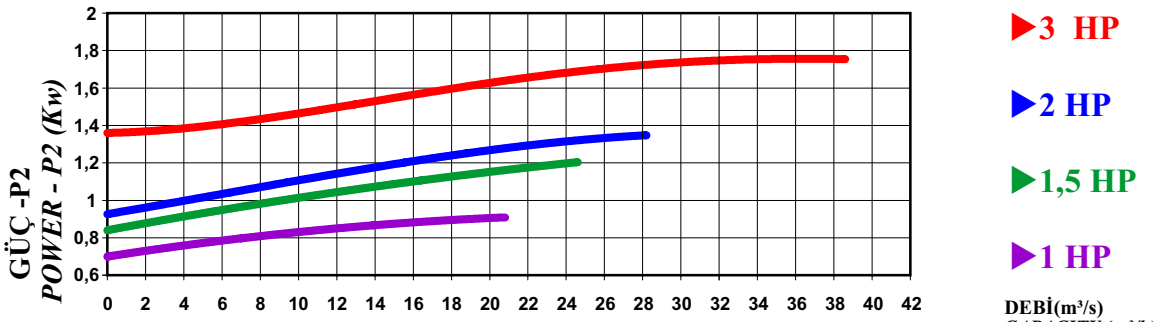

Ön filtresiz pompa eğrileri, TSE EN ISO 9906 standartlarına uygundur.
Without prefilter pump curves are convenient to TSE EN ISO 9906 standards.

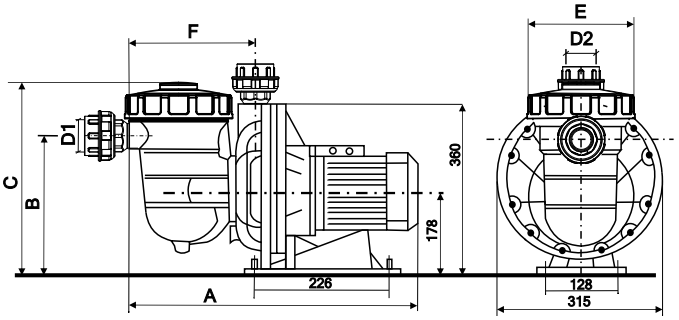

GERÇEK TEST VERİLERİ
REAL TEST VALUES

GÜÇ *POWER*	BASMA YÜK. - *HEAD* (m)							
	6	8	10	12	14	16	18	20
	DEBİ - *CAPACITY* (m³/h)							
1 HP	19	17	15	14	12	10	7	
1,5 HP	22	21	19	17	16	14	11	8
2 HP	25	24	23	21	19	17	13	10
3 HP	35	33	31	29	26	23	18	12

Özgül Ağırlık *Specific Gravity* : 1 gr/cm³

Sıcaklık *Temperature* : 20 °C

Akışkan için geçerli değerlerdir.
Current values for fluid

POMPA *PUMP*	A mm	B mm	C mm	F mm	E mm	D1 mm	D2 mm	D1 Ansi	D2 Ansi
1 HP - 1,5 HP	616	280	385	242	203	63	50	2"	1 ½"
2 HP - 3 HP	650	292	415	276	230	75	63	2 ½"	2"

HUZUR SERİSİ

MÜTHİŞ DEBİ - KENDİNDEN EMİŞLİ
GREAT FLOW - SELF PRIMING

SÜPER SESSİZ — SÜPER VERİMLİ

PERFECTLY SILENT — ***EXCELLENTLY EFFICIENT***

1,5 HP - 2 HP- 3 HP

TERMOPLASTIK EKSANTRİK SÜZGEÇLİ SESSİZ SALYANGOZ SANTRİFÜJ POMPALAR
THERMOPLASTIC CENTRIFUGAL SILENT PUMPS WITH ECCENTRIC PRE-FILTER



1450 d/dak
rpm

TÜV CERT
DIN EN ISO 9001:2015
Zertifikat 15 100 52993

ÖN FİLTRELİ TERMOPLASTİK SU POMPALARI
THERMOPLASTIC WATER PUMPS WITH PREFILTER



HP	MALZEME CİNSİ *DESCRIPTION*	DEBİ 9 M.S.S *FLOW 9 M.W.C*	dBA Maks. Verimde at Max. Efficiency	Monofaze Kod / Code	Trifaze Kod / Code	FİYATI *PRICE* (€)
1.5	Önfiltreli pompa *Pump with prefilter*	25 m³/saat *m³/hour*	66	PMF-017	PTF-017	931
2	Önfiltreli pompa *Pump with prefilter*	38 m³/saat *m³/hour*	57	PMF-022	PTF-022	999
3	Önfiltreli pompa *Pump with prefilter*	53 m³/saat *m³/hour*	59	-	PTF-032	1.031

ÖN FİLTRESİZ TERMOPLASTİK SU POMPALARI
THERMOPLASTIC WATER PUMPS WITHOUT PREFILTER



HP	MALZEME CİNSİ *DESCRIPTION*	DEBİ 9 M.S.S *FLOW 9 M.W.C*	dBA Maks. Verimde at Max. Efficiency	Monofaze Kod / Code	Trifaze Kod / Code	FİYATI *PRICE* (€)
1.5	Önfiltresiz pompa *Pump without prefilter*	25,8 m³/saat *m³/hour*	66	PM-017	PT-017	781
2	Önfiltresiz pompa *Pump without prefilter*	39,2 m³/saat *m³/hour*	57	PM-022	PT-022	849
3	Önfiltresiz pompa *Pump without prefilter*	54,6 m³/saat *m³/hour*	59	-	PT-032	882

TÜV CERT
DIN EN ISO 9001:2015
Zertifikat 15 100 52993

" UHE Kurucu Üyesidir."

50 HZ - 1450 d/dak
rpm

- Elektrik bağlantısı; (1 Faz - 220 V) - (3 Faz- Δ 220 / Y 380 V) 50 Hz **1450** devir/dakika
  *Electrical Connection; (1 ph -220 V) - (3 ph- Δ 220 / Y 380 V) 50 Hz **1450** rpm*
- Diğer voltaj ve frekanslar üretilmektedir.
  Special voltages and frequencies are manufactured on request.

SÜPER SESSİZ 1,5 - 2 - 3 HP PERFORMANS EĞRİLERİ
PERFECTLY SILENT 1,5 - 2 - 3 HP PERFORMANCE RANGE

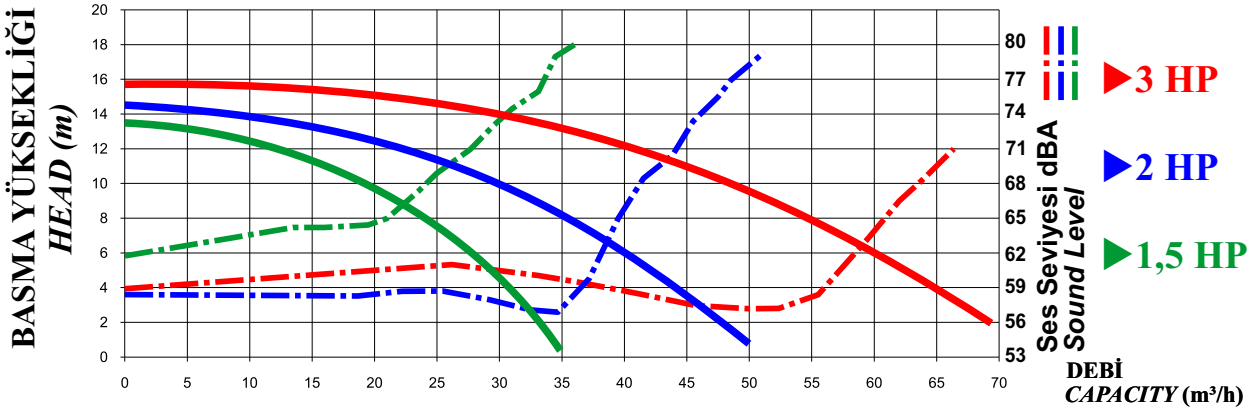

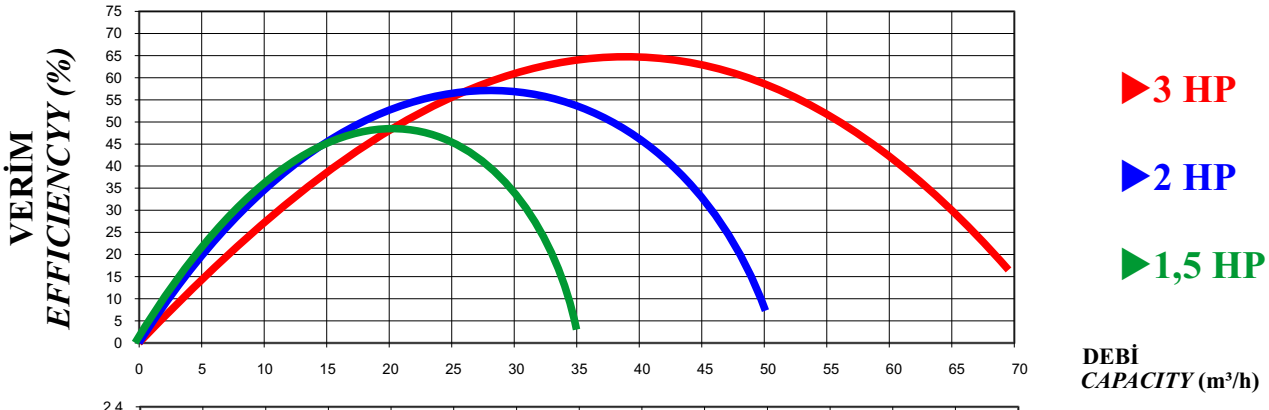

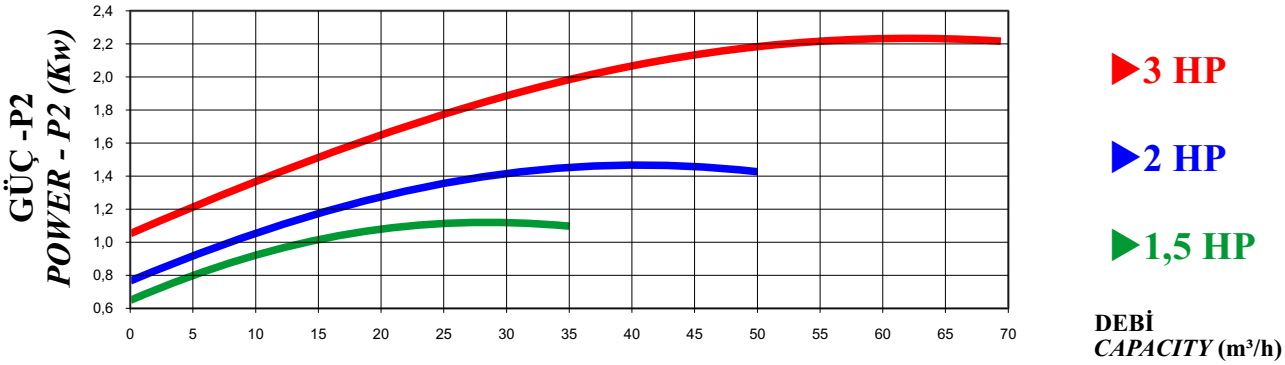

Ön filtresiz pompa eğrileri, TSE EN ISO 9906 standartlarına uygundur.
Without prefilter pump curves are convenient to TSE EN ISO 9906 standards.

GERÇEK TEST VERİLERİDİR
REAL TEST VALUES

GÜÇ *POWER*	BASMA YÜKSEKLİĞİ - *HEAD* (m)					
	4	6	8	10	12	14
	DEBİ - *CAPACITY* (m³/h)					
1,5 HP	31	28	24	19	12,5	
2 HP	44	40	38,5	30	22,5	8,5
3 HP	65	60	54,5	48,5	41	30

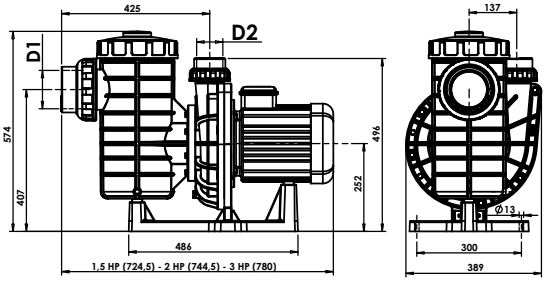

HP	METRIC ISO / DIN		IMPERIAL BS / ANSI / ASTM / AS / NZS			
	D1	D2	D1		D2	
	mm	mm	inch	mm	inch	mm
1,5	90	75	3"	88,9	2 ½"	75,3
2	90	75	3"	88,9	2 ½"	75,3
3	90	75	3"	88,9	2 ½"	75,3

Özgül Ağırlık *Specific Gravity* : 1 gr/cm³ Sıcaklık *Temperature* : 20 °C Su için geçerli değerlerdir. *Current values for* water.

DIN EN ISO 9001:2015
Zertifikat 15 100 52993

* UHE Kurucu Üyesidir.*

SÜPER TAŞKIN SERİSİ

3,5 HP - 4,5 HP -5,5 HP

NOZBART KENDİNDEN EMİŞLİ EKSANTRİK SÜZGEÇLİ TRİFAZE TERMOPLASTİK SU POMPALARI
NOZBART SELF-PRIMING TRIPHASE THERMOPLASTIC WATER PUMPS WITH ECCENTRIC FILTER



2850 d/dak
rpm

TÜV CERT
DIN EN ISO 9001:2015
Zertifikat 15 100 52993

NOZBART ÖNFİLTRELİ TRİFAZE TERMOPLASTİK SU POMPALARI
NOZBART TRIPHASE THERMOPLASTIC WATER PUMPS WITH PREFILTER



MALZEME CİNSİ DESCRIPTION	DEBİ 9 M.S.S *FLOW 9 M.W.C*	dBA Maks. Verimde at Max. Efficiency	CODE KOD	FİYAT (€) PRICE	AĞIRLIK *WEIGHT*
3,5 HP Önfiltreli su pompası ***3.5 HP** pump with prefilter*	64 m³/saat *m³/hour*	**63**	PTF-035S	**1.228**	**29.600 gr.**
4,5 HP Önfiltreli su pompası ***4.5 HP** pump with prefilter*	73 m³/saat *m³/hour*	**69**	PTF-045S	**1.296**	**35.600 gr.**
5,5 HP Önfiltreli su pompası ***5.5 HP** pump with prefilter*	80 m³/saat *m³/hour*	**72**	PTF-055S	**1.352**	**35.700 gr.**

NOZBART ÖNFİLTRESİZ TRİFAZE TERMOPLASTİK SU POMPALARI
NOZBART TRIPHASE THERMOPLASTIC WATER PUMPS WITHOUT PREFILTER



MALZEME CİNSİ DESCRIPTION	DEBİ 9 M.S.S *FLOW 9 M.W.C*	dBA Maks. Verimde at Max. Efficiency	CODE KOD	FİYAT (€) PRICE	AĞIRLIK *WEIGHT*
3,5 HP Önfiltresiz su pompası ***3.5 HP** Pump without prefilter*	66 m³/saat *m³/hour*	**63**	PT-035S	**1.078**	26.400 gr.
***4,5 HP** Önfiltresiz su pompası **4.5 HP** Pump without prefilter*	75 m³/saat *m³/hour*	**69**	PT-045S	**1.146**	29.600 gr.
***5,5 HP** Önfiltresiz su pompası **5.5 HP** Pump without prefilter*	82 m³/saat *m³/hour*	**72**	PT-055S	**1.200**	29.700 gr.

50 HZ - 2850 d/dak
rpm

- Elektrik bağlantısı; (3 Faz- Δ 220 / Y 380 V) 50 Hz 2850 devir/dakika
  Electrical Connection;(3 ph- Δ 220 / Y 380 V) 50 Hz 2850 rpm
- Y Bağlantı
  Y Connection
- Diğer voltaj ve frekanslarda pompalar üretilmektedir.
  Special voltages and frequencies are manufactured on request.

3,5 - 4,5 - 5,5 HP PERFORMANS EĞRİLERİ
3,5 - 4,5 - 5,5 HP PERFORMANCE RANGE

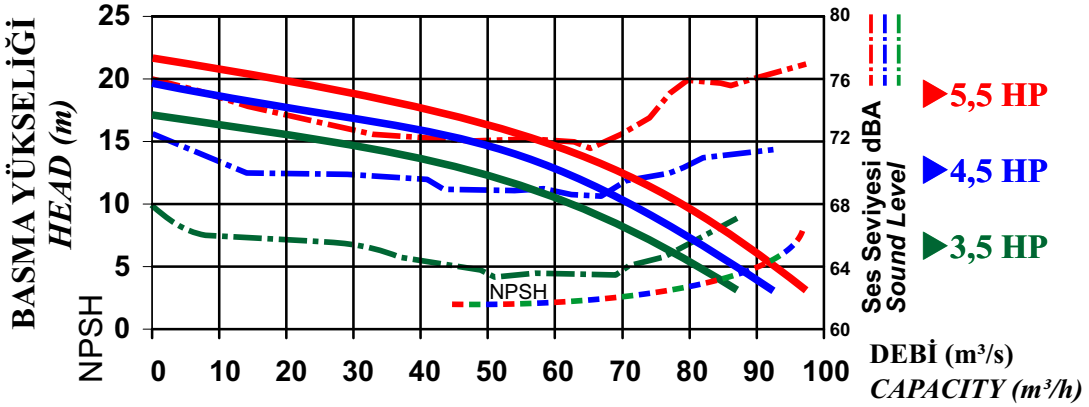

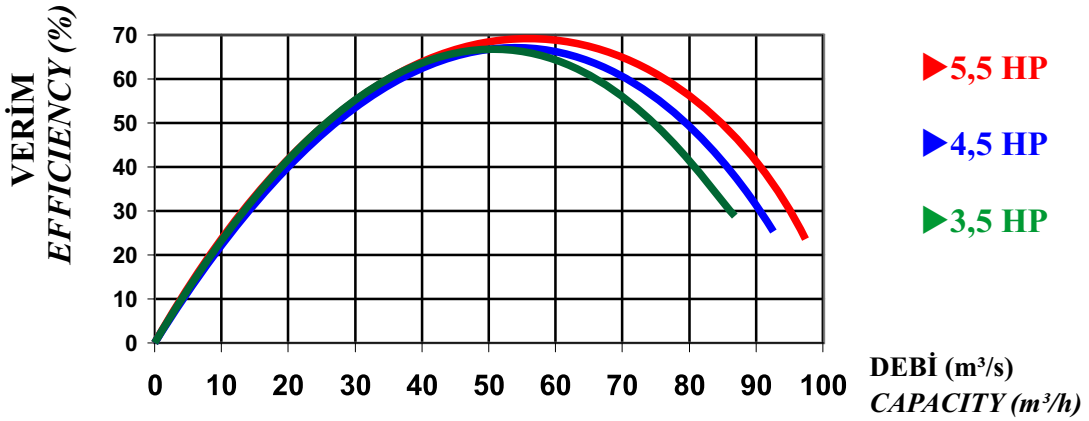

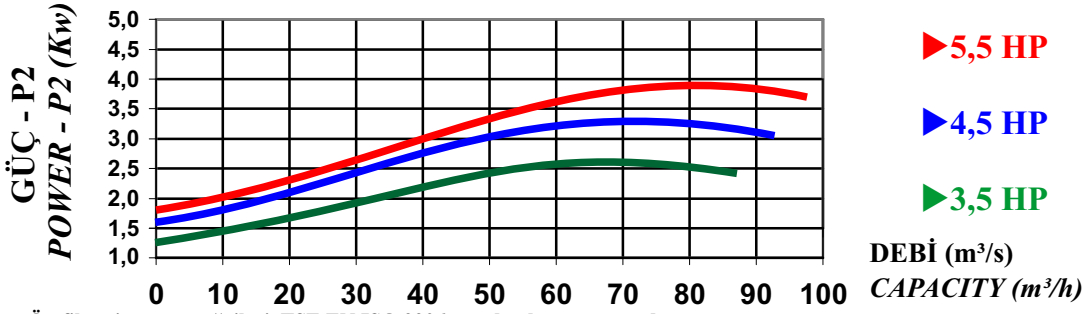

Ön filtresiz pompa eğrileri, TSE EN ISO 9906 standartlarına uygundur.
Without prefilter pump curves are convenient to TSE EN ISO 9906 standards.

GERÇEK TEST VERİLERİ
REAL TEST VALUES

GÜÇ *POWER*	BASMA YÜKSEKLİĞİ - *HEAD* (m)							
	6	8	10	12	14	16	18	20
	DEBİ - *CAPACITY* (m³/h)							
3,5 HP	78	70	62	52	36	16	-	-
4,5 HP	84	78	72	64	54	40	20	-
5,5 HP	90	85	78	72	64	52	38	20

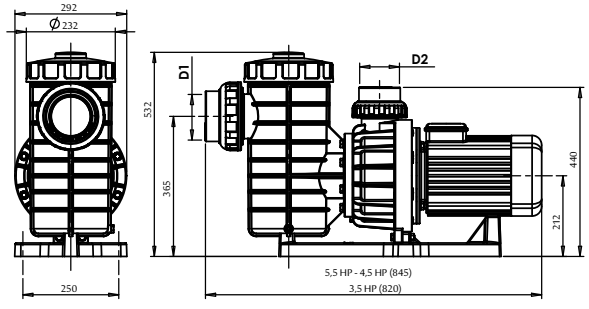

HP	METRIC ISO / DIN		IMPERIAL BS / ANSI / ASTM / AS / NZS			
	D1	D2	D1		D2	
	mm	mm	inch	mm	inch	mm
3,5	110	90	4"	114,3	3"	88,9
4,5	110	90	4"	114,3	3"	88,9
5,5	110	90	4"	114,3	3"	88,9

Özgül Ağırlık *Specific Gravity* : 1 gr/cm³ Sıcaklık *Temperature* : 20 °C Su için geçerli değerlerdir. *Current values for* water.

TÜV CERT DIN EN ISO 9001:2015 Zertifikat 15 100 52993 TSE EAC CE UHE "UHE Kurucu Üyesidir."

SÜPER TUFAN SERİSİ

7,5 HP - 10 HP -12,5 HP

NOZBART KENDİNDEN EMİŞLİ EKSANTRİK SÜZGEÇLİ TRİFAZE TERMOPLASTİK SU POMPALARI
NOZBART SELF-PRIMING TRIPHASE THERMOPLASTIC WATER PUMPS WITH ECCENTRIC FILTER

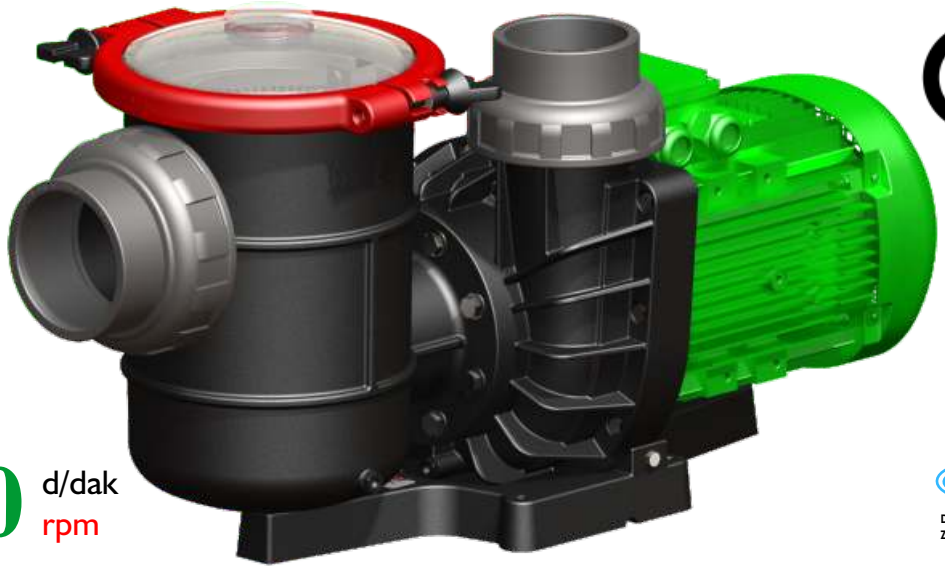

2850 d/dak
rpm

TÜV CERT
DIN EN ISO 9001:2015
Zertifikat 15 100 52993

NOZBART ÖNFİLTRELİ TRİFAZE TERMOPLASTİK SU POMPALARI
NOZBART TRIPHASE THERMOPLASTIC WATER PUMPS WITH PREFILTER



MALZEME CİNSİ *DESCRIPTION*	DEBİ 9 M.S.S *FLOW 9 M.W.C*	dBA Maks. Verimde at Max. Efficiency	KOD *CODE*	FİYATI *PRICE* (€)
7,5 HP Önfiltreli su pompası *7.5 HP Pump with prefilter*	125 m³/saat *m³/hour*	**74**	PTF-075S	**1.780**
10 HP Önfiltreli su pompası *10 HP Pump with prefilter*	150 m³/saat *m³/hour*	**75**	PTF-100S	**2.106**
12,5 HP Önfiltreli su pompası *12.5 HP Pump with prefilter*	160 m³/saat *m³/hour*		PTF-125S	**2.813**

NOZBART ÖNFİLTRESİZ TRİFAZE TERMOPLASTİK SU POMPALARI
NOZBART TRIPHASE THERMOPLASTIC WATER PUMPS WITHOUT PREFILTER



MALZEME CİNSİ *DESCRIPTION*	DEBİ 9 M.S.S *FLOW 9 M.W.C*	dBA Maks. Verimde at Max. Efficiency	KOD *CODE*	FİYATI *PRICE* (€)
7,5 HP Önfiltresiz su pompası *7,5 HP Pump without prefilter*	130 m³/saat *m³/hour*	**74**	PT-075S	**1.636**
10 HP Önfiltresiz su pompası *10 HP Pump without prefilter*	155 m³/saat *m³/hour*	**75**	PT-100S	**1.955**
12,5 HP Önfiltresiz su pompası *12,5 HP Pump without prefilter*	170 m³/saat *m³/hour*		PT-125S	**2.663**

TÜV CERT
DIN EN ISO 9001:2015
Zertifikat 15 100 52993

" UHE Kurucu Üyesidir."

50 HZ - 2850 d/dak
rpm

- Elektrik bağlantısı; (3 Faz- Δ 400 / Y 690 V) 50 Hz 2850 devir/dakika
  Electrical Connection;(3 ph- Δ 400 / Y 690 V) 50 Hz 2850 rpm
- Y / Δ - Bağlantı (3 Sn Y çalışacak sonra Δ'e geçecek)
  Y / Δ - Connection (3 Sec. work Y then go to Δ)
- Diğer voltaj ve frekanslarda pompalar üretilmektedir.
  Special voltages and frequencies are manufactured on request.

7,5 - 10 - 12,5 HP PERFORMANS EĞRİLERİ
7,5 - 10 - 12,5 HP PERFORMANCE RANGE

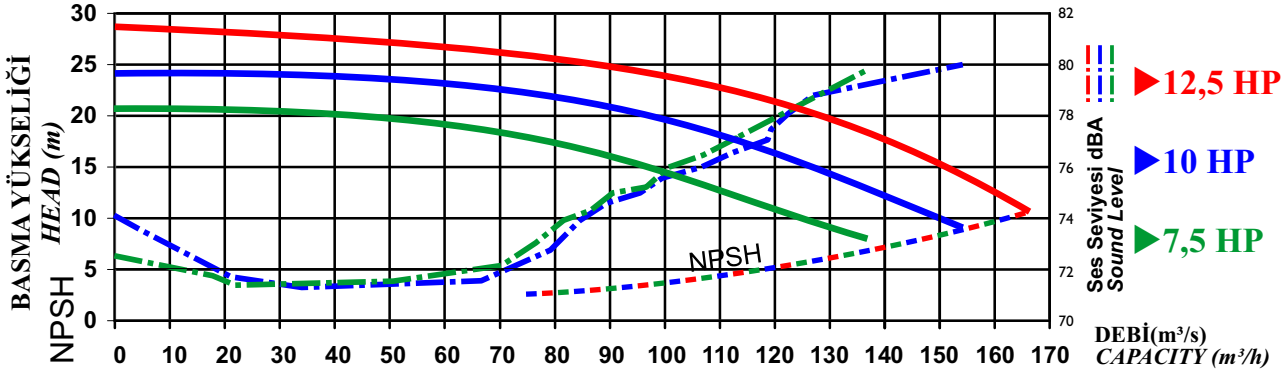

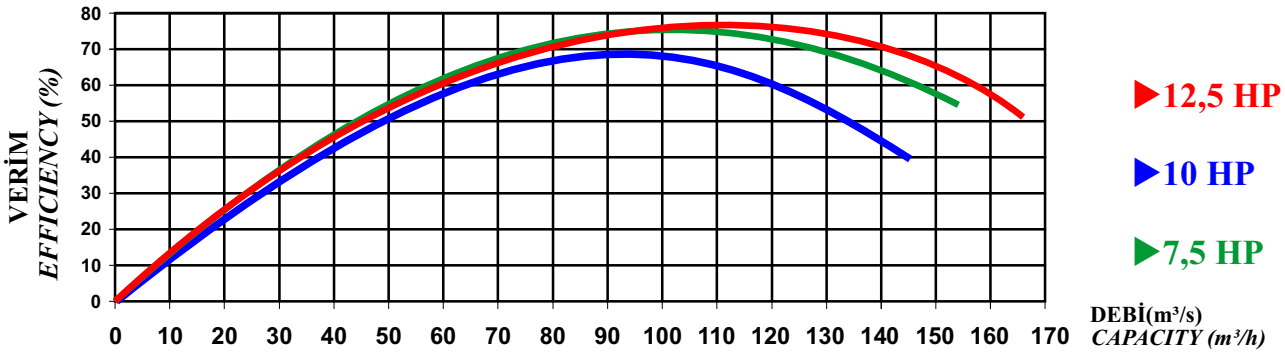

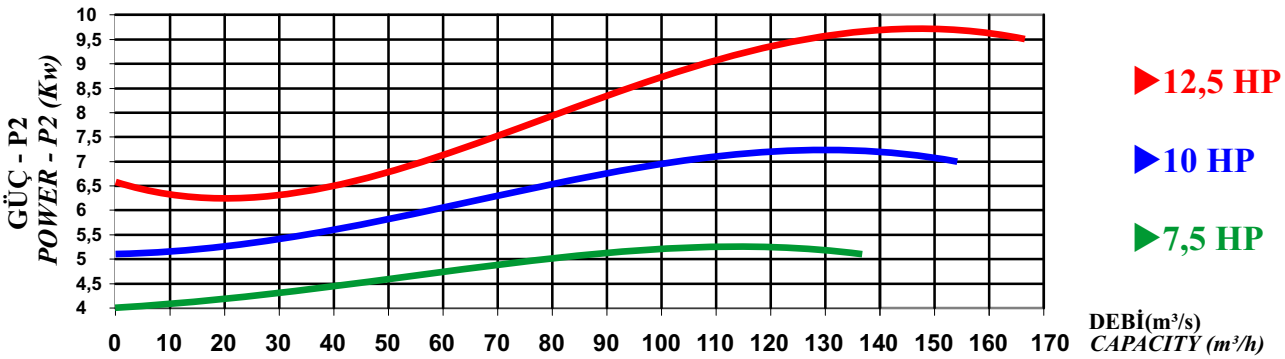

Ön filtresiz pompa eğrileri, TSE EN ISO 9906 standartlarına uygundur.
Without prefilter pump curves are convenient to TSE EN ISO 9906 standards.

GERÇEK TEST VERİLERİ
REAL TEST VALUES

GÜÇ *POWER*	BASMA YÜKSEKLİĞİ - *HEAD* (m)								
	10	12	14	16	18	20	22	24	26
	DEBİ - *CAPACITY* (m³/h)								
7,5 HP	125	115	100	90	75	45	-	-	-
10 HP	150	140	130	120	110	95	75	-	-
12,5 HP	165	160	155	145	140	125	115	100	75

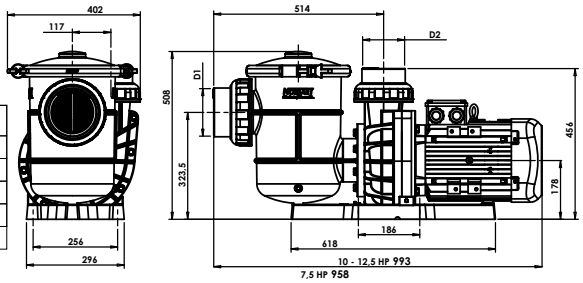

HP	METRIC ISO / DIN		IMPERIAL BS / ANSI / ASTM / AS / NZS			
	D1	D2	D1		D2	
	mm	mm	inch	mm	inch	mm
7,5	110	110	4"	114,3	4"	114,3
10	125	110	4"	114,3	4"	114,3
12.5	125	110	4"	114,3	4"	114,3

Özgül Ağırlık *Specific Gravity* : 1 gr/cm³ Sıcaklık *Temperature* : 20 °C Su için geçerli değerlerdir. *Current values for* water.

DENİZ SUYUNA UYGUN
SUITABLE FOR SEAWATER

NOZBART

TSUNAMİ SERİSİ

15 HP - 20 HP- 25 HP - 30 HP

DÜNYADA İLK

SÜPER SESSİZ - SÜPER VERİMLİ MÜTHİŞ DEBİ - KENDİNDEN EMİŞLİ

PERFECTLY SILENT - EXCELLENT EFFICIENCY-GREAT FLOW - SELF PRIMING

TERMOPLASTİK, EKSANTRİK SÜZGEÇLİ, SALYANGOZ SANTRİFÜJ POMPALAR
THERMOPLASTIC CENTRIFUGAL SILENT PUMPS WITH ECCENTRIC PRE-FILTER

1450 d/dak
rpm

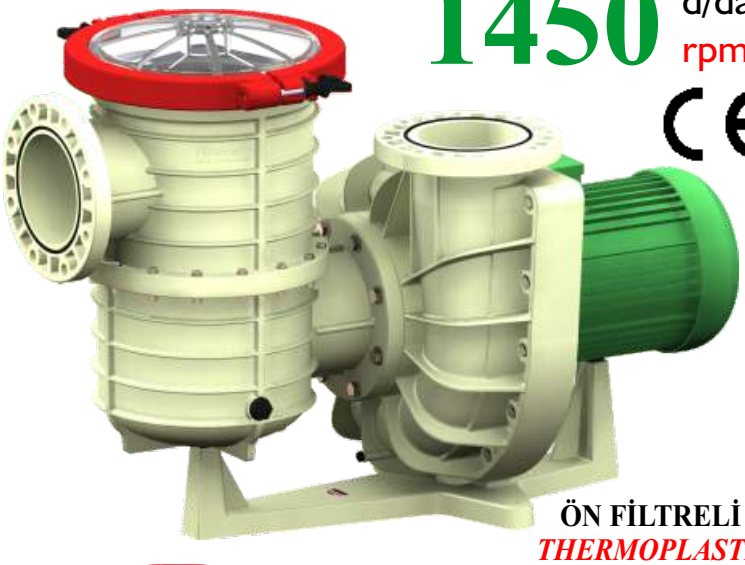

CE TÜV CERT
DIN EN ISO 9001:2015
Zertifikat 15 100 52993



EKSANTRİK SÜZGEÇ
ECCENTRIC PRE-FILTER



SÜPER MUKAVEMETLİ
TERMOPLASTİK ÇARK
SUPER-STRENGTH THERMOPLASTIC IMPELLER

ÖN FİLTRELİ TERMOPLASTİK SU POMPALARI
THERMOPLASTIC WATER PUMPS WITH PREFILTER

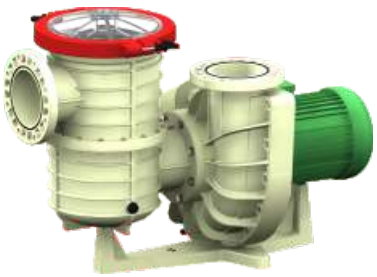

HP	MALZEME CİNSİ *DESCRIPTION*	DEBİ 9 M.S.S *FLOW 9 M.W.C*	Trifaze Kod / *Code*	FİYATI *PRICE* (€)
15	80 lt Önfiltreli pompa *Pump with prefilter (80 lt)*	255 m³/saat *m³/hour*	PTF-150	6.003
20	80 lt Önfiltreli pompa *Pump with prefilter (80 lt)*	325 m³/saat *m³/hour*	PTF-200	6.667
25	80 lt Önfiltreli pompa *Pump with prefilter (80 lt)*	375 m³/saat *m³/hour*	PTF-250	7.141
30	80 lt Önfiltreli pompa *Pump with prefilter (80 lt)*	435 m³/saat *m³/hour*	PTF-300	7.890

ÖN FİLTRESİZ TERMOPLASTİK SU POMPALARI
THERMOPLASTIC WATER PUMPS WITHOUT PREFILTER

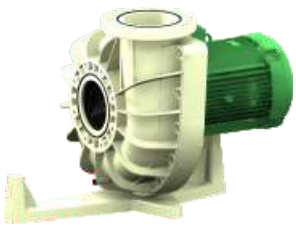

HP	MALZEME CİNSİ *DESCRIPTION*	DEBİ 9 M.S.S *FLOW 9 M.W.C*	Trifaze Kod / *Code*	FİYATI *PRICE* (€)
15	Önfiltresiz pompa *Pump without prefilter*	265 m³/saat *m³/hour*	PT-150	5.152
20	Önfiltresiz pompa *Pump without prefilter*	335 m³/saat *m³/hour*	PT-200	5.816
25	Önfiltresiz pompa *Pump without prefilter*	385 m³/saat *m³/hour*	PT-250	6.290
30	Önfiltresiz pompa *Pump without prefilter*	445 m³/saat *m³/hour*	PT-300	7.040

TÜV CERT
DIN EN ISO 9001:2015
Zertifikat 15 100 52993

TSE EAC CE UHE
" UHE Kurucu Üyesidir."

PLASTİK VE MAKİNA KALIP SANAYİ VE TİCARET LİMİTED ŞİRKETİ

- Elektrik bağlantısı; (3 Faz- Δ 400 / Y 690 V) 50 Hz 1450 devir/dakika
  Electrical Connection;(3 ph- Δ 400 / Y 690 V) 50 Hz 1450 rpm
- Y / Δ - Bağlantı (3 Sn Y çalışacak sonra Δ'e geçecek)
  Y / Δ - Connection (3 Sec. work Y then go to Δ)
- Diğer voltaj ve frekanslarda pompalar üretilmektedir.
  Special voltages and frequencies are manufactured on request.

50 HZ - 1450 d/dak.
rpm

SÜPER SESSİZ 15 - 20 - 25 - 30 HP PERFORMANS EĞRİLERİ
PERFECTLY SILENT 15 - 20 - 25 - 30 HP PERFORMANCE RANGE

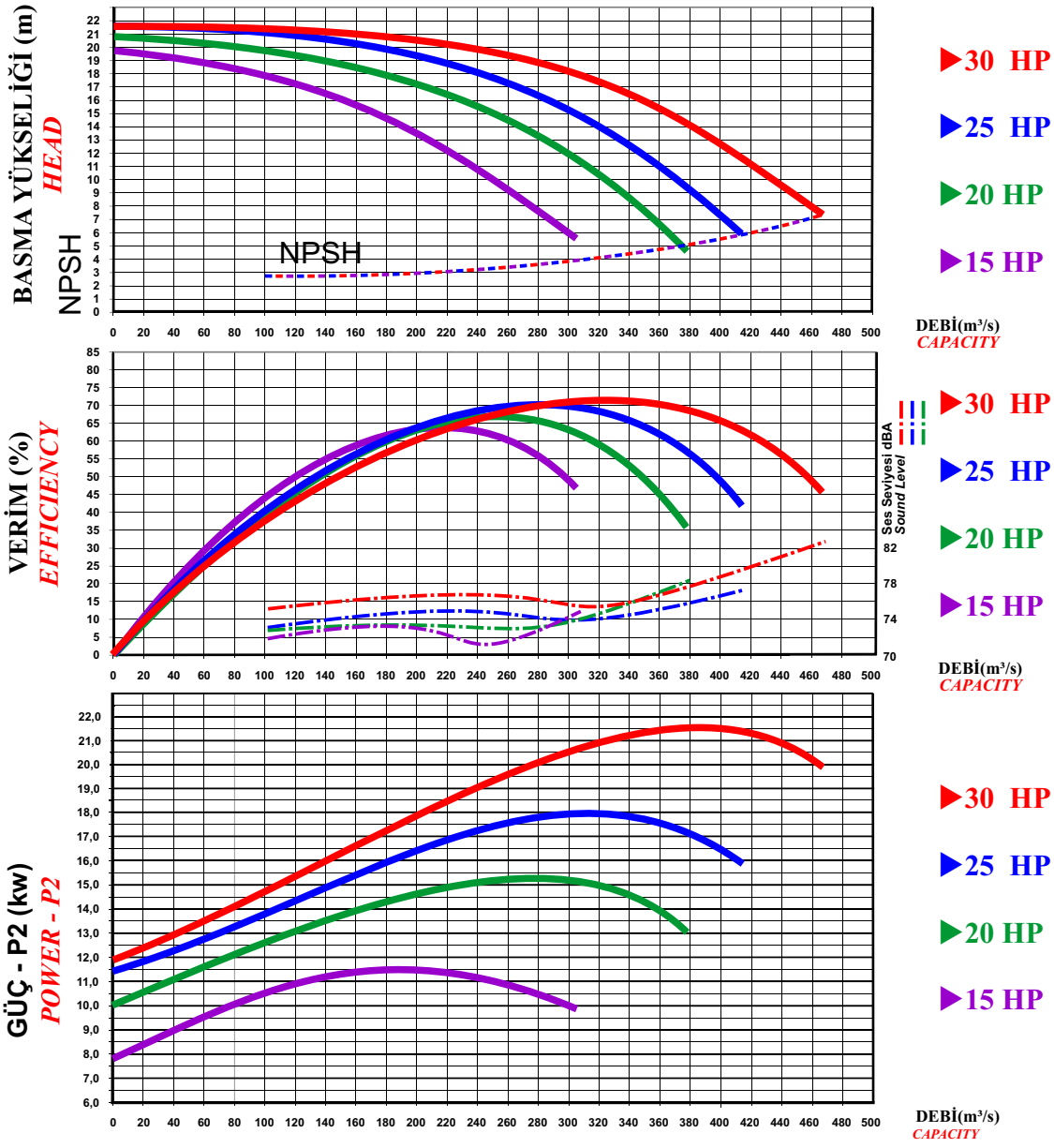

Ön filtresiz pompa eğrileri, TSE EN ISO 9906 standartlarına uygundur.
Without prefilter pump curves are convenient to TSE EN ISO 9906 standards.

GERÇEK TEST VERİLERİDİR
REAL TEST VALUES

GÜÇ *POWER*	BASMA YÜKSEKLİĞİ - *HEAD* (m)						
	8	10	12	14	16	18	20
	DEBİ - *CAPACITY* (m³/h)						
15 HP	275	250	225	192	150	95	
20 HP	345	325	300	270	230	175	85
25 HP	395	370	350	320	287	240	172
30 HP	460	430	410	380	350	300	230

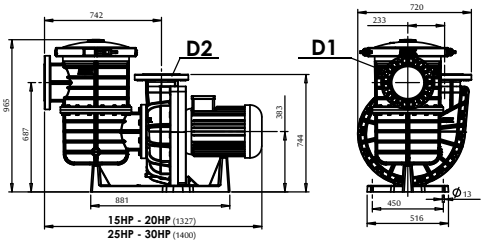

HP	METRIC ISO / DIN	IMPERIAL BS / ANSI / ASTM / AS / NZS	
	D1 / D2	D1 / D2	
	mm	inch	mm
15	225	8"	219,4
20	225	8"	219,4
25	225	8"	219,4
30	225	8"	219,4

Özgül Ağırlık *Specific Gravity* : 1 gr/cm³ Sıcaklık *Temperature* : 20 °C Su için geçerli değerlerdir. *Current values for* water.

TÜV CERT DIN EN ISO 9001:2015 Zertifikat 15 100 52993 TSE EAC CE UHE "UHE Kurucu Üyesidir."

SULTAN SERİSİ

40 HP - 50 HP- 60 HP

DÜNYADA İLK

SÜPER SESSİZ - SÜPER VERİMLİ MÜTHİŞ DEBİ - KENDİNDEN EMİŞLİ

PERFECTLY SILENT - EXCELLENT EFFICIENCY-GREAT FLOW - SELF PRIMING

TERMOPLASTİK, EKSANTRİK SÜZGEÇLİ, SALYANGOZ SANTRİFÜJ POMPALAR

THERMOPLASTIC CENTRIFUGAL SILENT PUMPS WITH ECCENTRIC PRE-FILTER

1450 d/dak
rpm

CE

TÜV CERT
DIN EN ISO 9001:2015
Zertifikat 15 100 52993

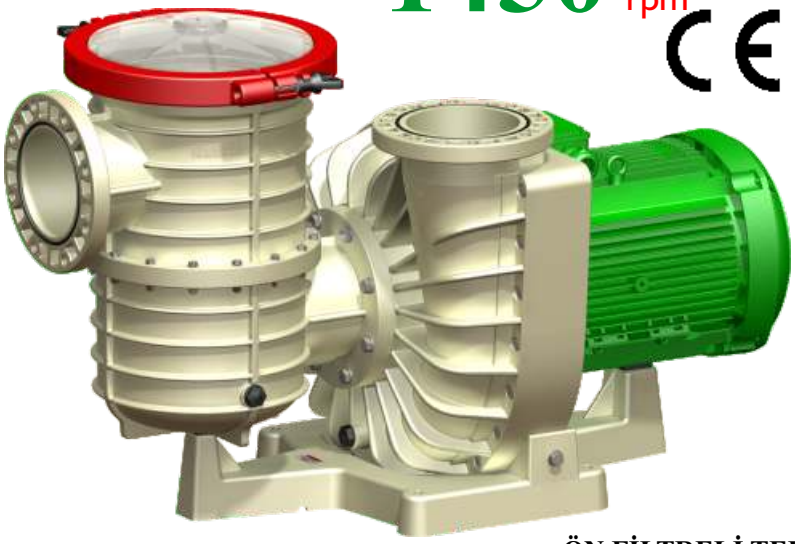



EKSANTRİK SÜZGEÇ
ECCENTRIC PRE-FILTER



SÜPER MUKAVEMETLİ
TERMOPLASTİK ÇARK
SUPER-STRENGTH THERMOPLASTIC IMPELLER

ÖN FİLTRELİ TERMOPLASTİK SU POMPALARI

THERMOPLASTIC WATER PUMPS WITH PREFILTER

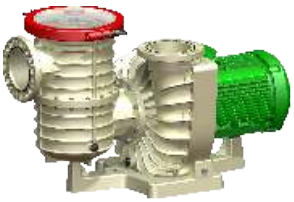

HP	MALZEME CİNSİ *DESCRIPTION*	DEBİ 10 M.S.S *FLOW 10 M.W.C*	Trifaze Kod / *Code*	FİYATI *PRICE* (€)
40	80 lt Önfiltreli pompa *Pump with prefilter (80 lt)*	485 m³/saat *m³/hour*	PTF-400	9.480
50	80 lt Önfiltreli pompa *Pump with prefilter (80 lt)*	510 m³/saat *m³/hour*	PTF-500	10.174
60	80 lt Önfiltreli pompa *Pump with prefilter (80 lt)*	525 m³/saat *m³/hour*	PTF-600	10.925

ÖN FİLTRESİZ TERMOPLASTİK SU POMPALARI

THERMOPLASTIC WATER PUMPS WITHOUT PREFILTER



HP	MALZEME CİNSİ *DESCRIPTION*	DEBİ 10 M.S.S *FLOW 10 M.W.C*	Trifaze Kod / *Code*	FİYATI *PRICE* (€)
40	Önfiltresiz pompa *Pump without prefilter*	500 m³/saat *m³/hour*	PT-400	8.629
50	Önfiltresiz pompa *Pump without prefilter*	525 m³/saat *m³/hour*	PT-500	9.325
60	Önfiltresiz pompa *Pump without prefilter*	540 m³/saat *m³/hour*	PT-600	10.074

TÜV CERT
DIN EN ISO 9001:2015
Zertifikat 15 100 52993

TSE

EAC CE

UHE
" UHE Kurucu Üyesidir."

- Elektrik bağlantısı; (3 Faz- Δ 400 / Y 690 V) 50 Hz 1450 devir/dakika
  Electrical Connection;(3 ph- Δ 400 / Y 690 V) 50 Hz 1450 rpm
- Y / Δ - Bağlantı (3 Sn Y çalışacak sonra Δ'e geçecek)
  Y / Δ - Connection (3 Sec. work Y then go to Δ)
- Diğer voltaj ve frekanslarda pompalar üretilmektedir.
  Special voltages and frequencies are manufactured on request.

50 HZ - 1450 d/dak.
rpm

SÜPER SESSİZ 40 - 50 - 60 HP PERFORMANS EĞRİLERİ
PERFECTLY SILENT 40 - 50 - 60 HP PERFORMANCE RANGE

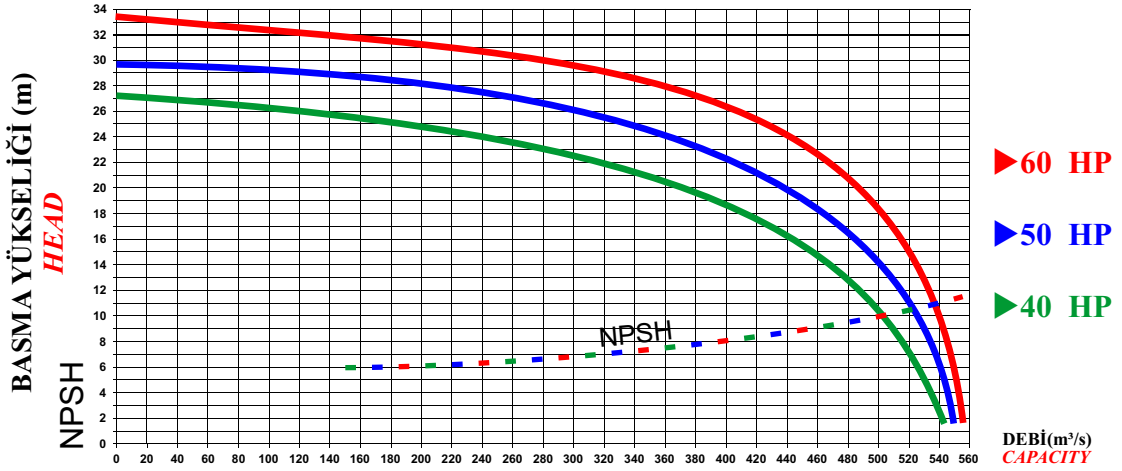

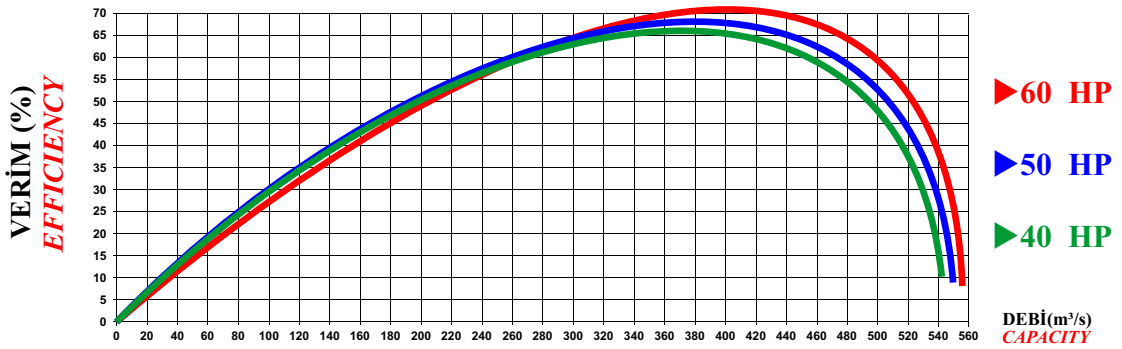

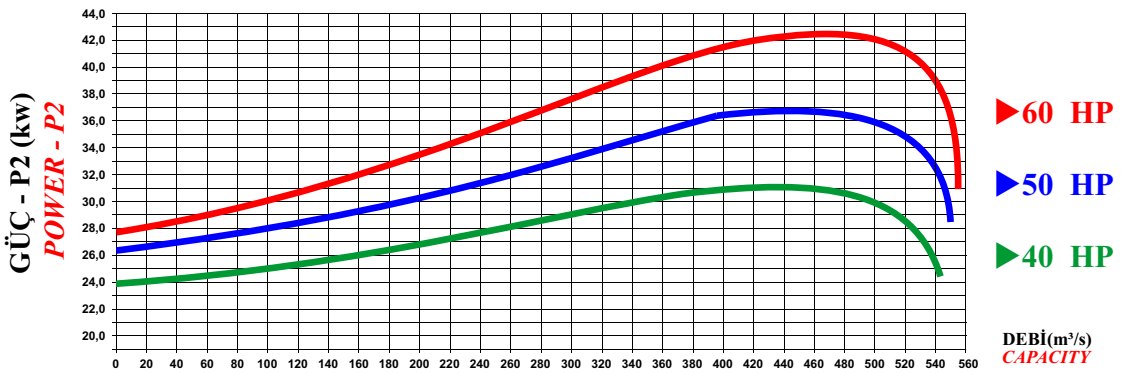

Ön filtresiz pompa eğrileri, TSE EN ISO 9906 standartlarına uygundur.
Without prefilter pump curves are convenient to TSE EN ISO 9906 standards.

GERÇEK TEST VERİLERİDİR
REAL TEST VALUES

GÜÇ *POWER*	BASMA YÜKSEKLİĞİ - *HEAD* (m)					
	8	12	16	20	24	28
	DEBİ - *CAPACITY* (m³/h)					
40 HP	515	490	445	410	245	-
50 HP	535	515	485	465	365	210
60 HP	545	535	515	505	445	360

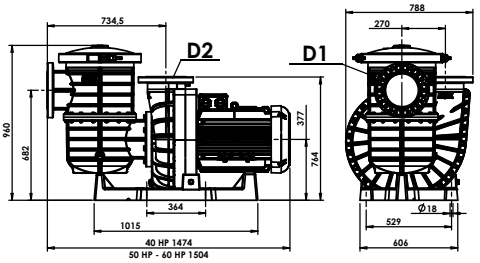

HP	METRIC ISO / DIN	IMPERIAL BS / ANSI / ASTM / AS / NZS	
	D1 / D2	D1 / D2	
	mm	inch	mm
40	225	8"	219,4
50	225	8"	219,4
60	225	8"	219,4

Özgül Ağırlık *Specific Gravity* : 1 gr/cm³ Sıcaklık *Temperature* : 20 °C Su için geçerli değerlerdir. *Current values for* water.

TÜV CERT DIN EN ISO 9001:2015 Zertifikat 15 100 52993 TSE EAC CE UHE "UHE Kurucu Üyesidir."

ASİT POMPALARI
ACID PUMPS

NOZBART KENDİNDEN EMİŞLİ ÖNFİLTRELİ TRİFAZE TERMOPLASTİK ASİT POMPALARI
NOZBART SELF-PRIMING TRIPHASE THERMOPLASTIC ACID PUMPS WITH PREFILTER



MALZEME CİNSİ *DESCRIPTION*	DEBİ 9 M.S.S. *FLOW 9 M.W.C.*	dBA Maks. Verimde at Max. Efficiency	KOD *CODE*	FİYATI(€) *PRICE*	AĞIRLIK *WEIGHT*
1 HP Önfiltreli asit pompası *1 HP Acid pump with prefilter*	17 m³/saat *m³/hour*	**64,5**	PTFA-010	**1.031**	17.300 gr.
1,5 HP Önfiltreli asit pompası *1,5 HP Acid pump with prefilter*	21 m³/saat *m³/hour*	**65**	PTFA-015	**1.060**	18.400 gr.
2 HP Önfiltreli asit pompası *2 HP Acid pump with prefilter*	24,5 m³/saat *m³/hour*	**64**	PTFA-020	**1.213**	21.600 gr.

* Kendinden emişli, CE Belgeli
** Self priming, CE Certificate*

NOZBART ÖNFİLTRESİZ TRİFAZE TERMOPLASTİK ASİT POMPALARI
NOZBART TRIPHASE THERMOPLASTIC ACID PUMPS WITHOUT PREFILTER



MALZEME CİNSİ *DESCRIPTION*	DEBİ 9 M.S.S. *FLOW 9 M.W.C.*	dBA Maks. Verimde at Max. Efficiency	KOD *CODE*	FİYATI(€) *PRICE*	AĞIRLIK *WEIGHT*
1 HP Önfiltresiz asit pompası *1 HP Acid pump without prefilter*	17,5 m³/saat *m³/hour*	**64,5**	PTA-010	**962**	14.500 gr.
1,5 HP Önfiltresiz asit pompası *1,5 HP Acid pump without prefilter*	21,6 m³/saat *m³/hour*	**65**	PTA-015	**1.016**	15.500 gr.
2 HP Önfiltresiz asit pompası *2 HP Acid pump without prefilter*	25,2 m³/saat *m³/hour*	**64**	PTA-020	**1.112**	18.800 gr.

* CE Belgeli
** CE Certificate*

NOZBART KENDİNDEN EMİŞLİ ÖNFİLTRELİ MONOFAZE TERMOPLASTİK ASİT POMPALARI
NOZBART SELF-PRIMING MONOPHASE THERMOPLASTIC ACID PUMPS WITH PREFILTER

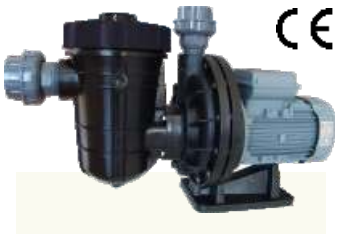

MALZEME CİNSİ *DESCRIPTION*	DEBİ 9 M.S.S. *FLOW 9 M.W.C.*	dBA Maks. Verimde at Max. Efficiency	KOD *CODE*	FİYATI(€) *PRICE*	AĞIRLIK *WEIGHT*
1 HP Önfiltreli asit pompası *1 HP Acid pump with prefilter*	17 m³/saat *m³/hour*	**64,5**	PMFA-010	**1.031**	17.700 gr.
1,5 HP Önfiltreli asit pompası *1,5 HP Acid pump with prefilter*	21 m³/saat *m³/hour*	**65**	PMFA-015	**1.060**	22.100 gr.
2 HP Önfiltreli asit pompası *2 HP Acid pump with prefilter*	24,5 m³/saat *m³/hour*	**64**	PMFA-020	**1.213**	23.800 gr.

* Kendinden emişli, CE Belgeli
** Self priming, CE Certificate*

NOZBART ÖNFİLTRESİZ *MONOFAZE* TERMOPLASTİK ASİT POMPALARI
NOZBART MONOPHASE THERMOPLASTIC ACID PUMPS WITHOUT PREFILTER



MALZEME CİNSİ *DESCRIPTION*	DEBİ 9 M.S.S. *FLOW 9 M.W.C.*	dBA Maks. Verimde at Max. Efficiency	KOD *CODE*	FİYATI(€) *PRICE*	AĞIRLIK *WEIGHT*
1 HP Önfiltresiz asit pompası *1 HP Monophase acid pump*	17,5 m³/saat *m³/hour*	**64,5**	PMA-010	**962**	14.800 gr.
1,5 HP Önfiltresiz asit pompası *1,5 HP Monophase acid pump*	21,6 m³/saat *m³/hour*	**65**	PMA-015	**1.016**	20.200 gr.
2 HP Önfiltresiz asit pompası *2 HP Acid pump without prefilter*	25,2 m³/saat *m³/hour*	**64**	PMA-020	**1.112**	22.900 gr.

* CE Belgeli
** CE Certificate*

50 HZ - 2850 d/dak
rpm

- Elektrik bağlantısı; (1 Faz - 220 V) - (3 Faz- Δ 220 / Y 380 V) 50 Hz 2850 devir/dakika
  Electrical Connection; (1 ph -220 V) - (3 ph- Δ 220 / Y 380 V) 50 Hz 2850 rpm
- Diğer voltaj ve frekanslarda pompalar üretilmektedir.
  Special voltages and frequencies are manufactured on request.

1- 1,5 - 2 - 3 HP PERFORMANS EĞRİLERİ
1- 1,5 - 2 - 3 HP PERFORMANCE RANGE

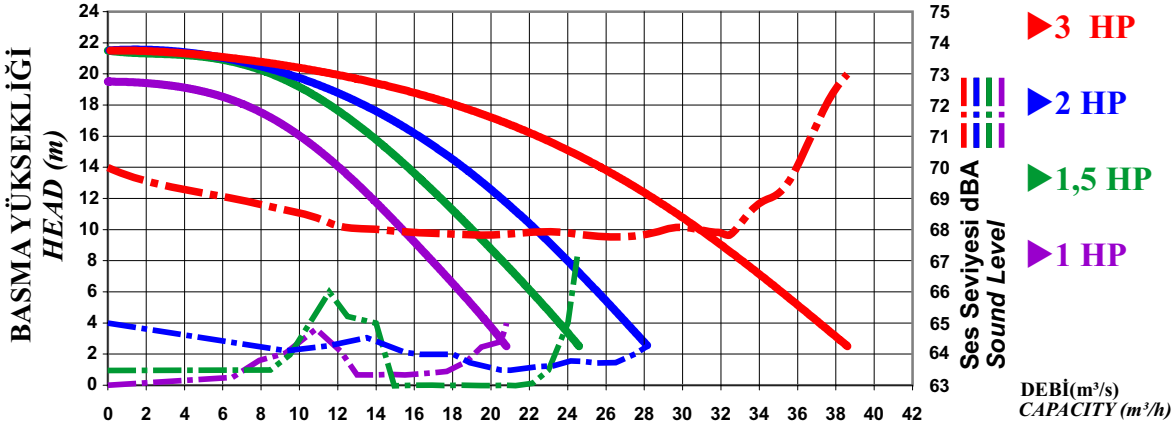

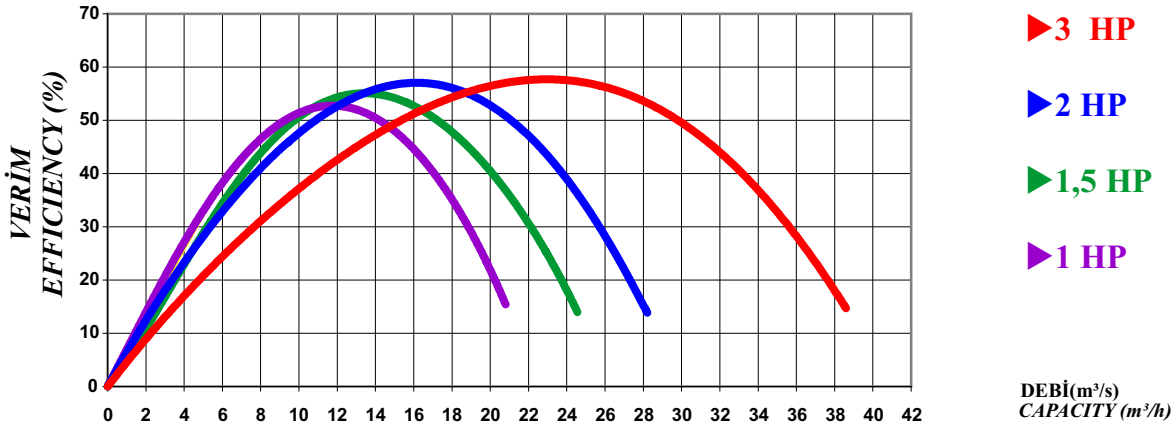

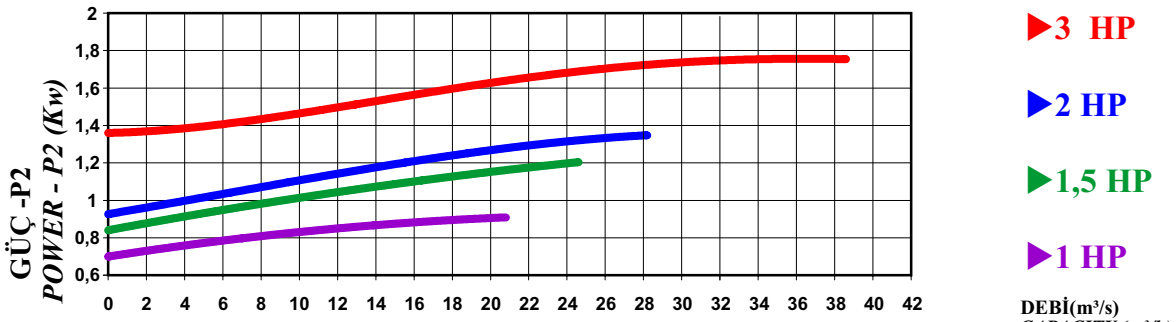

Ön filtresiz pompa eğrileri, TSE EN ISO 9906 standartlarına uygundur.
Without prefilter pump curves are convenient to TSE EN ISO 9906 standards.

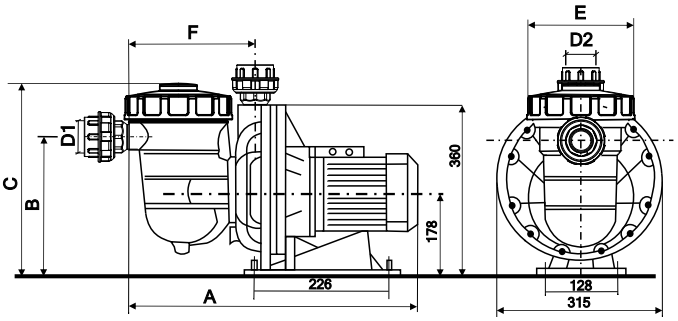

GERÇEK TEST VERİLERİ
REAL TEST VALUES

GÜÇ *POWER*	BASMA YÜK. - *HEAD* (m)							
	6	8	10	12	14	16	18	20
	DEBİ - *CAPACITY* (m³/h)							
1 HP	19	17	15	14	12	10	7	
1,5 HP	22	21	19	17	16	14	11	8
2 HP	25	24	23	21	19	17	13	10
3 HP	35	33	31	29	26	23	18	12

Özgül Ağırlık *Specific Gravity* : 1 gr/cm³

Sıcaklık *Temperature* : 20 °C

Akışkan için geçerli değerlerdir.
Current values for fluid

POMPA *PUMP*	A mm	B mm	C mm	F mm	E mm	D1 mm	D2 mm	D1 Ansi	D2 Ansi
1 HP - 1,5 HP	616	280	385	242	203	63	50	2"	1 ½"
2 HP - 3 HP	650	292	415	276	230	75	63	2 ½"	2"



İTHAL HAVUZ POMPALARI
IMPORTED POOL PUMPS

HP	MALZEME CİNSİ *DESCRIPTION*	KOD *CODE*	FİYATI (€) *PRICE*
1/3	(300 W) Önfiltreli pompa *(300 W) Pump with prefilter*	İHP-300	**201,64**
1/2	(350 W) Önfiltreli pompa *(350 W) Pump with prefilter*	İHP-350	**212,29**
3/4	(450 W) Önfiltreli pompa *(450 W) Pump with prefilter*	İHP-450	**223,65**

1/3 - 1/2 - 3/4 HP PERFORMANS EĞRİLERİ
1/3 - 1/2 - 3/4 HP PERFORMANCE RANGE

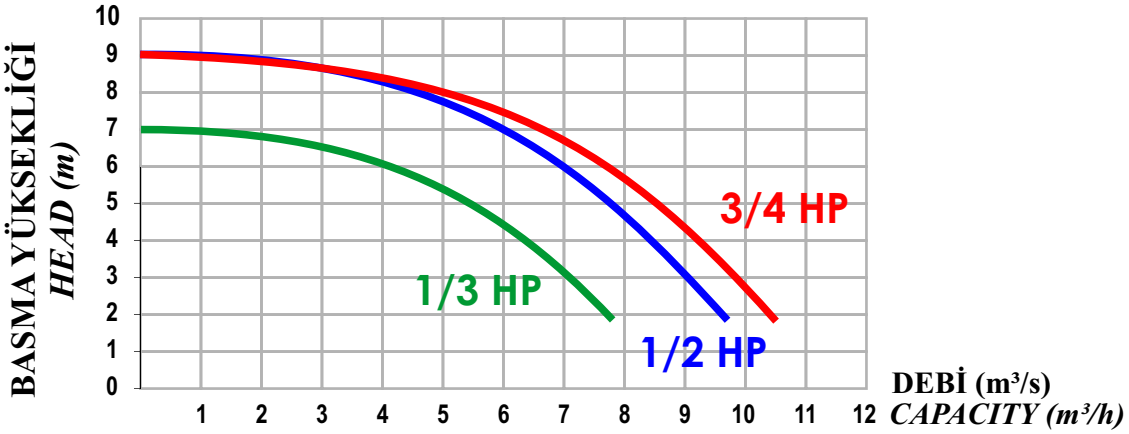

(Gerçek test verileridir / *Real test values*)

50 HZ - 2850 d/dak *(rpm)*

YENİ MODEL İTHAL DALGIÇ POMPALARI
NEW IMPORTED SUBMERCIBLE PUMPS





MODEL	MALZEME CİNSİ *DESCRIPTION*	DEBİ(5MSS) *FLOW*	FİYAT (€) *PRICE*
CAT-650	250 W Monofaze Temiz Su Dalgıç Pompa *250 W Monophase Submercible Pump (Clear Water)*	5 m³/h	***
CAT-660	400 W Monofaze Temiz Su Dalgıç Pompa *400 W Monophase Submercible Pump (Clear Water)*	7,5 m³/h	***
CAT-662	900 W Monofaze Temiz Su Dalgıç Pompa *900 W Monophase Submercible Pump (Clear Water)*	14 m³/h	***
CAT-670	550 W Monofaze Paslanmaz Temiz Su Dalgıç Pompa *550 W Monophase* Stainless *Submercible Pump (Clear Water)*	10 m³/h	***
CAT-675	550 W Monofaze Paslanmaz Kirli Su Dalgıç Pompa *550 W Monophase* Stainless *Submercible Pump (Dirty Water)*	12 m³/h	***
CAT-676	1100 W Monofaze Paslanmaz Kirli Su Dalgıç Pompa *1100 W Monophase* Stainless *Submercible Pump (Dirty Water)*	13,5 m³/h	***

NOZBART POMPA ÖNFİLTRELERİ
NOZBART PUMP PREFILTERS

MALZEME CİNSİ *DESCRIPTON*	GİRİŞ *INLET*	ÇIKIŞ *OUTLET*	KOD *CODE*	FİYATI *PRICE (€)*	HACİM *VOLUME*	MODEL *MODEL*
1 ½" Girişli pompa önfiltresi *1 ½" Inlet pump prefilter*	50	63	PKT-Ş50	**164,01**	**3,9 lt.**	**ŞİRİN**
2" Girişli pompa önfiltresi *2" Inlet pump prefilter*	63	63	PKT-Ş63	**164,01**	**3,9 lt.**	**ŞİRİN**
2" Girişli pompa önfiltresi *2" Inlet pump prefilter*	63	75	PKT-C63	**185,31**	**7,5 lt.**	**COŞKUN**
2 ½" Girişli pompa önfiltresi *2 ½" Inlet pump prefilter*	75	75	PKT-C75	**185,31**	**7,5 lt.**	**COŞKUN**
3" Girişli pompa önfiltresi *3" Inlet pump prefilter*	90	110	PKT-090	**441,62**	**12,8 lt.**	**HUZUR**
4" Girişli pompa önfiltresi *4" Inlet pump prefilter*	110	110	PKT-110	**441,62**	**12,8 lt.**	**TUFAN TAŞKIN**
4" Girişli pompa önfiltresi *4" Inlet pump prefilter*	110	110	PKT-111	**690,12**	**20,0 lt.**	**SÜPER TUFAN**
4 ½" Girişli pompa önfiltresi *4 ½" Inlet pump prefilter*	125	110	PKT-125	**690,12**	**20,0 lt.**	**SÜPER TUFAN**
8" Girişli pompa önfiltresi *8" Inlet pump prefilter*	225	225	PKT-225	**1.953,21**	**80,0 lt.**	**TSUNAMİ SULTAN**



ÖN FİLTRE DEBİ&KAYIP EĞRİSİ
PREFILTER FLOW&LOSS CURVE

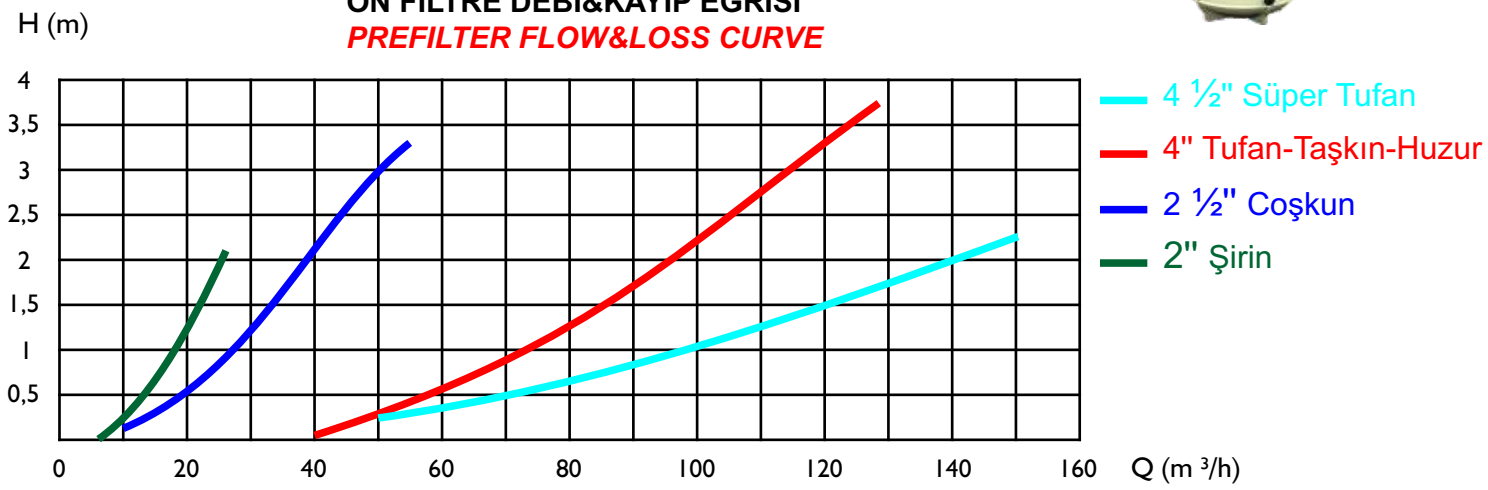

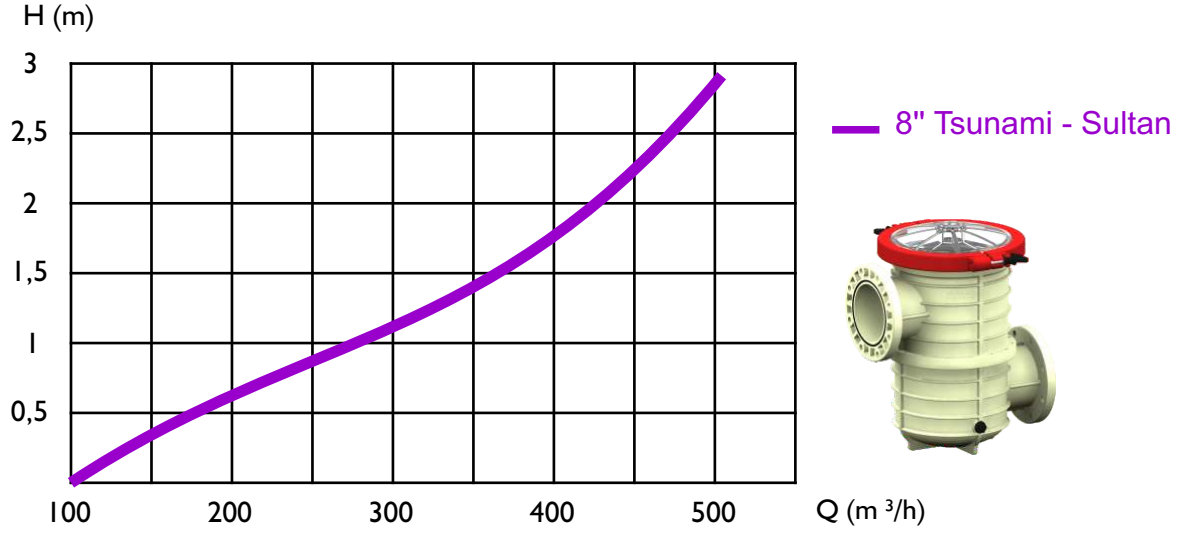

PASLANMAZ ÇELİK ÖNFİLTRELER
STAINLESS STEEL PREFILTERS



MALZEME CİNSİ *DESCRIPTON*	KOD *CODE*	FİYATI *PRICE (€)*	AMBALAJ *PACKAGE*
2 ½" Önfiltre (Dişli bağlantılı) 304 Kalite *2 ½" Prefilter (Threaded connection) AISI 304*	PÇÖ-075	***	1 ADET *1 UNIT*
3" Önfiltre (Dişli bağlantılı) 304 Kalite *3" Prefilter (Threaded connection) AISI 304*	PÇÖ-090	***	1 ADET *1 UNIT*
4" Önfiltre (Dişli bağlantılı) 304 Kalite *4" Prefilter (Threaded connection) AISI 304*	PÇÖ-110	***	1 ADET *1 UNIT*
5" Önfiltre (Dişli bağlantılı) 304 Kalite *5" Prefilter (Threaded connection) AISI 304*	PÇÖ-140	***	1 ADET *1 UNIT*
6" Önfiltre (Dişli bağlantılı) 304 Kalite *6" Prefilter (Threaded connection) AISI 304*	PÇÖ-160	***	1 ADET *1 UNIT*

KAUÇUK KOMPANSATÖR (ANTİ-TİTREŞİM)
RUBBER EXPANSION JOINT (ANTI-VIBRATION)



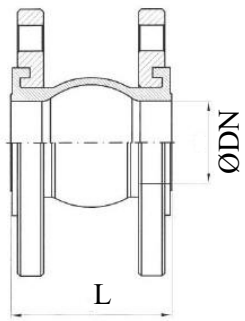

MALZEME CİNSİ *DESCRIPTON*	KOD *CODE*	FİYATI *PRICE (€)*	AMBALAJ *PACKAGE*
DN 50 Kauçuk Kompansatör (Anti-titreşim) PN 16 ***DN 50*** *Rubber Expansion Joint (Anti-Vibration) PN 16*	KOM-050	***	1 ADET *1 UNIT*
DN 65 Kauçuk Kompansatör (Anti-titreşim) PN 16 ***DN 65*** *Rubber Expansion Joint (Anti-Vibration) PN 16*	KOM-065	***	1 ADET *1 UNIT*
DN 80 Kauçuk Kompansatör (Anti-titreşim) PN 16 ***DN 80*** *Rubber Expansion Joint (Anti-Vibration) PN 16*	KOM-080	***	1 ADET *1 UNIT*
DN 100 Kauçuk Kompansatör (Anti-titreşim) PN 16 ***DN 100*** *Rubber Expansion Joint (Anti-Vibration) PN 16*	KOM-100	***	1 ADET *1 UNIT*
DN 125 Kauçuk Kompansatör (Anti-titreşim) PN 16 ***DN 125*** *Rubber Expansion Joint (Anti-Vibration) PN 16*	KOM-125	***	1 ADET *1 UNIT*
DN 150 Kauçuk Kompansatör (Anti-titreşim) PN 16 ***DN 150*** *Rubber Expansion Joint (Anti-Vibration) PN 16*	KOM-150	***	1 ADET *1 UNIT*
DN 200 Kauçuk Kompansatör (Anti-titreşim) PN 16 ***DN 200*** *Rubber Expansion Joint (Anti-Vibration) PN 16*	KOM-200	***	1 ADET *1 UNIT*
DN 250 Kauçuk Kompansatör (Anti-titreşim) PN 16 ***DN 250*** *Rubber Expansion Joint (Anti-Vibration) PN 16*	KOM-250	***	1 ADET *1 UNIT*
DN 300 Kauçuk Kompansatör (Anti-titreşim) PN 16 ***DN 300*** *Rubber Expansion Joint (Anti-Vibration) PN 16*	KOM-300	***	1 ADET *1 UNIT*

Anma Çapı /*Nominal Diameter*	**DN**	20	25	32	40	50	65	80	100	125	150	200	250	300
Boy / *Lenght*	**L**	93				99	108	116	129	142	156	177	206	217
Hareket Yeteneği / *Reaction Ability*														
Doğrusal / *Lineer*	**Max.**	8					12			16			20	
	Min.	4					6		10			14		
Açısal / *Angular*	**<°**	15												

CAM ELYAF TAKVİYELİ ETANJ PANOLAR
FIBERGLASS REINFORCED POLYESTER BOARDS

MALZEME CİNSİ *DESCRIPTION*	Tek Motorlu *Single Motored*		Çift Motorlu *Double Motored*		Üç Motorlu *Three Motored*	
	KOD *CODE*	FİYATI *PRICE (€)*	KOD *CODE*	FİYATI *PRICE (€)*	KOD *CODE*	FİYATI *PRICE (€)*
1/4-3 HP Pompalar için özel panolar *Special board for **1/4-3HP** pumps*	PAN-0130	**600,66**	PAN-0230	**1.202,74**	PAN-0330	**1.803,40**
3,5-5,5 HP Pompalar için özel panolar *Special board for **3,5-5,5** pumps*	PAN-0155	**630,48**	PAN-0255	**1.259,54**	PAN-0355	**1.890,02**
7,5 HP Pompalar için özel panolar *Special board for **7,5 HP** pumps*	PAN-0175	**826,44**	PAN-0275	**1.652,88**	PAN-0375	**2.479,32**
10 HP Pompalar için özel panolar *Special board for **10 HP** pumps*	PAN-0110	**843,48**	PAN-0210	**1.686,96**	PAN-0310	**2.530,44**
12,5-15 HP Pompalar için özel panolar *Special board for **12,5-15 HP** pumps*	PAN-0115	**917,32**	PAN-0215	**1.836,06**	PAN-0315	**2.753,38**
20 HP Pompalar için özel panolar *Special board for **20 HP** pumps*	PAN-0120	**1.090,56**	PAN-0220	**2.182,54**	PAN-0320	**3.273,10**
25 HP Pompalar için özel panolar *Special board for **25 HP** pumps*	PAN-0125	**1.143,10**	PAN-0225	**2.286,20**	PAN-0325	**3.429,30**
30 HP Pompalar için özel panolar *Special board for **30 HP** pumps*	PAN-0131	**1.320,60**	PAN-0231	**2.639,78**	PAN-0331	**3.960,38**
40 HP Pompalar için özel panolar *Special board for **40 HP** pumps*	PAN-0140	*	PAN-0240	*	PAN-0340	*
50 HP Pompalar için özel panolar *Special board for **50 HP** pumps*	PAN-0150	*	PAN-0250	*	PAN-0350	*
60 HP Pompalar için özel panolar *Special board for **60 HP** pumps*	PAN-0160	*	PAN-0260	*	PAN-0360	*



* Siemens termik röle ve kantaktörlü
* Pako şalterli, faz ve kaçak akım koruma röleli
* Harici priz ve w otomat korumalı
* Dozaj pompası ve lambalı bağlantılı
* Lütfen fiyat sorunuz

* *Siemens thermic relay and conductor*
* *Paco switch, phase and leakage current relay*
* *External plug and protective w automation*
* *Dosing pump and light connection*
* *Please consult us*

YUMUŞAK KALKIŞLI CAM ELYAF TAKVİYELİ ETANJ PANOLAR
FIBERGLASS REINFORCED POLYESTER BOARDS WITH SOFTSTARTER

MALZEME CİNSİ *DESCRIPTION*	Tek Motorlu *Single Motored*		Çift Motorlu *Double Motored*		Üç Motorlu *Three Motored*	
	KOD *CODE*	FİYATI *PRICE (€)*	KOD *CODE*	FİYATI *PRICE (€)*	KOD *CODE*	FİYATI *PRICE (€)*
7,5 HP Pompalar için özel panolar *Special board for **7,5-12,5 HP** pumps*	PAN-0176	**1.126,06**	PAN-0276	**2.252,12**	PAN-0376	**3.376,76**
10 HP Pompalar için özel panolar *Special board for **10 HP** pumps*	PAN-0111	**1.265,72**	PAN-0211	**2.530,44**	PAN-0311	**3.795,66**
12,5-15 HP Pompalar için özel panolar *Special board for **12,5-15 HP** pumps*	PAN-0116	**1.425,68**	PAN-0216	**2.851,36**	PAN-0316	**4.275,62**
20 HP Pompalar için özel panolar *Special board for **20 HP** pumps*	PAN-0121	**1.675,60**	PAN-0221	**3.349,78**	PAN-0321	**5.025,38**
25 HP Pompalar için özel panolar *Special board for **25 HP** pumps*	PAN-0126	**1.897,12**	PAN-0226	**3.794,24**	PAN-0326	**5.689,94**
30 HP Pompalar için özel panolar *Special board for **30 HP** pumps*	PAN-0132	**2.428,20**	PAN-0232	**4.857,82**	PAN-0332	**7.286,02**
40 HP Pompalar için özel panolar *Special board for **40 HP** pumps*	PAN-0141	*	PAN-0241	*	PAN-0341	*
50 HP Pompalar için özel panolar *Special board for **50 HP** pumps*	PAN-0151	*	PAN-0251	*	PAN-0351	*
60 HP Pompalar için özel panolar *Special board for **60 HP** pumps*	PAN-0161	*	PAN-0261	*	PAN-0361	*

* Pako şalterli, faz ve kaçak akım koruma röleli
* Harici priz ve w otomat korumalı
* Dozaj pompası ve lambalı bağlantılı
* Lütfen fiyat sorunuz

* *Paco switch, phase and leakage current relay*
* *External plug and protective w automation*
* *Dosing pump and light connection*
* *Please consult us*

SIVI SEVİYE KONTROL RÖLELERİ
LIQUID LEVEL CONTROLLER

MALZEME CİNSİ *DESCRIPTON*	KOD *CODE*	FİYATI *PRICE (€)*
Sıvı seviye kontrol rölesi *Liquid level controller*	SSK-001	*



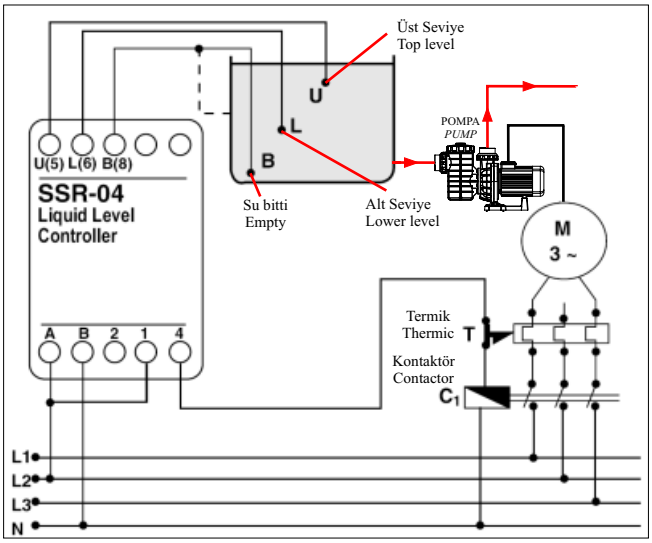

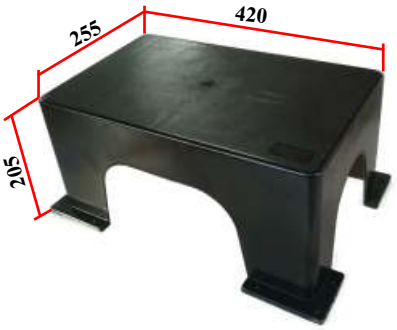

PLASTİK POMPA SEHPASI
PLASTIC PUMP STAND

TEK POMPA İÇİN /// *FOR ONE PUMP*

MALZEME CİNSİ *DESCRIPTON*	KOD *CODE*	a x b x h	FİYATI *PRICE (€)*
Plastik tekli pompa sehpası (Hamsi-Şirin-Coşkun-İlk Seri) *Plastic pump stand-single (Hamsi-Şirin-Coşkun-İlk Series)*	PSP-001	**420x255x205**	**19,88**

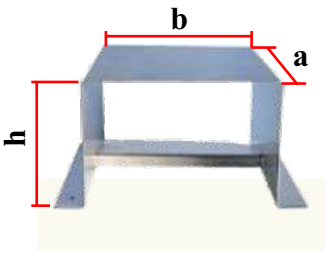

PASLANMAZ ÇELİK POMPA SEHPALARI
STAINLESS STEEL PUMP STAND

TEK POMPA İÇİN /// *FOR ONE PUMP*

MALZEME CİNSİ *DESCRIPTON*	KOD *CODE*	a x b x h	FİYATI *PRICE (€)*
Şirin serisi paslanmaz çelik tekli pompa sehpası *Şirin series stainless steel pump stand-single*	ÇPS-100	**355x190x200**	*
Coşkun serisi paslanmaz çelik tekli pompa sehpası *Coşkun series stainless steel pump stand-single*	ÇPS-200	**425x275x200**	*
Huzur serisi paslanmaz çelik tekli pompa sehpası *Huzur series stainless steel pump stand-single*	ÇPS-300	**506x365x200**	*
Taşkın ve Tufan serisi paslanmaz çelik tekli pompa sehpası *Taşkın and Tufan series stainless steel pump stand-single*	ÇPS-400	**585x315x200**	*

ÇİFT POMPA İÇİN /// *FOR TWO PUMPS*

MALZEME CİNSİ *DESCRIPTON*	KOD *CODE*	a x b x h	FİYATI *PRICE (€)*
Şirin serisi paslanmaz çelik çiftli pompa sehpası *Şirin series stainless steel pump stand-double*	ÇPS-101	**355x580x200**	*
Coşkun serisi paslanmaz çelik çiftli pompa sehpası *Coşkun series stainless steel pump stand-double*	ÇPS-201	**425x750x200**	*
Huzur serisi paslanmaz çelik çiftli pompa sehpası *Huzur series stainless steel pump stand-double*	ÇPS-301	**506x930x200**	*
Taşkın ve Tufan serisi paslanmaz çelik çiftli pompa sehpası *Taşkın and Tufan series stainless steel pump stand-double*	ÇPS-401	**585x830x200**	*

* Lütfen fiyat sorunuz
Please consult us

POMPA UYGULAMALARI
PUMP APPLICATIONS

Paralel Bağlı Pompalar//Pumps Connected in Parallel

Pompalar paralel bağlanarak debi arttırabilir. Paralel bağlanan çok sayıda pompanın oluşturduğu sistemin performans eğrisi belli bir basma yüksekliğindeki debilerinin toplamı ile elde edilir. Örnek olarak iki eş pompanın paralel bağlandığı bir sistemde basma yüksekliğinin her değeri için debi tekli çalışmaya göre iki katına çıkacaktır. Bypass dolaşımı ile kaçağı engellemek için pompa çıkışlarına birer çekvalf konmalıdır.

Flow can be increased by connecting pumps in parallel. Performence curve of the system, that is composed by several pumpsconnected in parallel, is obtained by sum of the flows of the head. As an example, in a system of two identical pumps connected in parallel, flow will be doubled for each value of head, compared to single run. In order to prevent feedback on the other pump, it is necessary to put check valve on the output of eachpump.

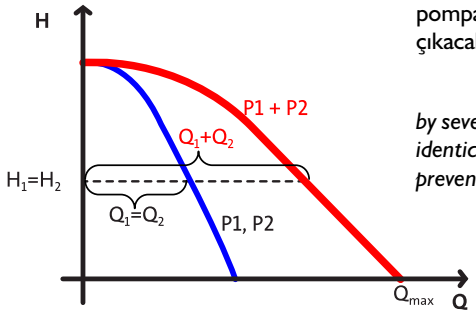

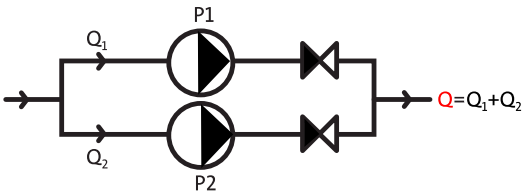

Seri Bağlı Pompalar//Pumps Connected in Series

Pompalar seri bağlanarak basınç arttırılabilir. Seri bağlanan çok sayıda pompanın oluşturduğu sistemin performans eğrisi belli bir debi değerindeki basma yüksekliklerinin toplamı ile elde edilir. Örnek olarak iki eş pompanın seri bağlandığı bir sistemde debinin her değeri için basma yüksekliği tekli çalışmaya göre iki katına çıkacaktır. Her pompa birer çekvalf ile by pass yapılarak pompaların tekli çalışmaları halinde direnç azaltılmış olur.

Pressure can beincreased by connecting pumps in series. Performance curve of the system that is composed by several pumps connected in series, is obtained by sum of heads of the flow. As an example, in a system of two identical pumps connected in series, head will be doubled for each value of flow, compared to single run. Each pump is by-passed by one check valve. Resistance is reduced by single work of the pump.

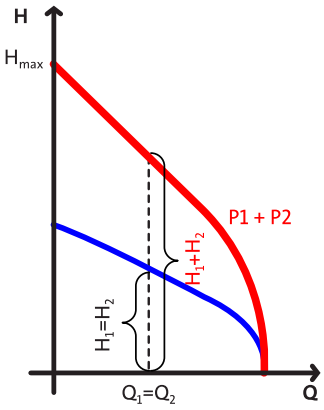

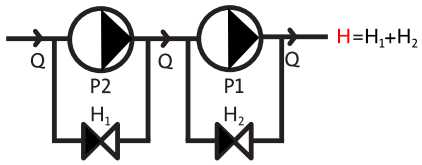

Hız (Frekans) Kontrollü Pompalar//Speed (Frequency) Controlled Pumps

Motor devir sayısını değiştirerek debiyi ve basıncı arttırıp, azaltabiliriz. Bu değerler yandaki formüllere göre değişir. Buradan anlaşılacağı gibi pompanın normal devrinden daha düşük değerde çalıştırılacaksa sorun olmaz, güvenle çalıştırabilirsiniz. Normal devrinden daha yüksek devirlere çalıştırılacaksa güç devir sayısı oranının küpü ile orantılı artacaktır. Pompa seçiminde ARGE bölümüne danışabilirsiniz. Size hizmet etmekten onur duyacağız.

It is possible to increase or decrease flow and pressure by changing the number of motor cycle. These values vary according to the formulas on the right side. As can be seen here, it is safe to operate pump in a value lower than its normal value, power will increase in the same ratio of the cube of number of cycles. For selection of the pump, you can consult our reseach and development department. We will be honored to support you.

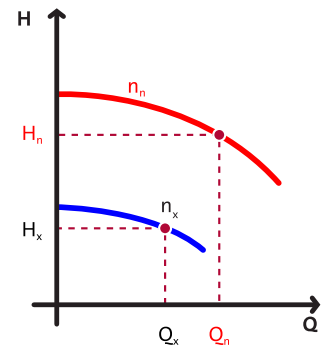

Debi	Basınç	Güç
$\frac{Q_x}{Q_N} = \frac{n_x}{n_N}$	$\frac{H_x}{H} = \left(\frac{n_x}{n_N}\right)^2$	$\frac{P_x}{P_N} = \left(\frac{n_x}{n_N}\right)^3$

Q= Debi *(Flow)* m³/saat
H= Basma Yüksekliği *(Head)* m
n= Devir *(rpm)*
P= Güç *(Power)* kw
x= İstenen Değer *(Setpoint)*
N=Nominal Değer *(Nominal Value)*

Hız Kontrolü//*Speed Control*

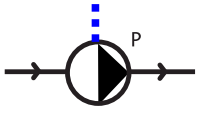

7,5 - 10 - 12,5 - 15 - 20 - 25 - 30 40 - 50 - 60 HP Y-Δ GÜÇ ŞEMASI

Y-Δ ELECTRICAL CONNECTION

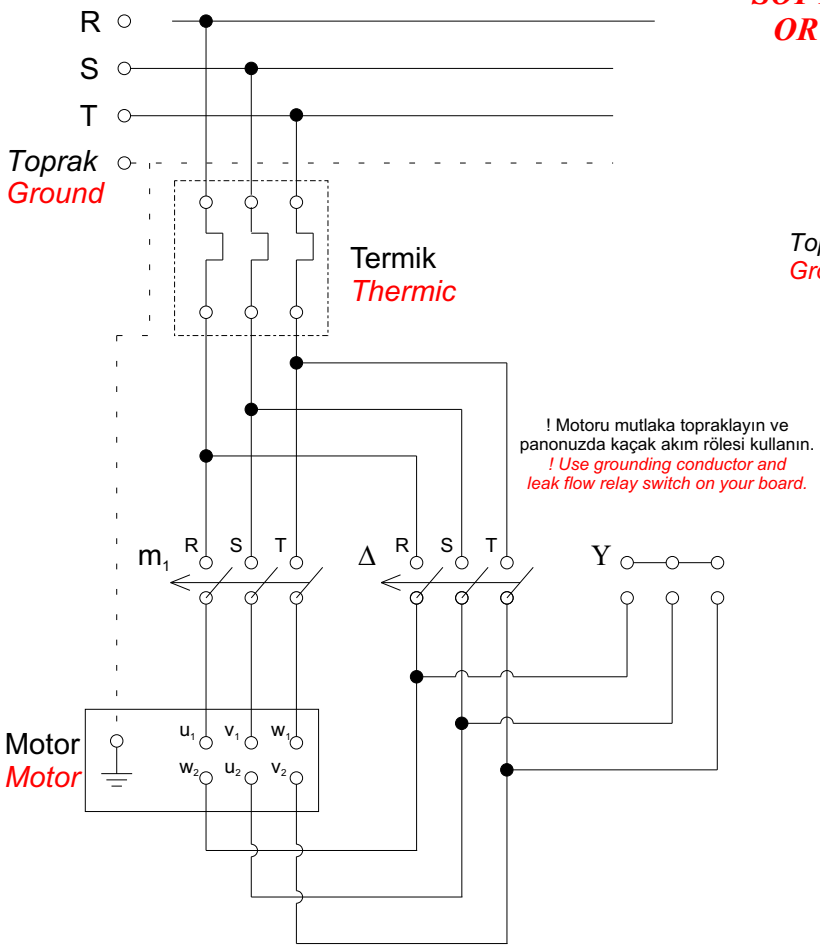

İLK ÇALIŞTIRMA

Önce Y ve m_1 kontaktörü 3 saniye devreye girecek. Sonra zaman rölesi Y kontaktörünü devreden
çıkaracak
Δ kontaktörünü devreye alarak zaten devrede olan m_1 kontaktörü ile birlikte devamlı çalışacaktır.

WARNING DURING START UP

Star Delta Motor Starting: See connection and wiring diagrams. When the operating voltage is applied, the star (Y) and m_1 *contacts are closed and then released after the operating time, 3 sec. The delta (Δ) contacts and* m_1 *are closed after the transition time (fixed at factory).*

HER GÜÇTEKİ POMPA İÇİN YUMUŞAK YOL VERİCİ VEYA DEĞİŞKEN FREKANSLI SÜRÜCÜ GÜÇ ŞEMASI

SOFT STARTER ELECTRICAL CONNECTION OR VARIABLE FREQUENCY DRIVE (VFD)

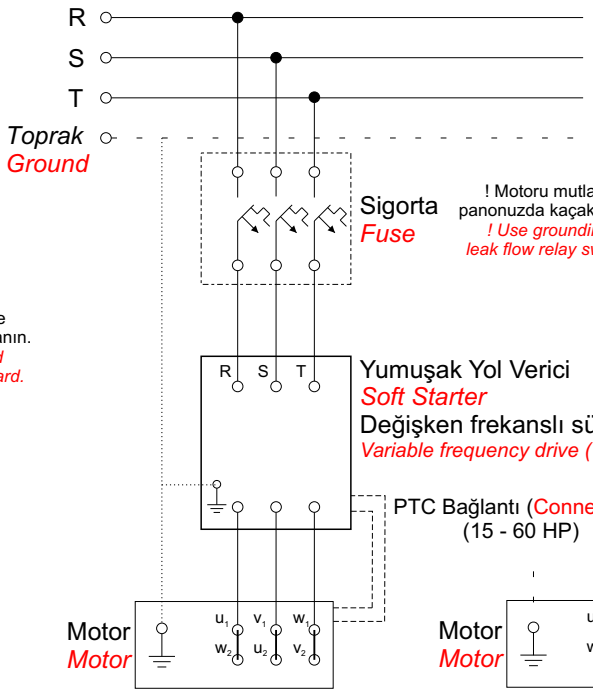

7,5 - 60 HP
Pompalar için elektrik bağlantısı
Electrical connection

1 - 5,5 HP
Pompalar için elektrik bağlantısı
Electrical connection

Yumuşak yol verici tam motor gücünde seçilmelidir,
küçük yada büyük olmamalıdır.
Tavsiye edilen Yumuşak yol verici hem kalkış hem duruş ayarlı olmalıdır.

Select a soft starter according to the rated motor power, must not be more or less.
Soft starter recommended should be with adjustment of start and stop.

Gücü kapatın ve pompaya bakım yapmadan önce beş dakika bekleyiniz.
Turn off power and wait 5 minutes before servicing pump.

1/2 - 5,5 HP Trifaze Güç Şeması
1/2 - 5,5 HP Triphase Electrical Connection

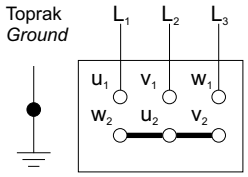

1/4 - 3 HP Monofaze Güç Şeması
1/4 - 3 HP Monophase Electrical Connection

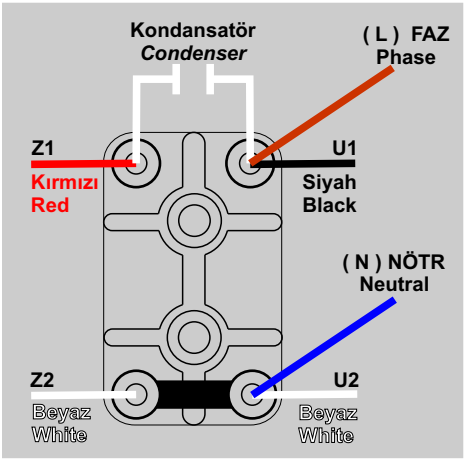

MONOFAZE POMPA PANOLARINDA DİKKAT EDİLMESİ GEREKLİ HUSUSLAR

GÜÇ		SİGORTA	TERMİK
HP	KW	A	A
1/4	0,18	4-6	1,7
1/3	0,25	4-6	2,1
1/2	0,37	4-6	3,1
3/4	0,55	4-6	4,4
1	0,75	6	5,5
1,5	1,1	6	5,5
2	1,5	16	5,6
3	2,2	20	8,3

Termik Bağlantısı (Aşağıdaki şekilde yapılmalıdır.)

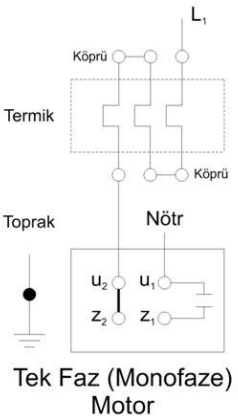

Tek Faz (Monofaze) Motor

TS EN ISO 9906 Pompa Performans Kabul Deneyleri Standardı / *Pump Performance Acceptance Tests*

Müsaade edilebilir toplam belirsizlik değerleri / *Permissible values of overall measurement uncertainties*

Büyüklük *(Quantity)*	Sembol / *Symbol*	Tüm Plastik %	Sınıf 1 / *Grade 1* %	Sınıf 2 / *Grade 2* %
Debi *(Flow Rate)*	e_Q	± 2,0	± 2,0	± 3,5
Pompa toplam (basma) yükü *Pump total head*	e_H	± 1,0	± 1,5	± 5,5
Pompa giriş gücü (tahrik gücü ve motor veriminden hesaplanan) *Pump power input (computed from driver power and motor effc.*	e_p	± 1,0	± 2,0	± 4,0

YÜZME HAVUZU POMPALARININ YERLEŞTİRİLMESİ VE KULLANILMASINDA DİKKAT DİLECEK HUSUSLAR

Dışarıdan suya enerji vererek, giriş enerjisinden daha büyük bir enerji ile çıkmasını sağlayan makinalara POMPA denir. Havuzlarda istenen su niteliklerini aynı seviyede tutmak için devamlı sirkülâsyona, dolayısıyla bu işlevi yapacak pompaya ihtiyaç vardır. Pompa; suyun havuzdan filtreye, ısıtıcıya, besleyicilere ve tekrar havuza devamlı akışını temin eder. Havuzlarda genelde santrifüj pompalar kullanılır.

Boru tesisatı ve yukarıda belirtilen sistem elemanları tüm parçalar devridaim akışına karşı direnç oluşturur. Bu direnç basma yüksekliği gibi metre su sütunu (mss) olarak ifade edilir. Bu dirence karşılık pompa, bir akış temin eder. Tesisattan saatte metre küp olarak geçen su miktarına debi denir ve m3/saat olarak ifade edilir. Pompa, sistemin bu direncini yenecek gerekli debiyi temin edecek şekilde seçilmelidir. Debi seçimi için UHE talimatı No: 1 'e bakılabilir.

Her pompanın basma yüksekliğine bağlı debi diyagramı vardır. Pompa tipi bu diyagramdan seçilir.

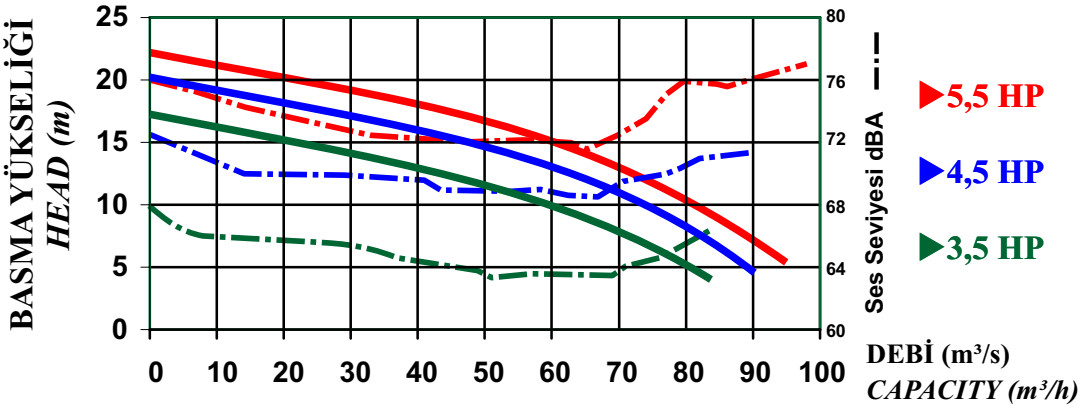

Bu diyagramdan anlaşılacağı gibi sistem direnci ne kadar düşükse, pompanın ürettiği akış o kadar büyük olur. Tersine direnç ne kadar büyükse akış o kadar küçük olur. Bu sebeple santrifüj pompa, temiz filtre ile çalıştığında filtrenin pis olduğu zamana oranla daha fazla akış üretir. Çıkış vanası kapatıldığında en büyük direnç gösterilmiş, akış kesilmiş olur. Pompa çarkı sadece suyu çalkalar, pompanın istediği enerji en küçük miktardadır. Bu sebeple büyük bir santrifüj pompanın ilk çalıştırılmasında elektrik devresinin zorlanmaması istenirse pompanın çıkış vanası kapatılmalı, pompa tam devrini aldıktan sonra açılmalıdır.

Bütün pompa üreticileri pompanın çalıştırılmasında basma tarafı vanasının kapalı pozisyonda olmasını tavsiye ederler ve böyle olmalıdır. Bu pozisyonda elektrik motoru en az enerjiyi çeker. Vana kapalı iken, pompa içindeki basıncın en yüksek değerde olması sizi yanıltmasın. Pompa su basmadığı için güç çekilmemektedir. Motor, suyu çalkalama, kendi sürtünmesi ve iç kaçakları dışında bir iş yapmamaktadır. Pompa tam devrini aldıktan sonra vana yavaş yavaş açılarak devreye su verilmelidir.

Altını çizerek şunu bir defa daha söyleyelim, pompanın emme tarafı vanası hiçbir şekilde kapatılmamalıdır. Bu vana sadece arıza halinde pompayı sökmek içindir. Eğer bir debi ayarı yapılacaksa sadece basma tarafı vanasından ayar yapılabilir. Pompa çalıştıktan sonra basma tarafı vanasını açmayı unutursak su devamlı çalkalama ve sürtünme neticesinde aşırı ısınacak, pompayı tahrip edecektir. Unutma tehlikesi söz konusu ise küçük çaplı bir boru ve vana ile basma vanasının iki tarafı baypas yapılabilir .

Pompaları emiş yapılacak su kaynağının olabildiğince yakınına yerleştirin, mümkünse direkt bağlayın. Son fittings ile pompa girişi arasına en az boru çapının beş katı uzunlukta düz boru yerleştirin. Pompa emiş hatlarından sisteme hava emdirilmemelidir. Titreşimi ve gürültüyü önlemek için pompanın emiş ve çıkış tarafına kompansatörler koyun. Pompayı zeminden yüksek sehpa üzerine titreşim söndürücü lastiklerle monte edin. Giriş ve çıkış borularının ağırlığı pompaya yüklenmemeli, pompaya ağırlık taşıtılmamalıdır. Boruların ekseni kelepçelerle pompanın giriş ve çıkış eksenine getirilmeli, rakorlar boruları çektirip eksene getirme aracı olarak kullanılmamalıdır. Pompa rakorları söküldüğünde boru ve pompa eksenlerinden sapmalar olmamalıdır.

Zorunlu olmadıkça pompaya emiş yaptırmayın. Üç metreden fazla emiş yüksekliği tavsiye edilmez. Pompa emiş su seviyesi pompa seviyesinden aşağıda ise emiş hattı en alçak noktadan, pompa girişi itibarî ile sürekli yukarı doğru meyilli olmalıdır. Pompa emiş su seviyesi pompa seviyesinden yukarıda ise pompa emişi yönünde devamlı aşağı doğru tesisat döşenmelidir. Herhangi bir noktadaki ters meyil hava cepleri oluşturur.

Emilen su seviyesinin pompa emişinden aşağıda olması, emiş hattının uzunluğu, boru çapının küçük seçilmesi, ön filtre süzgecinin küçük ve kirli olması emme hattındaki diğer elemanlar pompa çarkının emiş kesitindeki net pozitif yükün düşmesine (NPSH – Net Pozitive Suction Head) bu da kavitasyona sebep olur. Kavitasyon pompa çarkını kısa sürede tahrip eder. Pompa emiş hatlarında kesinlikle küçük çaplı boru seçilmemelidir. Pompanın giriş ve çıkış çapları boru seçiminde bir ölçü değildir. UHE talimatı No: 1 'de pompa emiş hatları için maksimum hız 1.5 m/sn., basma hatları için maksimum hız 2.5 m/sn. olarak verilmektedir. 169. sayfada yüzme havuzu için boru seçimi tablosundan pompanın debisine bağlı olarak emme ve basma hatlarının boru çaplarını seçebilirsiniz.

Pompayı kuru ve taze hava sirkülâsyonunun olduğu yere yerleştirin. Kapalı alana yerleştirilen pompanın motor soğutma fanı taze hava alamazsa kendi üzerinden geçen sıcak havayı tekrar motora verir. Motor soğuyamaz. Yüksek sıcaklıklarda çalışma, yalıtımda daha hızlı bozulma oluşturur. Bu da motorun ömrünün kısalması ile sonuçlanır. Elektrik kablosunun kesiti motor gücüne uygun seçilmelidir. Düşük voltaj, ihtiyaç olan gerekli gücün temini için ekstra amperin çekilmesine, bu da motorun aşırı ısınmasına sebep olur. Elektrik motoru termik röle, kaçak akım rölesi ile korunmalı ve sistem komple topraklanmalıdır.

Pompa motoru çalıştırılmadan önce soğutma fanı tarafından mil elle döndürülerek pompada herhangi bir cisim olup olmadığı anlaşılmalıdır. Pompalar kesinlikle susuz çalıştırılmaz. Mekanik seramik salmastralı pompalarda grafit parça seramik yüzeye yay kuvveti ile devamlı bastırılır ve dönme sırasında bu şekilde sürtünme sızdırmazlığı temin eder. Elektrik bağlantısından önce tesisatta su olsun veya olmasın ön filtreyi su ile doldurun. Pompada su varsa salmastra yüzeyleri arasında ince bir su filmi oluşur. Dönen parçalar bu su filmi üzerinde kayar. Genelde elektrik bağlantısı sırasında motorun dönüş yönünü görmek için pompalara su koymadan tecrübe çalıştırmaları yapılmaktadır. Böyle bir çalıştırmada dakikada 3000 defa dönen pompanın, salmastrası kuru sürtünme nedeniyle aşırı ısınır. Salmastranın contaları ve plastik yuvası tahrip olur. Daha yeni havuzu devreye almadan, pompa bozulmuş olur. Havuzun süpürülmesinde pompanın emişinden istifade edildiği sistemlerde de bu hal görülmektedir. Havuzun süpürgesi ve hortumu havuza sokulmadan pompa çalıştırılmakta, hava emen pompada yukarıdaki duruma sebebiyet verilmektedir. Emme tarafındaki vanası kapalı olarak çalıştırılan pompalarda da aynı arıza söz konusudur. Böyle bir arıza halinde pompanın motoru ile plastik kapağın hemen altından su damlamaya başlayacaktır.

Ön filtrenin şeffaf kapağından bakıldığında çalışmakta olan pompada hava kabarcıkları ve hava boşluğu görülmemelidir. On filtre sepetinin kirliliği pompayı oldukça zorlar, debinin düşmesine ve kavitasyona sebep olur. Sık sık temizlenmelidir. Donma tehlikesi olan yerlerde tahliye tapası açılarak pompadaki su boşaltılmalıdır. Hiçbir bakım istemeyen mekanik salmastralı pompalar yukarıdaki hususlara dikkat edilerek çalıştırıldığında size senelerce hizmet verebilir.

Pompa emiş hattının başına konan emiş süzgeçlerine çok önemli olduğu için değinmek istiyorum. TS EN 13451-3 standartının 4.6.1 nolu maddesinde belirtildiği gibi emiş yüzeyi hızı 0.5 m/sn den küçük olmalıdır. Bu yüzey pompa emiş hatlarında kullanılan boru çapları çizelgesinde verdiğimiz boru kesiti yüzeyinin 3 katı büyüklüğünde yüzeye denk gelir. İş bununlada bitmiyor standart, her pompa için 2m ötede aynı ölçülerde 1 adet daha emiş süzgeçi yapıp paralel bağlamamız şartını emrediyor.

En küçük pompa kullanmanızda dahi süzgeç emiş yüzeyi 1m² den büyük olmalıdır. Bir kullanıcı herhangi bir şekilde emiş yüzeyine geldiğinde yüzeyin %50 sinden daha fazlasını kapatmamalıdır. Yüzme havuzları kullanımda iken dip süzgeçlerinden emiş yaptırmayın. En küçük pompamız bile emiş hattı kapatıldığında 0,8 bar vakum oluşturur. 40x40 cm emiş süzgecine yapışacak kişiye 1280kg lık kuvvetle çekme uygulanmış olur.

Ucuzluk, boşveri, menfaat temini, banane gibi bahanerlerle yapacağınız standart dışı süzgeçlere sevdiklerinizin veya kendi çocuklarınızın da kapılıp ölebileceklerini lütfen unutmayalım.

İBRAHİM HAKKI UYSAL
Genel Müdür
Makina Yüksek Mühendisi

THE ISSUES TO BE TAKEN INTO CONSIDERATION WHILE INSTALLING AND USING THE SWIMMING POOL PUMPS

The machines which ensures the water to go out with an energy that is bigger than the input energy by energizing it externally are called as PUMPS. A Pump is needed to keep the desired water attributes on desired levels and for a continuous circulation.The pump assures the continuous flow of water from the pool passing through filter, heater, feeders and to the pool again. Centrufigual pumps are commonly used in swimming pools.

Pipe system and system components mentioned above constitute a resistance against the flow circulation. This resistance is expressed with water column meter (wcm). The pump generates a flow as response to this resistance. The water amount which passes through the system in terms of cubic meter in an hour is called as flow rate and it's expressed with m^3/hour. A pump has to be choosen to assure the required flow rate that will overcome the system resistance. UHE instructions No:1 should be checked for flow rate choice.

Each pump has a delivery head depended flow rate diagram. Pump type is chosen according to this diagram.

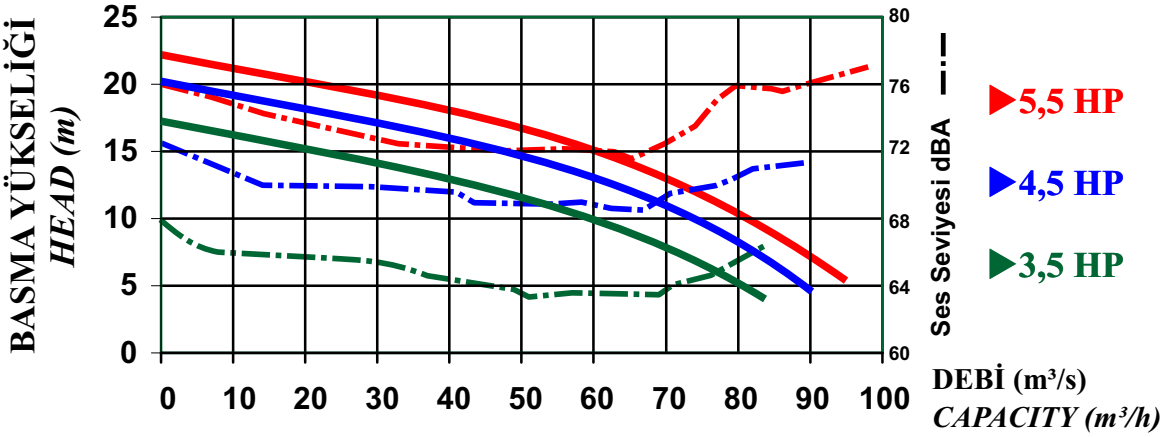

As seen in the diagram, when the system resistance is lower the flow is bigger. In contrast, the higher the resistance is the smaller the flow to be. Therefore the centrifugal pump generates much more flow when it is operated with a clean filter than the case that the filter is dirty. When the outlet valve is closed it means that the maximum resistance is occured and the flow is cut. In this situation, the pump only shakes the water and the energy which is needed by the pump is at minimum. For this reason, when operating a big centrifugal pump for the first time, the pump outlet valve should be closed and the pump should be switched on whenever it reaches to the proper rpm level to avoid the electrical circuit overload.

Whole pump manucturers recommend to bring the control valve on discharge side to turn-off position before running the pump and so it should be. In this position the electric motor consumes minimum energy. The pressure in the pump is at maximum level when the valves are turned-off. But do not let it to mislead you. Because the pump does not consume energy as it's not discharging. The motor does nothing more than shaking the water, self friction and internal leakage. When the pump reaches to full speed the valve should be turned on gradually to release the water to the system.

We would like to emphasize it one more time; the suction side control valve of the pump should never be turned off. This valve is only used for uninstallation of the pump in case of a malfunction. If a flow rate adjustment is needed, it can be done only through the discharge side control valve. If you forget to turn on the discharge side valve after running the pump, the water will overheat as a result of continuous swash and friction and this will damage the pump. If there is a danger of forgetting, both sides of the discharging valve can be by-passed with a small diameter pipe and a valve.

Install the pump as close as possible to the water source which the suction is going to be initialized and if possible connect it directly. Put a straight pipe which is five times longer than its diameter between the last fitting and the pump inlet. You shouldnt let the air enter to the system from pump suction lines.. Fix the pump to the ground to prevent the vibration and noise. The weight of inlet and outlet pipes should not be load on the pump, and the pump should not be forced to carry any kind of weight. The axis of pipes should be brought in the same axis of pump inlet and outlet with the help of clamps. Unions should not be used as a pulling and axis equalization instrument.When the pump unions, disconnected there shouldnt be deviations from pump and pump axes.

Do not have the pump do suction unless it is necessary. Suction height which is more than three meters is not recommended. If the pump water suction level is below the pump level; starting from pump inlet, the suction line should be continuously upward sloping from the lowest level. If the pump water suction level is above the pump level, the line should be installed continuously downward sloping and in the same direction with pump suction. A reverse slope at any direction generates air pockets.

Sucked water level falling below the pump suction, the lenght of suction line, choosing small diameter pipe, small and dirty prefilter basket and other components on suction line cause net positive head (NPSH – Net Positive Suction Head) on suction section of pump impeller to decrease and this causes cavitation. Cavitation demolishes pump impeller in a short time. Pipes with small diameters should never be chosen for suction lines. Inlet and outlet pump diameter is not a measure on pipe selection. In UHE instructions No:1, the maximum speed for suction lines is given as 1.5 m/sec. and it's given as 2.5 m/sec. for discharge lines.Pipe diameter of suction and discharge lines according to flow of pump can be choosen from table of pipe choice for swimming pool on page169.

Install the pump to a place which is dry and has a clean air circulation. If the ventilation fan of a pump which is installed in a closed area is not feeded with fresh air it will transmit the hot air that is passing over it back to the motor once more. So, the motor can not cool down. High temperature operation speeds up the deterioration in isolation. This ends up with a shortening in pump lifetime. The cross-section of the power cable should be choosen according to the power of the pump. The low voltage will cause an increase in the ampere consumed to assure the required power and this will trigger the pump to be overheated. The motor should be conserved with a thermic - leakage current relay and system completly should be grounded.

Before operating the pump, the shaft should be turned round by ventilation fan's side to check whether there is an object inside the pump. The pumps should never be run without water. In pumps with mechanical ceramic seals, the graphite component is pushed down to the ceramic surface continuously with a spring force and this friction assures leakproofing during rotation. Whether or not there is water in plumbing, before electricity connection, fill the prefilter with water. Usually, operators make a test run without filling the pump with water during the electrical connection process to see the direction of rotation. In this way of running, the mechanical seal which rotates 3000 times per minute, gets overheated. The gaskets and slot of the seal are damaged. Before putting a new pool in use the pump would be damaged. This is commonly seen in systems which the pump suction is utilized to brush the pool. In this case the pump is running before putting the pool brush and floating pipe into the pool and this cause the air to run into the pump and eventually the situation described above occurs. This malfunction is also same in the pumps which is run while the control valve on the suction side is turned-off. In case of such a failures, the water will start to drip rigth under the motor and the plastic cover of the pump.

When looked at the transparent cover of a running pump, bubbles and airholes should not be seen. The dirtiness of the prefilter overstrains the pump considerably. It causes cavitation and decrease in flow rate. It should be cleaned frequently. In places with a frost risk, The discharge cap should be opened and the water in the pump should be drained off. Pumps with mechanical seals which do not require any special maintanance will serve you for long years as long as they are run by considering the points explained above.

Because its very important, I would like to mention to the suction drains which is set on the begining of the pump suction line. As it is indicated in TS EN 13451-3 standard, Article 4.6.1, suction surface speed must be smaller than 0,5 m/s. This is equivalent to 3 times the surface of the pipe cross section surface which is given in the chart “Pipe diameters of the surface pump suction lines”. But it doesn't end here. It commands us to connect parallel, one more suction drain with same size, 2 meters away from each pump.

Even we use the smallest pump, suction drain surface must be greater than 1 square meter. When a user comes to suction surface, user must not cover more than 50% of the surface. Do not make suction from bottom main drains when the pool is in use. Even our smallest pump creates 0,8 bar vacuum when the suction line is closed. That means 1280 kg tensile force is applied to the person sucked by 40x40 cm suction main drain.

Please do not forget; by building non-standard drains with excuses like sale, nevermind and providing benefit will kill your own children and loved ones too.

İBRAHİM HAKKI UYSAL
General Manager
Mechanical Engineer

DIN EN ISO 9001:2015
Zertifikat 15 100 52993

" UHE Kurucu Üyesidir."







kum filtreleri
sand filters

2022
Fiyat Listesi-Price List

NOZBART®





TÜV CERT
DIN EN ISO 9001:2015
Zertifikat 15 100 52993

TSE

EAC CE

UHE
* UHE Kurucu Üyesidir.*

NOZBART PLASTİK KUM FİLTRELERİ (PE)
(TEST BASINCI 4 BAR)
NOZBART PLASTIC SAND FILTERS (PE)
(TEST PRESSURE 4 BAR)



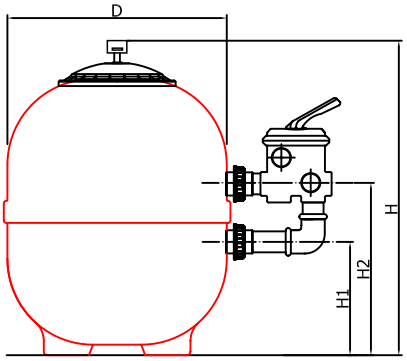



✔ Akışkan direncini azaltan çapaksız ve geniş süzgeçler
Fluid resistance reducing and deburred wide filter nozzles

* Özel kollektör sistemi ile sağlıklı filtreleme
Collector with laterals
* 50 m³/saat/m² filtreleme hızı
Filtration velocity 50 m³/h/m²
* Maksimum 2 BAR kullanım ve 4 BAR Test basıncı
Using pressure maximum 2 BAR and Test pressure 4 BAR
*Hava tahliye vanalı ve manometreli
Manometer and air valve are included
* U-PVC boru ve fittingsler
Internal pipe and fittings in U-PVC
* EPDM contalar ve tümüyle paslanmaz civatalar
Gaskets in EPDM and all screw fittings in stainless steel
* DN 240 giriş çaplı geniş üst kapak
DN 240 top closure dome with bolt on cover
* Fiyatlara altı yollu vana dahil, kum hariçtir.
The prices includes the multiport valve, do not include the sand

MODEL Ø D	DEBİ(m³/saat) *FLOW(m³/hour)*			KOD *CODE*	FİYATI *PRICE €*	KUM MİKTARI *QUANTITY SAND*		ÖLÇÜ TABLOSU *DIMENSIONS*			
	50 *m³/h/m²*	**40** *m³/h/m²*	**30** *m³/h/m²*			İnce *Fine* (0,7-1,4 mm) *kg*	Çakıl *Gravel* (3-5 mm) *kg*	H (cm)	H1 (cm)	H2 (cm)	Bağlantı Connection (mm)
400 mm. *400 mm.*	6	5	4	FPE-040	**224,00**	30	15	55	18	31	50
500 mm. *500 mm.*	10	8	6	FPE-050	**242,00**	60	30	56	22	35	50
620 mm. *620 mm.*	15	12	9	FPE-062	**271,00**	90	50	82	29,5	44	50
760 mm. *760 mm.*	22	18	14	FPE-076	**362,00**	180	125	92	28	43	63
920 mm. *920 mm.*	33	26	20	FPE-092	**453,00**	330	200	112	61	40,5	63

*Yıkanmış ve elenmiş kum kullanılmalıdır / *Washed and sieved sand should be used*

TÜV CERT
DIN EN ISO 9001:2015
Zertifikat 15 100 52993
TSE
EAC CE
UHE
" UHE Kurucu Üyesidir."
PLASTİK VE MAKİNA KALIP SANAYİ VE TİCARET LİMİTED ŞİRKETİ

NOZBART ÜSTTEN MONTAJLI PLASTİK KUM FİLTRELERİ (PE)
(TEST BASINCI 4 BAR)
NOZBART TOP MOUNTED PLASTIC SAND FILTERS (PE)
(TEST PRESSURE 4 BAR)



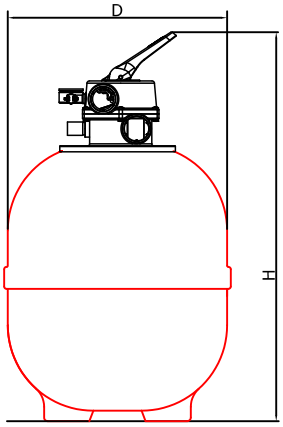



✔ Akışkan direncini azaltan çapaksız ve geniş süzgeçler
Fluid resistance reducing and deburred wide filter nozzles

* Özel kollektör sistemi ile sağlıklı filtreleme
Collector with laterals
* 50 m³/saat/m² filtreleme hızı
Filtration velocity 50 m³/h/m²
* Maksimum 2 BAR kullanım ve 4 BAR Test basıncı
Using pressure maximum 2 BAR and Test pressure 4 BAR
*Hava tahliye vanalı ve manometreli
Manometer and air valve are included
* U-PVC boru ve fittingsler
Internal pipe and fittings in U-PVC
* EPDM contalar ve tümüyle paslanmaz civatalar
Gaskets in EPDM and all screw fittings in stainless steel
* DN 240 giriş çaplı geniş üst kapak
DN 240 top closure dome with bolt on cover
* Fiyatlara altı yollu vana dahil, kum hariçtir.
The prices includes the multiport valve, do not include the sand

MODEL Ø D	DEBİ(m³/saat) *FLOW(m³/hour)*			KOD *CODE*	FİYATI *PRICE €*	KUM MİKTARI *QUANTITY SAND*		ÖLÇÜ TABLOSU *DIMENSIONS*	
	50 *m³/h/m²*	**40** *m³/h/m²*	**30** *m³/h/m²*			İnce *Fine* (0,7-1,4 mm) *kg*	Çakıl *Gravel* (3-5 mm) *kg*	H (cm)	Bağlantı Connection (mm)
400 mm. *400 mm.*	6	5	4	FPE-041	**224,00**	30	15	65	50
500 mm. *500 mm.*	10	8	6	FPE-051	**242,00**	60	30	66	50
620 mm. *620 mm.*	15	12	9	FPE-063	**271,00**	90	50	92	50
760 mm. *760 mm.*	22	18	14	FPE-077	**362,00**	180	125	109	63
920 mm. *920 mm.*	33	26	20	FPE-093	**453,00**	330	200	129	63

*Yıkanmış ve elenmiş kum kullanılmalıdır / *Washed and sieved sand should be used*

NOZBART POLYESTER KUM FİLTRELERİ
(TEST BASINCI 4 BAR)
NOZBART POLYESTER SAND FILTERS
(TEST PRESSURE 4 BAR)







✔ Akışkan direncini azaltan çapaksız ve geniş süzgeçler
Fluid resistance reducing and deburred wide filter nozzles

*** Özel kollektör sistemi ile sağlıklı filtreleme**
Collector with laterals
* 50 m³/saat/m² filtreleme hızı
Filtration velocity 50 m³/h/m²
* Maksimum 2 BAR kullanım ve 4 BAR Test basıncı
Using pressure maximum 2 BAR and Test pressure 4 BAR
* Gözetleme camlı ve camsız modeller
Sight Glass is included or not included
*Hava tahliye vanalı ve manometreli
Manometer and air valve are included
* U-PVC boru ve fittingsler
Internal pipe and fittings in U-PVC
* EPDM contalar ve tümüyle paslanmaz civatalar
Gaskets in EPDM and all screw fittings in stainless steel

{Ø400 - Ø500 - Ø620 - Ø760 - Ø 820 - Ø 920}

DN 240 giriş çaplı geniş üst kapak
DN 240 top closure dome with bolt on cover
Fiyatlarına altı yollu vana dahil, kum hariçtir.
The prices includes the multiport valve, do not include the sand

{Ø1050 - Ø1250 - Ø1400 - Ø1600 - Ø1800 - Ø2000 - Ø2350}

DN 400 giriş çaplı geniş üst kapak ve menhol kapağı
DN 400 top closure dome and lateral manhole with bolt on cover
Fiyatlarına altı yollu vana ve kum hariçtir.
The filter prices do not include the multiport valve and the sand.

{Ø2000 - Ø2350}

Fiyatlarına çiftli manometre aparatı dahildir
The filter prices include the double manometer equipment

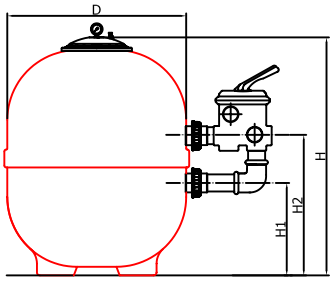

MODEL **A**

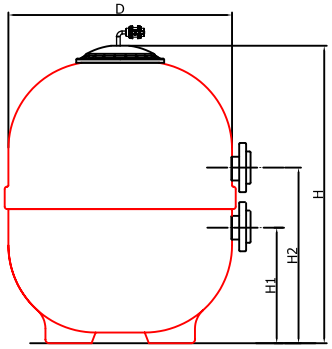

MODEL **B**



MODEL Ø D	DEBİ(m³/saat) *FLOW(m³/hour)* 50 m³/h/m²	40 m³/h/m²	30 m³/h/m²	KOD *CODE*	FİYATI *PRICE €*	KUM MİKTARI *QUANTITY SAND* İnce *Fine* (0,7-1,4 mm) *kg*	Orta *Medium* (1,4-3 mm) *kg*	Çakıl *Gravel* (3-5 mm) *kg*	ÖLÇÜ TABLOSU *DIMENSIONS* Model	H (cm)	H1 (cm)	H2 (cm)	Bağlantı Connection (mm)
400 mm. *400 mm.*	6	5	4	FLT-040	**319,50**	30	-	15	A	62	21	37	50
500 mm. *500 mm.*	10	8	6	FLT-050	**332,28**	60	-	30	A	63	21	37	50
620 mm. *620 mm.*	15	12	9	FLT-062	**389,08**	90	-	50	A	80	27,5	46	50
760 mm. *760 mm.*	22	18	14	FLT-076	**612,02**	180	-	125	A	92	32	49	63
820 mm. *820 mm.*	26	21	16	FLT-082	**675,92**	200	-	125	A	103	36	66,5	63
920 mm. *920 mm.*	33	26	20	FLT-092	**727,04**	330	-	200	A	115	41	63	63
1050 mm. *1050 mm.*	43	34	26	FLT-105	**1.180,02**	590	-	300	B	120	40,5	79	90
1250 mm. *1250 mm.*	61	48	36	FLT-125	**1.721,04**	500	500	375	B	146	33,5	95	90
1400 mm. *1400 mm.*	77	62	47	FLT-140	**2.358,62**	625	625	550	B	153	42	89	110
1600 mm. *1600 mm.*	100	80	60	FLT-160	**2.645,46**	1000	1000	725	B	172	54	105	110
1800 mm. *1800 mm.*	127	101	76	FLT-180	**3.997,30**	1300	1300	900	B	180	55	110	160
2000 mm. *2000 mm.*	157	126	94	FLT-200	**4.985,62**	1850	1850	1250	B	180	54,5	122,5	160
2350 mm. *2350 mm.*	216	173	130	FLT-235	**10.698,28**	3600	3600	1350	B	236	68,5	156	160

* Yıkanmış ve elenmiş kum kullanılmalıdır / *Washed and sieved sand should be used*

TÜV CERT DIN EN ISO 9001:2015 Zertifikat 15 100 52993 · TSE · EAC · CE · UHE "UHE Kurucu Üyesidir."

OZON İÇİN NOZBART İÇİ ÇİFT KAT POLİVİNİL ESTER KAPLANMIŞ KUM FİLTRELERİ (TEST BASINCI 4 BAR)

40 °C ortam sıcaklığında maksimum 0,4 ppm suda erimiş ozona dirençlidir

FOR OZONE NOZBART DOUBLE-LAYER INSIDE COATED POLYVINYLESTER SAND FILTERS (TEST PRESSURE 4 BAR)

Maximum chemical resistance for ozone dissolved in 0,4 ppm water and with a maximum temperature of 40 C



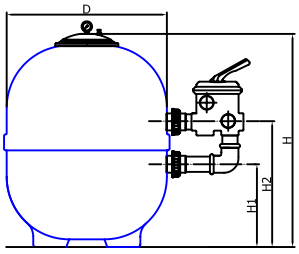

MODEL **A**

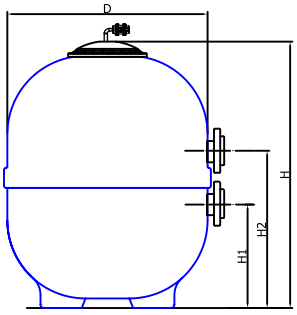

MODEL **B**



MODEL Ø D	DEBİ(m³/saat) *FLOW(m³/hour)*			KOD *CODE*	FİYATI *PRICE €*	KUM MİKTARI *QUANTITY SAND*			ÖLÇÜ TABLOSU *DIMENSIONS*				
	50 *m³/h/m²*	**40** *m³/h/m²*	**30** *m³/h/m²*			İnce *Fine* (0,7-1,4 mm) *kg*	Orta *Medium* (1,4-3 mm) *kg*	Çakıl *Gravel* (3-5 mm) *kg*	Model	H (cm)	H1 (cm)	H2 (cm)	Bağlantı *Connection* (mm)
400 mm. *400 mm.*	6	5	4	FLO-040	**576,52**	30	-	15	A	62	21	37	50
500 mm. *500 mm.*	10	8	6	FLO-050	**633,32**	60	-	30	A	63	21	37	50
620 mm. *620 mm.*	15	12	9	FLO-062	**755,44**	90	-	50	A	80	27,5	46	50
760 mm. *760 mm.*	22	18	14	FLO-076	**1.188,54**	180	-	125	A	92	32	49	63
820 mm. *820 mm.*	26	21	16	FLO-082	**1.371,72**	200	-	125	A	103	36	66,5	63
920 mm. *920 mm.*	33	26	20	FLO-092	**1.482,48**	330	-	200	A	115	41	63	63
1050 mm. *1050 mm.*	43	34	26	FLO-105	**2.225,14**	590	-	300	B	120	40,5	79	90
1250 mm. *1250 mm.*	61	48	36	FLO-125	**2.811,60**	500	500	375	B	146	33,5	95	90
1400 mm. *1400 mm.*	77	62	47	FLO-140	**3.822,64**	625	625	550	B	153	42	89	110
1600 mm. *1600 mm.*	100	80	60	FLO-160	**4.649,08**	1000	1000	725	B	172	54	105	110
1800 mm. *1800 mm.*	127	101	76	FLO-180	**6.716,60**	1300	1300	900	B	180	55	110	160
2000 mm. *2000 mm.*	157	126	94	FLO-200	**8.450,42**	1850	1850	1250	B	180	54,5	122,5	160
2350 mm. *2350 mm.*	216	173	130	FLO-235	**18.083,70**	3600	3600	1350	B	236	68,5	156	160

*Yıkanmış ve elenmiş kum kullanılmalıdır / *Washed and sieved sand should be used*



KUM FİLTRESİ ÇİFTLİ MANOMETRE APARATI

SAND FILTER DOUBLE MANOMETER EQUIPMENT

MALZEME CİNSİ *DESCRIPTION*	KOD *CODE*	FİYATI *PRICE €*
Kum Filtresi Çiftli Manometre Aparatı *Sand Filter Double Manometer Equipment*	ÇMA-001	**380,56**

- Giriş ve çıkış basınçlarının gözlemlenebildiği iki ayrı gliserinli hassas manometre
  Inlet and outlet pressure can be observed with two separate glycerine manometer
- Kolay okuma sağlayan geniş manometre kadranı
  Easy to read large dial manometer
- Manometre havasını boşaltmak için her iki tarafta da purjör
  Deflate valve for manometer
- Her türlü filtreye rahatlıkla montaj sağlayan özgün konstrüksiyon
  The orginal design supporting all kinds of filter.
- Giriş ve çıkış manometreleri için açma kapama vanaları
  Inlet and outlet on / off valves for manometers



KUVARS FİLTRE KUMU //// *QUARTZ SAND FOR FILTER*

İNCE *FINE* (0,7-1,2mm)	ORTA *MEDIUM* (1-3mm)	KALIN *THICK* (3-5mm)	FİYATI *PRICE* (€ / KG)	AMBALAJ *PACKAGE*
KFK-001	KFK-002	KFK-003	**0,40**	25 KG

NOZBART DIN NORMU POLYESTER KUM FİLTRELERİ
(1,2 M YATAK YÜKSEKLİKLİ KOLLEKTÖRLÜ)

NOZBART DIN NORM POLYESTER SAND FILTERS
(IT FEATURES A 1,2 M FILTER BED WITH COLLECTOR)



* **1,2 m** Kum yatak yüksekliği
  *It features a **1.2 m** filter bed*
* **Özel kollektör sistemi ile sağlıklı filtreleme**
  Collector with laterals
* 40 m³/saat/m² filtreleme hızı
  Filtration velocity 40 m³/h/m²
* Maksimum 2 BAR kullanım ve 4 BAR Test basıncı
  Using pressure maximum 2 BAR and Test pressure 4 BAR
* Gözetleme camlı ve camsız modeller
  Sight Glass is included or not included
* Hava tahliye vanalı ve manometreli
  Manometer and air valve are included
* U-PVC boru ve fittingsler
  Internal pipe and fittings in U-PVC
* EPDM contalar ve tümüyle paslanmaz civatalar
  Gaskets in EPDM and all screw fittings in stainless steel

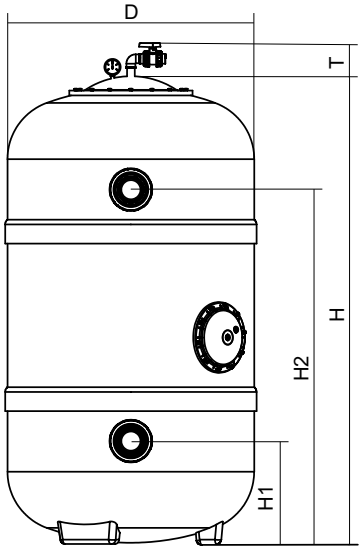

T = 12,5 cm *for*
Ø1050 - Ø1250 - Ø1400 - Ø1600
Ø1800 - Ø2000 filters
Çaplı filtreler için

{Ø620 - Ø760 - Ø 820 - Ø 920}
DN 240 giriş çaplı geniş üst kapak ve menhol kapağı
DN 240 top closure dome and lateral manhole with bolt on cover
Fiyatlarına altı yollu vana dahil, kum hariçtir.
The prices includes the multiport valve, do not include the sand

{Ø1050 - Ø1250 - Ø1400 - Ø1600 - Ø1800 - Ø2000 - Ø2350 }
DN 400 giriş çaplı geniş üst kapak ve menhol kapağı
DN 400 top closure dome and lateral manhole with bolt on cover
Fiyatlarına altı yollu vana ve kum hariçtir.
The filter prices do not include the multiport valve and the sand.

{Ø2000 - Ø2350}
Fiyatlarına çiftli manometre aparatı dahildir
The filter prices include the double manometer equipment



MODEL Ø D	DEBİ(m³/saat) *FLOW(m³/hour)*		GÖZETLEME CAMSIZ *SIGHT GLASS IS NOT INCLUDED*		GÖZETLEME CAMLI *SIGHT GLASS IS INCLUDED*		KUM MİKTARI *QUANTITY SAND*				ÖLÇÜ TABLOSU *DIMENSIONS*			
	40 *m³/h/m²*	**30** *m³/h/m²*	KOD *CODE*	FİYATI *PRICE €*	KOD *CODE*	FİYATI *PRICE €*	Antrasit *Anthracite* (0,8-1,6 mm) *lt*	İnce *Fine* (0,7-1,4 mm) *kg*	Orta *Medium* (1,4-3 mm) *kg*	Çakıl *Gravel* (3-5 mm) *kg*	H (cm)	H1 (cm)	H2 (cm)	Bağlantı Connection (mm)
620 mm. *620 mm.*	12	9	LMN-062	**997,18**	LMG-062	**1.431,36**	180	175	25	75	180	27,5	146	50
760 mm. *760 mm.*	18	14	LMN-076	**1.268,78**	LMG-076	**1.702,34**	275	225	50	125	192	32	149	63
820 mm. *820 mm.*	21	16	LMN-082	**1.372,07**	LMG-082	**1.933,14**	300	250	75	150	198	36	163,5	63
920 mm. *920 mm.*	26	20	LMN-092	**1.630,93**	LMG-092	**2.064,48**	400	300	100	200	200	41	148	63
1050 mm. *1050 mm.*	34	26	LMN-105	**2.028,78**	LMG-105	**2.462,33**	500	400	125	250	203	40,5	162	90
1250 mm. *1250 mm.*	48	36	LMN-125	**2.532,47**	LMG-125	**2.966,02**	725	650	150	300	211	33,5	160	90
1400 mm. *1400 mm.*	62	47	LMN-140	**4.304,94**	LMG-140	**4.738,49**	925	700	225	450	218	52	157	110
1600 mm. *1600 mm.*	80	60	LMN-160	**4.997,35**	LMG-160	**5.430,91**	1200	875	300	625	247	54	170	110
1800 mm. *1800 mm.*	101	76	LMN-180	**6.528,82**	LMG-180	**6.962,37**	1500	1100	400	800	255	55	175	160
2000 mm. *2000 mm.*	126	94	LMN-200	**8.289,82**	LMG-200	**8.736,12**	1850	1325	500	1000	255	54,5	187,5	160
2350 mm. *2350 mm.*	173	130	LMN-235	**17.701,77**	LMG-235	**18.148,08**	2600	1875	675	1350	260	27	192	160

*Yıkanmış ve elenmiş kum kullanılmalıdır / *Washed and sieved sand should be used*

TÜV CERT DIN EN ISO 9001:2015 Zertifikat 15 100 52993
TSE
EAC CE
UHE "UHE Kurucu Üyesidir."
PLASTİK VE MAKİNA KALIP SANAYİ VE TİCARET LİMİTED ŞİRKETİ

NOZBART DIN NORMU POLYESTER KUM FİLTRELERİ
(1,2 M YATAK YÜKSEKLİKLİ SÜZGEÇ TABLALI)

NOZBART DIN NORM POLYESTER SAND FILTERS
(IT FEATURES A 1,2 M FILTER BED WITH NOZZLE PLATE COLLECTOR SYSTEM)



* **1,2 m** Kum yatak yüksekliği
  *It features a **1.2 m** filter bed*
* **Süzgeç tablalı özel sistem**
  Nozzle plate collector system
* 40 m³/saat/m² filtreleme hızı
  Filtration velocity 40 m³/h/m²
* Maksimum 2 BAR kullanım ve 4 BAR Test basıncı
  Using pressure maximum 2 BAR and Test pressure 4 BAR
* Gözetleme camlı ve camsız modeller
  Sight Glass is included or not included
* Hava tahliye vanalı ve manometreli
  Manometer and air valve are included.
* U-PVC boru ve fittingsler
  Internal pipe and fittings in U-PVC
* EPDM contalar ve tümüyle paslanmaz civatalar
  Gaskets in EPDM and all screw fittings in stainless steel

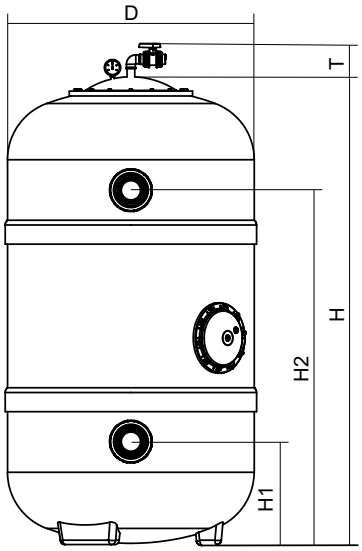

T = 12,5 cm *for*
Ø1050 - Ø1250 - Ø1400 - Ø1600
Ø1800 - Ø2000 filters
Çaplı filtreler için

{Ø620 - Ø760 - Ø 820 - Ø 920}
DN 240 giriş çaplı geniş üst kapak ve menhol kapağı
DN 240 top closure dome and lateral manhole with bolt on cover
Fiyatlarına altı yollu vana dahil, kum hariçtir.
The prices includes the multiport valve, do not include the sand

{Ø1050 - Ø1250 - Ø1400 - Ø1600 - Ø1800 - Ø2000 - Ø2350 }
DN 400 giriş çaplı geniş üst kapak ve menhol kapağı
DN 400 top closure dome and lateral manhole with bolt on cover
Fiyatlarına altı yollu vana ve kum hariçtir.
The filter prices do not include the multiport valve and the sand.

{Ø2000 - Ø2350}
Fiyatlarına çiftli manometre aparatı dahildir
The filter prices include the double manometer equipment



MODEL Ø D	DEBİ(m³/saat) *FLOW(m³/hour)*		GÖZETLEME CAMSIZ *SIGHT GLASS IS NOT INCLUDED*		GÖZETLEME CAMLI *SIGHT GLASS IS INCLUDED*		KUM MİKTARI *QUANTITY SAND*				ÖLÇÜ TABLOSU *DIMENSIONS*			
	40 *m³/h/m²*	**30** *m³/h/m²*	KOD *CODE*	FİYATI *PRICE €*	KOD *CODE*	FİYATI *PRICE €*	Antrasit *Anthracite* (0,8-1,6 mm) *lt*	İnce *Fine* (0,7-1,4 mm) *kg*	Orta *Medium* (1,4-3 mm) *kg*	Çakıl *Gravel* (3-5 mm) *kg*	H (cm)	H1 (cm)	H2 (cm)	Bağlantı Connection (mm)
620 mm. *620 mm.*	12	9	LTN-062	**2.393,48**	LTG-062	**2.827,03**	180	175	25	75	180	27,5	146	50
760 mm. *760 mm.*	18	14	LTN-076	**2.875,49**	LTG-076	**3.309,04**	275	225	50	125	192	32	149	63
820 mm. *820 mm.*	21	16	LTN-082	**3.154,75**	LTG-082	**3.715,82**	300	250	75	150	198	36	163,5	63
920 mm. *920 mm.*	26	20	LTN-092	**3.418,70**	LTG-092	**3.852,26**	400	300	100	200	200	41	148	63
1050 mm. *1050 mm.*	34	26	LTN-105	**4.051,18**	LTG-105	**4.484,74**	500	400	125	250	203	40,5	162	90
1250 mm. *1250 mm.*	48	36	LTN-125	**4.863,46**	LTG-125	**5.297,01**	725	650	150	300	211	33,5	160	90
1400 mm. *1400 mm.*	62	47	LTN-140	**6.717,54**	LTG-140	**7.151,10**	925	700	225	450	218	52	157	110
1600 mm. *1600 mm.*	80	60	LTN-160	**7.944,25**	LTG-160	**8.377,80**	1200	875	300	625	247	54	170	110
1800 mm. *1800 mm.*	101	76	LTN-180	**10.265,04**	LTG-180	**10.698,59**	1500	1100	400	800	255	55	175	160
2000 mm. *2000 mm.*	126	94	LTN-200	**12.485,09**	LTG-200	**12.931,40**	1850	1325	500	1000	255	54,5	187,5	160
2350 mm. *2350 mm.*	173	130	LTN-235	**26.649,57**	LTG-235	**27.134,13**	2600	1875	675	1350	260	27	192	160

*Yıkanmış ve elenmiş kum kullanılmalıdır / *Washed and sieved sand should be used*

OZON İÇİN NOZBART İÇİ ÇİFT KAT POLİVİNİL ESTER KAPLANMIŞ KUM FİLTRELERİ (TEST BASINCI 4 BAR)

{40 °C ortam sıcaklığında maksimum 0,4 ppm suda erimiş ozona dirençlidir}

FOR OZONE NOZBART DOUBLE-LAYER INSIDE COATED POLYVINYLESTER SAND FILTERS (TEST PRESSURE 4 BAR)

Maximum chemical resistance for ozone dissolved in 0,4 ppm water and with a maximum temperature of 40 C



OZONA DAYANIKLI POLYVINILESTER FİLTRELER

POLYVNYLESTER OZONE FILTERS

* **1,2 m** Kum yatak yüksekliği
  *It features a **1.2 m** filter bed*
* **Özel kollektör sistemi ile sağlıklı filtreleme**
  Collector with laterals
* 40 m³/saat/m² filtreleme hızı
  Filtration velocity 40 m³/h/m²
* Maksimum 2 BAR kullanım ve 4 BAR Test basıncı
  Using pressure maximum 2 BAR and Test pressure 4 BAR
* Gözetleme camlı ve camsız modeller
  Sight Glass is included or not included
* Hava tahliye vanalı ve manometreli
  Manometer and air valve are included
* U-PVC boru ve fittingsler
  Internal pipe and fittings in U-PVC
* EPDM contalar ve tümüyle paslanmaz civatalar
  Gaskets in EPDM and all screw fittings in stainless steel
* *Ozona dayanıklı polyvinilester filtreler özel olarak imal edilmektedir*
  Polyvnylester ozone filters are manufactured on special request

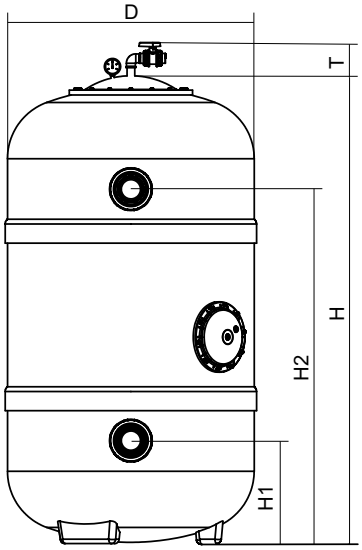

T = 12,5 cm *for*
Ø1050 - Ø1250 - Ø1400 - Ø1600
Ø1800 - Ø2000 *filters*
Çaplı filtreler için

{Ø620 - Ø760 - Ø 820 - Ø 920}
DN 240 giriş çaplı geniş üst kapak ve menhol kapağı
DN 240 top closure dome and lateral manhole with bolt on cover
Fiyatlarına altı yollu vana dahil, kum hariçtir.
The prices includes the multiport valve, do not include the sand

{Ø1050 - Ø1250 - Ø1400 - Ø1600 - Ø1800 - Ø2000 - Ø2350 }
DN 400 giriş çaplı geniş üst kapak ve menhol kapağı
DN 400 top closure dome and lateral manhole with bolt on cover
Fiyatlarına altı yollu vana ve kum hariçtir.
The filter prices do not include the multiport valve and the sand.

{Ø2000 - Ø2350}
Fiyatlarına çiftli manometre aparatı dahildir
The filter prices include the double manometer equipment



MODEL Ø D	DEBİ(m³/saat) *FLOW(m³/hour)*		GÖZETLEME CAMSIZ *SIGHT GLASS IS NOT INCLUDED*		GÖZETLEME CAMLI *SIGHT GLASS IS INCLUDED*		KUM MİKTARI *QUANTITY SAND*				ÖLÇÜ TABLOSU *DIMENSIONS*		
	40 *m³/h/m²*	**30** *m³/h/m²*	KOD *CODE*	FİYATI *PRICE €*	KOD *CODE*	FİYATI *PRICE €*	Antrasit *Anthracite* (0,8-1,6 mm) *lt*	İnce *Fine* (0,7-1,4 mm) *kg*	Orta *Medium* (1,4-3 mm) *kg*	Çakıl *Gravel* (3-5 mm) *kg*	H (cm)	H1 (cm)	H2 (cm)
620 mm. *620 mm.*	12	9	LMN-063	**1.919,12**	LMG-063	**2.352,67**	180	175	25	75	180	27,5	146
760 mm. *760 mm.*	18	14	LMN-077	**2.459,78**	LMG-077	**2.893,34**	275	225	50	125	192	32	149
820 mm. *820 mm.*	21	16	LMN-083	**2.737,77**	LMG-083	**3.298,84**	300	250	75	150	198	36	163,5
920 mm. *920 mm.*	26	20	LMN-093	**3.264,41**	LMG-093	**3.697,69**	400	300	100	200	200	41	148
1050 mm. *1050 mm.*	34	26	LMN-106	**3.871,39**	LMG-106	**4.305,44**	500	400	125	250	203	40,5	162
1250 mm. *1250 mm.*	48	36	LMN-126	**4.201,65**	LMG-126	**4.635,21**	725	650	150	300	211	33,5	160
1400 mm. *1400 mm.*	62	47	LMN-141	**7.098,82**	LMG-141	**7.532,37**	925	700	225	450	218	52	157
1600 mm. *1600 mm.*	80	60	LMN-161	**8.959,27**	LMG-161	**9.392,83**	1200	875	300	625	247	54	170
1800 mm. *1800 mm.*	101	76	LMN-181	**11.223,96**	LMG-181	**11.657,51**	1500	1100	400	800	255	55	175
2000 mm. *2000 mm.*	126	94	LMN-201	**14.270,32**	LMG-201	**14.716,62**	1850	1325	500	1000	255	54,5	187,5
2350 mm. *2350 mm.*	173	130	LMN-236	**30.430,42**	LMG-236	**30.876,72**	2600	1875	675	1350	260	27	192

*Yıkanmış ve elenmiş kum kullanılmalıdır / *Washed and sieved sand should be used*

DIN EN ISO 9001:2015
Zertifikat 15 100 52993

" UHE Kurucu Üyesidir."

OZON İÇİN NOZBART İÇİ ÇİFT KAT POLİVİNİL ESTER KAPLANMIŞ KUM FİLTRELERİ (TEST BASINCI 4 BAR)

{40 °C ortam sıcaklığında maksimum 0,4 ppm suda erimiş ozona dirençlidir}

FOR OZONE NOZBART DOUBLE-LAYER INSIDE COATED POLYVINYLESTER SAND FILTERS (TEST PRESSURE 4 BAR)

Maximum chemical resistance for ozone dissolved in 0,4 ppm water and with a maximum temperature of 40 C



OZONA DAYANIKLI POLYVINILESTER FİLTRELER

POLYVNYLESTER OZONE FILTERS

* **1,2 m** Kum yatak yüksekliği
  *It features a **1.2 m** filter bed*
* **Süzgeç tablalı özel sistem**
  Nozzle plate collector system
* 40 m³/saat/m² filtreleme hızı
  Filtration velocity 40 m³/h/m²
* Maksimum 2 BAR kullanım ve 4 BAR Test basıncı
  Using pressure maximum 2 BAR and Test pressure 4 BAR
* Gözetleme camlı ve camsız modeller
  Sight Glass is included or not included
* Hava tahliye vanalı ve manometreli
  Manometer and air valve are included.
* U-PVC boru ve fittingsler
  Internal pipe and fittings in U-PVC
* EPDM contalar ve tümüyle paslanmaz civatalar
  Gaskets in EPDM and all screw fittings in stainless steel
* Ozona dayanıklı polyvinilester filtreler özel olarak imal edilmektedir
  Polyvnylester ozone filters are manufactured on special request

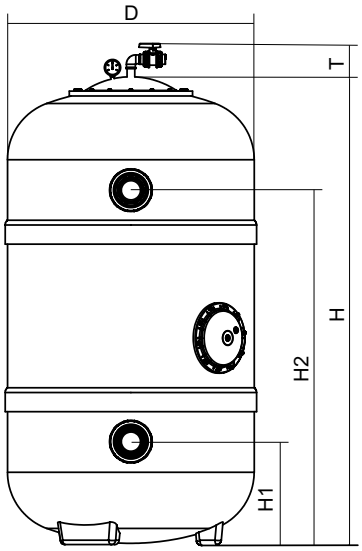

T = 12,5 cm *for*
Ø1050 - Ø1250 - Ø1400 - Ø1600
Ø1800 - Ø2000 *filters*
Çaplı filtreler için



{Ø620 - Ø760 - Ø 820 - Ø 920}
DN 240 giriş çaplı geniş üst kapak ve menhol kapağı
DN 240 top closure dome and lateral manhole with bolt on cover
Fiyatlarına altı yollu vana dahil, kum hariçtir.
The prices includes the multiport valve, do not include the sand

{Ø1050 - Ø1250 - Ø1400 - Ø1600 - Ø1800 - Ø2000 - Ø2350 }
DN 400 giriş çaplı geniş üst kapak ve menhol kapağı
DN 400 top closure dome and lateral manhole with bolt on cover
Fiyatlarına altı yollu vana ve kum hariçtir.
The filter prices do not include the multiport valve and the sand.

{Ø2000 - Ø2350}
Fiyatlarına çiftli manometre aparatı dahildir
The filter prices include the double manometer equipment

MODEL Ø D	DEBİ(m³/saat) *FLOW(m³/hour)*		GÖZETLEME CAMSIZ *SIGHT GLASS IS NOT INCLUDED*		GÖZETLEME CAMLI *SIGHT GLASS IS INCLUDED*		KUM MİKTARI *QUANTITY SAND*				ÖLÇÜ TABLOSU *DIMENSIONS*		
	40 *m³/h/m²*	**30** *m³/h/m²*	KOD *CODE*	FİYATI *PRICE €*	KOD *CODE*	FİYATI *PRICE €*	Antrasit *Anthracite* (0,8-1,6 mm) *lt*	İnce *Fine* (0,7-1,4 mm) *kg*	Orta *Medium* (1,4-3 mm) *kg*	Çakıl *Gravel* (3-5 mm) *kg*	H (cm)	H1 (cm)	H2 (cm)
620 mm. *620 mm.*	12	9	LTN-063	**3.315,42**	LTG-063	**3.748,97**	180	175	25	75	180	27,5	146
760 mm. *760 mm.*	18	14	LTN-077	**4.066,49**	LTG-077	**4.500,04**	275	225	50	125	192	32	149
820 mm. *820 mm.*	21	16	LTN-083	**4.519,17**	LTG-083	**5.080,24**	300	250	75	150	198	36	163,5
920 mm. *920 mm.*	26	20	LTN-093	**5.052,18**	LTG-093	**5.485,74**	400	300	100	200	200	41	148
1050 mm. *1050 mm.*	34	26	LTN-106	**5.893,79**	LTG-106	**6.327,34**	500	400	125	250	203	40,5	162
1250 mm. *1250 mm.*	48	36	LTN-126	**6.532,64**	LTG-126	**6.966,20**	725	650	150	300	211	33,5	160
1400 mm. *1400 mm.*	62	47	LTN-141	**9.511,42**	LTG-141	**9.944,97**	925	700	225	450	218	52	157
1600 mm. *1600 mm.*	80	60	LTN-161	**11.906,17**	LTG-161	**12.339,72**	1200	875	300	625	247	54	170
1800 mm. *1800 mm.*	101	76	LTN-181	**14.960,18**	LTG-181	**15.393,73**	1500	1100	400	800	255	55	175
2000 mm. *2000 mm.*	126	94	LTN-201	**18.465,59**	LTG-201	**18.911,90**	1850	1325	500	1000	255	54,5	187,5
2350 mm. *2350 mm.*	173	130	LTN-236	**39.267,28**	LTG-236	**39.713,58**	2600	1875	675	1350	260	27	192

*Yıkanmış ve elenmiş kum kullanılmalıdır / *Washed and sieved sand should be used*

DIN EN ISO 9001:2015
Zertifikat 15 100 52993

* UHE Kurucu Üyesidir.*

PLASTİK VE MAKİNA KALIP SANAYİ VE TİCARET LİMİTED ŞİRKETİ

İÇİ ÇİFT KAT POLİVİNİL ESTER KAPLANMIŞ OZON KARIŞIM TANKI
(TEST BASINCI 4 BAR)
{40 °C ortam sıcaklığında maksimum 0,4 ppm suda erimiş ozona dirençlidir}

DOUBLE-LAYER INSIDE COATED POLYVINYLESTER OZONE CONTACT CHAMBER
(TEST PRESSURE 4 BAR)
Maximum chemical resistance for ozone dissolved in 0,4 ppm water and with a maximum temperature of 40 C



OZON KARIŞIM TANKI
OZONE CONTACT CHAMBER

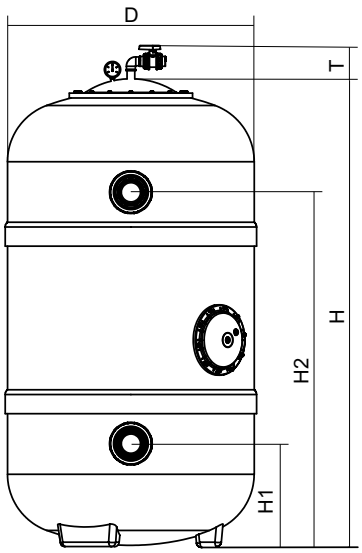

T = 12,5 cm *for*
Ø1050 - Ø1250 - Ø1400 - Ø1600
Ø1800 - Ø2000 *filters*
Çaplı filtreler için

* 4 BAR Test basıncı
  Test pressure 4 kg/cm²
* Gözetleme camlı ve camsız modeller
  Sight Glass is included or not included
* Hava tahliye vanalı ve manometreli
  Manometer and air valve are included
* U-PVC boru ve fittingsler
  Internal pipe and fittings in U-PVC
* EPDM contalar ve tümüyle paslanmaz civatalar
  Gaskets in EPDM and all screw fittings in stainless steel

{Ø620 - Ø760 - Ø 820 - Ø 920}
DN 240 giriş çaplı geniş üst kapak ve menhol kapağı
DN 240 top closure dome and lateral manhole with bolt on cover

{Ø1050 - Ø1250 - Ø1400 - Ø1600 - Ø1800 - Ø2000 - Ø2350}
DN 400 giriş çaplı geniş üst kapak ve menhol kapağı
DN 400 top closure dome and lateral manhole with bolt on cover

MODEL Ø D	DEBİ(m³/saat) *FLOW(m³/hour)*		GÖZETLEME CAMSIZ *SIGHT GLASS IS NOT INCLUDED*		GÖZETLEME CAMLI *SIGHT GLASS IS INCLUDED*		ÖLÇÜ TABLOSU *DIMENSIONS*		
	40 *m³/h/m²*	**30** *m³/h/m²*	KOD *CODE*	FİYATI *PRICE €*	KOD *CODE*	FİYATI *PRICE €*	H (cm)	H1 (cm)	H2 (cm)
620 mm. *620 mm.*	12	9	OKT-062	**1.919,84**	OKT-063	**2.352,94**	180	27,5	146
760 mm. *760 mm.*	18	14	OKT-076	**2.459,44**	OKT-077	**2.893,96**	192	32	149
820 mm. *820 mm.*	21	16	OKT-082	**2.737,76**	OKT-083	**3.298,66**	198	36	163,5
920 mm. *920 mm.*	26	20	OKT-092	**3.264,58**	OKT-093	**3.697,68**	200	41	148
1050 mm. *1050 mm.*	34	26	OKT-105	**3.870,92**	OKT-106	**4.305,44**	203	40,5	162
1250 mm. *1250 mm.*	48	36	OKT-125	**4.201,78**	OKT-126	**4.634,88**	211	33,5	160
1400 mm. *1400 mm.*	62	47	OKT-140	**7.098,58**	OKT-141	**7.533,10**	218	52	157
1600 mm. *1600 mm.*	80	60	OKT-160	**8.958,78**	OKT-161	**9.393,30**	247	54	170
1800 mm. *1800 mm.*	101	76	OKT-180	**11.223,68**	OKT-181	**11.658,20**	255	55	175
2000 mm. *2000 mm.*	126	94	OKT-200	**14.271,00**	OKT-201	**14.716,88**	255	54,5	187,5
2350 mm. *2350 mm.*	173	130	OKT-235	**30.430,60**	OKT-236	**30.876,48**	270	27	192





ALTIYOLLU VANA
MULTI PORT VALVE

MALZEME CİNSİ *DESCRIPTION*	KOD *CODE* (Beyaz/White)	KOD *CODE* (Siyah-Black)	FIYAT *PRICE* (€)
1 ½" Altı yollu vana *1 ½" Multiport valve*	ALT-050	ALT-050S	**46,30**
1 ½" Altı yollu vana (Dişli) *1 ½" Multiport valve (Threaded)*	ALTD-050	ALTD-050S	**52,30**
2" Altı yollu vana *2" Multiport valve*	ALT-063	ALT-063S	**69,90**
2" Altı yollu vana (Dişli) *2" Multiport valve (Threaded)*	ALTD-063	ALTD-063S	**79,60**
2 ½" Altı yollu vana (Dişli) *2 ½" Multiport valve (Threaded)*	ALTD-075		**437,36**
3" Altı yollu vana *3" Multiport valve*	ALT-090		**871,88**
4 " Altı yollu vana (Dişli) *4 " Multiport valve (Threaded)*		ALTD-110	**2.825,80**

üstten montajlı altıyollu vana
top mount multiport valve

NOZBART

- Özel dizaynı ile düşük basınç kaybı ve rahat kontrol imkanı
  New design ensuring low pressure loss and easy control
- Yüksek kaliteli, UV ışınlarına ve darbelere dayanıklı ABS malzemeden
  Made of high quality ABS material resistant to impacts and UV rays
- Ortam koşullarına, kimyasal ve mekanik etkilere üstün dayanım
  Excellent mechanical and environmental strength
- Yüzme havuzları, süs havuzları ve arıtma sistemleri için ideal, deniz suyu ile kullanıma uygun
  Ideal for swimming pools, fountains and purification systems, suitable for seawater
- Küçük hacimler için özel yer kazandıran flanşlı üstten montaj
  Special space-saving flange top mounting for small volumes
- Özel purjörü ile rahat hava alma imkanı, aparat ile purjör ve manometreli kullanım
  Easy ventilation with its special vent, use with the apparatus with purge valve and manometer
- Yapıştırma, dişli ve siyah - beyaz renk seçenekleri
  Bonding, threaded and black - white color options
- Özel kış pozisyonu
  Special winter position
- Yapıştırma işleminden sonra 24 saat beklenmelidir
  It should be waited 24 hours after gluing
- İç boru filtre yüzeyinden 5 mm kısa olmalıdır
  The inner pipe must be 5 mm shorter than the filter surface

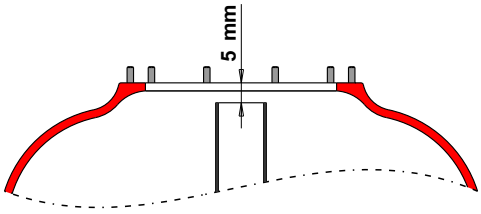

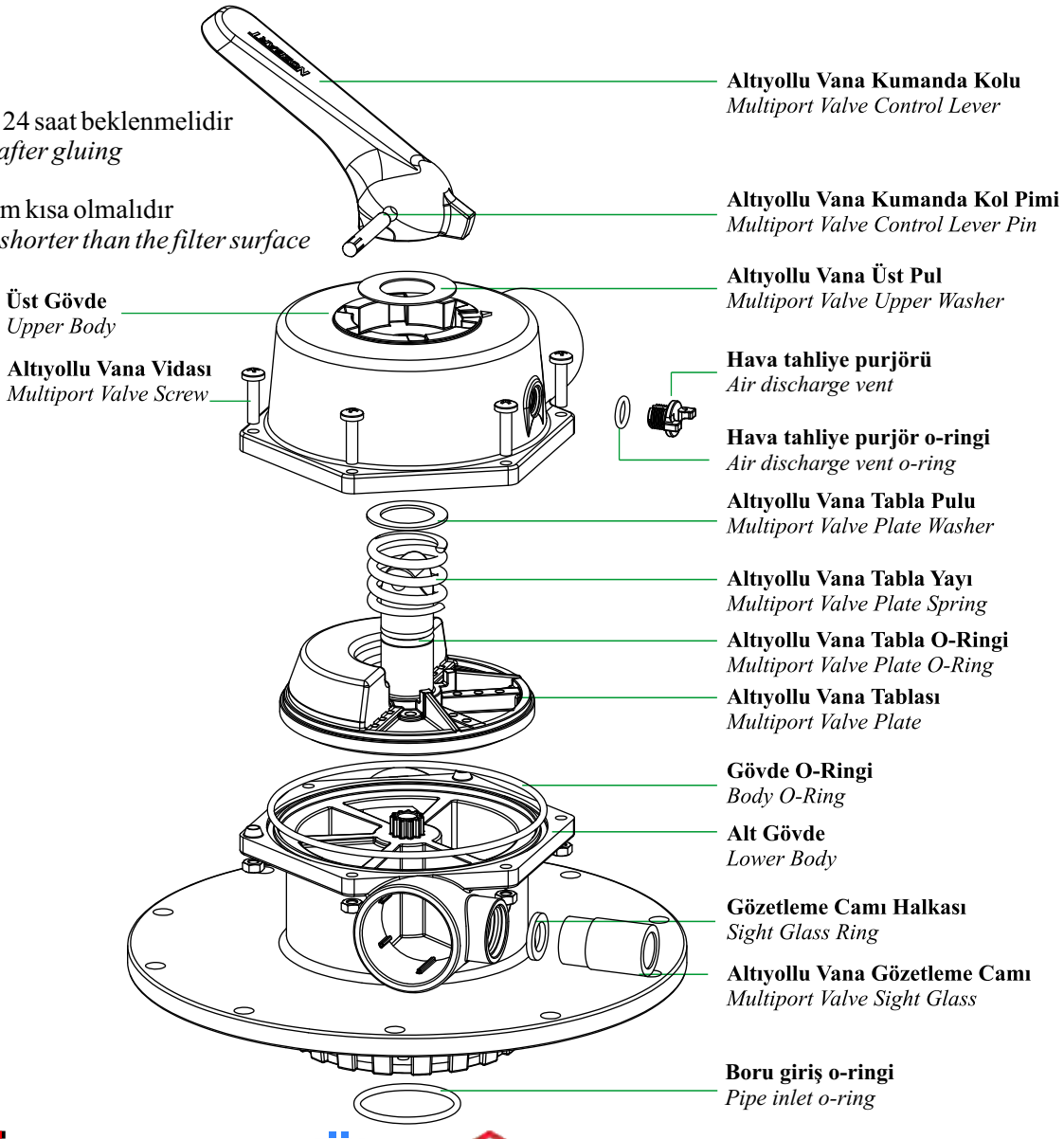



MALZEME CİNSİ *DESCRIPTION*	SİYAH KOD *BLACK CODE*	BEYAZ KOD *WHITE CODE*	FİYAT *PRICE* (€)
50 mm - 1½" Üstten Montajlı Altıyollu Vana (10 Delikli) *50 mm - 1½" Top Mount Multiport Valve (10 Holes)*	ALTÜ-050S	ALTÜ-050	**77,70 €**
50 mm - 1½" Üstten Montajlı Altıyollu Vana (8 Delikli) *50 mm - 1½" Top Mount Multiport Valve (8 Holes)*	ALTÜ-051S	ALTÜ-051	**77,70 €**
50 mm - 1½" Üstten Montajlı Altıyollu Vana Dişli (10 Delikli) *50 mm - 1½" Top Mount Multiport Valve Threaded (10 Holes)*	ALTÜD-050S	ALTÜD-050	**84,10 €**
50 mm - 1½" Üstten Montajlı Altıyollu Vana Dişli (8 Delikli) *50 mm - 1½" Top Mount Multiport Valve Threaded (8 Holes)*	ALTÜD-051S	ALTÜD-051	**84,10 €**
63 mm - 2" Üstten Montajlı Altıyollu Vana (10 Delikli) *63 mm - 2" Top Mount Multiport Valve (10 Holes)*	ALTÜ-063S	ALTÜ-063	**97,10 €**
63 mm - 2" Üstten Montajlı Altıyollu Vana (8 Delikli) *63 mm - 2" Top Mount Multiport Valve (8 Holes)*	ALTÜ-064S	ALTÜ-064	**97,10 €**
63 mm - 2" Üstten Montajlı Altıyollu Vana Dişli (10 Delikli) *63mm - 2" Top Mount Multiport Valve Threaded (10 Holes)*	ALTÜD-063S	ALTÜD-063	**107,60 €**
63 mm - 2" Üstten Montajlı Altıyollu Vana Dişli (8 Delikli) *63 mm - 2" Top Mount Multiport Valve Threaded (8 Holes)*	ALTÜD-064S	ALTÜD-064	**107,60 €**



Praher

OTOMATİK ALTIYOLLU VANA
AUTOMATIC MULTI PORT VALVE

MALZEME CİNSİ *DESCRIPTION*	KOD *CODE*	FIYAT *PRICE* (€)	AMBALAJ *PACKAGE*
1½" Otomatik altıyollu vana *1½" Automatic multi port valve*	OALT-050	**1.994,39**	1 ADET *1 UNIT*
2" Otomatik altıyollu vana *2" Automatic multi port valve*	OALT-063	**2.059,71**	1 ADET *1 UNIT*

✔ **Basınç veya zaman ayarlamasıyla otomatik olarak devreye girer. Normal altı yollu vanaların ters yıkama ve durulama fonksiyonlarını otomatik olarak gerçekleştirip, filitrasyona devam eder.**
It is activated automatically with pressure or time adjustment. It performs the reverse washing and rinsing automatically and continues filtration.

ALTIYOLLU VANA KULLANIM KILAVUZU
MULTI PORT VALVE USING GUIDE

Vananın Konumu *Valve Position*	Altıyollu Vana Fonksiyonları Functions of Multiport Valve	Suyun Devir Şeması Water Flow Chart	Vana Akışı Flow Chart
Filtreleme Filter Filtration Filtern	Bu konumda havuz suyu filtrelenerek tekrar havuza verilir. *The water coming from the pump passes from the top to the bottom of the filter and after filtration it's directed to the pool again.*	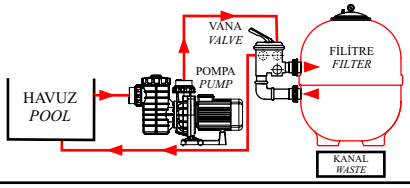	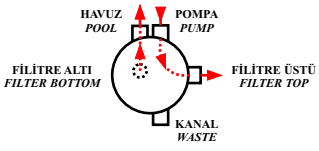
Boşaltma Waste Vidange Entleeren	Havuz suyu doğrudan kanala boşaltılır. *The water coming from the pump is directed to the waste outlet wihout passing through the filter.*	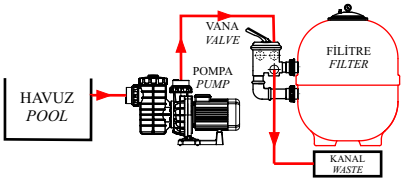	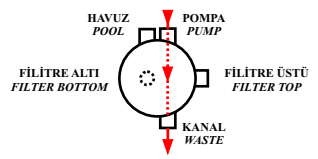
Kapalı Closed Ferme Geschlossen	Su vanadan hiçbir yere gidemez.Bu posizyondayken pompayı çalıştırmayınız. *No water circulation in this position. Make sure that the pump is off*	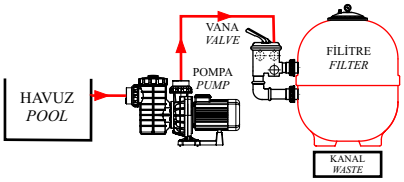	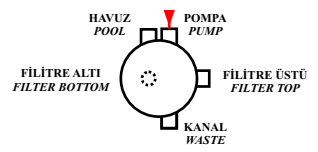
Ters Yıkama Back Wash Lavage Rückspülen	Kirlenen filtre kumu ters yıkama ile temizlenir. *The water coming from the pump passes from the bottom to the top of the filter to escape through the waste outlet washing away the impurities retained by the filter.*	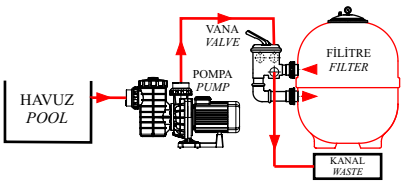	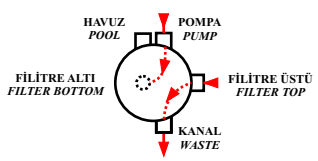
Sirkülasyon Recirculate Circulation Zirkulieren	Havuz suyu filtreden geçirilmeden tekrar havuza verilir. *The water coming from the pump is directed to the pool without filtration.*	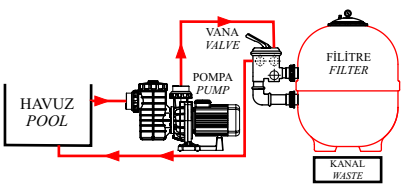	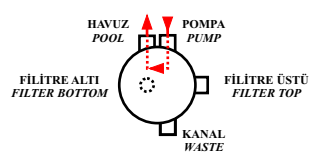
Durulama Rinse Rincage Nachspülen	Ters Yıkama ile temizlenen havuz kumu durulanır. *The water coming from the pump passes from the top to the buttom of the filter and escapes through the waste outlet rinsing the sand.*	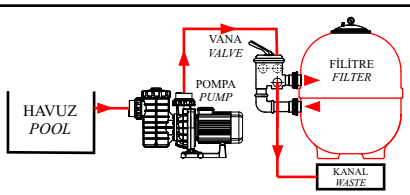	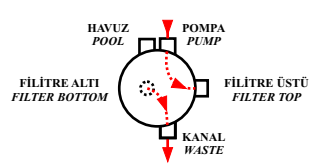

* Altı yollu vanayı kullanmadan önce pompayı durdurunuz.
**Before the handle move stop the pump.*

MONTAJ ŞEMASI
MOUNTING PLAN

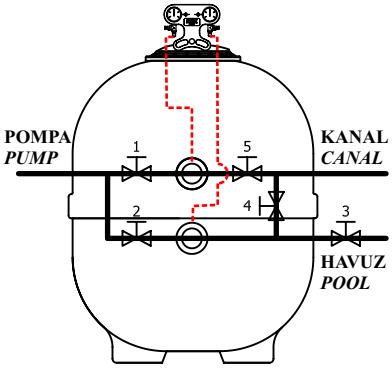

FİLTRELERDE KELEBEK VE KÜRESEL VANA KULLANIM KILAVUZU
BALL AND BUTTERFLY VALVES USING GUIDE ON FILTERS

Filtrasyon *Filter*	Ters Yıkama *Back Wach*	Durulama *Rinse*	Sirkülasyon *Recirculate*	Boşaltma Waste	Kapalı *Closed*
1. Açık - *Open*	1. Kapalı - *Closed*	1. Açık - *Open*	1. Kapalı - *Closed*	1. Açık - *Open*	1. Kapalı - *Closed*
2. Kapalı - *Closed*	2. Açık - *Open*	2. Kapalı - *Closed*	2. Açık - *Open*	2. Kapalı - *Closed*	2. Kapalı - *Closed*
3. Açık - *Open*	3. Kapalı - *Closed*	3. Kapalı - *Closed*	3. Açık - *Open*	3. Kapalı - *Closed*	3. Kapalı - *Closed*
4. Kapalı - *Closed*	4. Kapalı - *Closed*	4. Açık - *Open*	4. Kapalı - *Closed*	4. Kapalı - *Closed*	4. Kapalı - *Closed*
5. Kapalı - *Closed*	5. Açık - *Open*	5. Kapalı - *Closed*	5. Kapalı - *Closed*	5. Açık - *Open*	5. Kapalı - *Closed*

NOZBART®

The best of the world...

AKILLI VE HAFIZALI
OTOMATİK FİLTRASYON SİSTEMİ

SMART AND MEMORY
AUTOMATIC FILTRATION SYSTEM



El kumanda seçeneği ile birlikte

With manual control option

TÜM

TÜV CERT
DIN EN ISO 9001:2015
Zertifikat 15 100 52993

TSE

EAC CE

UHE
" UHE Kurucu Üyesidir."

PLASTİK VE MAKİNA KALIP SANAYİ VE TİCARET LİMİTED ŞİRKETİ

NOZBART®

The best of the world...

AKILLI ve HAFIZALI Kum Filtresi Otomasyonu





- Filtrasyon, ters yıkama ve durulama işlemlerini otomatik olarak yapar.
- Ters yıkama ve durulama zamanları hassas bir şekilde kolaylıkla ayarlanır,sabitlenir.
- Kum filtresi basıncı ayarlanan değere ulaştığında tam otomatik olarak ters yıkama ve durulama yapar, tekrar filtrasyona geçer. Herhangi bir anda yapılmakta olan işlem pano üzerindeki elektronik ekranda görüntülenir.
- El kumanda modunda otomatik işlemlere ilave olarak boşaltma ve sirkülasyon işlemlerini de yapar.
- Denge deposunda su bittiğinde pompaları durdurur, vanaları kapatır, sesli ve ışıklı ikaz verir.
- Aktüatör elektrik arızasında pompaları durdurur, vanaları kapatır, sesli ve ışıklı ikaz verir. (Opsiyonel)
- Elektrik enerjisi kesildiğinde vanaları kapatır, ışıklı alarm verir ve sistemi korumaya alır. (Opsiyonel)
- Elektrik enerjisi geldiğinde otomatik olarak çalışır.
- Yapılan işlemler pano üzerindeki ledlerle görüntülenir. (Opsiyonellerde)
- Ebat sınırı olmaksızın her filtreye ve aktüatörlü vanaya uygundur.
- Su iş gücü, enerji ve zaman tasarrufu sağlar.
- Güvenilir, sağlam ve ekonomiktir. Haftada iki kere ters yıkama uygulanması koşulunda 90 seneye denk gelen döngü testi yapılmıştır.
- Arıtma ve diğer iş kollarına yönelik özel yazılım gerçekleştirebiliriz.
- Tasarımı, yazılımı ve donanımı Tüm Plastik ARGE çalışmaları ile şekillenen milli komponentli ileri teknoloji ürünüdür.

NOZBART®

The best of the world...

SMART and MEMORIED Sand Filtre Automation





- *Perfoms filtration, back washing and rinsing automatically.*
- *The backwash and rinse times can be precisely adjusted and fixed.*
- *When sand filter pressure reaches the set value, it performs fully automatic backwashing and rinsing then passes again to re-filtration. Operation being performed at any time is displayed on the electronic display of the automation box.*
- *At hand control mode, in additions to automatic operations, it also performs waste and circulation.*
- *When the water runs out in the balance tank, it stops the pumps, closes the valves and gives an audible and light warning.*
- *The actuator stops the pumps in the event of an electrical failure, closes the valves and gives an audible and light warning. (Optional)*
- *When electric power is turned off, it closes the valves, gives light alarm and protects the system. (Optional)*
- *It works automatically when electricity is supplied.*
- *Operations are displayed with leds on the panel. (In optionals)*
- *It is suitable for every filter and actuator valve without size limit.*
- *It saves water, labor, energy and time.*
- *Reliable, robust and economical. If the backwash is applied twice a week, the cycle test corresponding to 90 years was carried out.*
- *We can perform special software for treatment and other business lines.*
- *High technologie product that design, software and hardware are done by Tum Plastik R&D studies.*

MALZEME CİNSİ	DESCRIPTION	KOD *CODE*	FİYAT *PRICE*
Otomasyon Panosu (24 Volt - 5 A) ve kontaklı manometre **Pnömatik aktüatörlü** vanalar ile kullanılması durumunda tüm ebatlarda kum filtresi ve aktüatörlü vanalar ile kullanılabilir. OPSİYONEL olan sigorta ve elektrik kesintisi emniyeti gerektirmez. **Elektrik aktüatörlü** vanalar ile kullanılması durumunda (400 - 1600 mm Kum Filtrelerine uygundur ve 20 - 110 mm elektrikli aktüatörlü vanalar ile kullanılabilir) Opsiyonel aktüatör ve elektrik kesintisi emniyeti kullanılabilir.	***Automation Board (24 Volt - 5 A)*** *and contact manometer* *In case of use with* ***pneumatic actuated valves*** *It can be used with sand filter and actuator valves in all sizes.* *It does not require optional fuse and power failure safety.* *For use with* ***electric actuated valves*** *(Suitable for 400 - 1600 mm Sand Filters and can be used with 20 - 110 mm electric actuator valves)* *Optional actuator and power failure protection can be used.*	NOS-001	**2.118,64 €**
Otomasyon Panosu (24 Volt-10 A) ve kontaklı manometre **Elektrik aktüatörlü** vanalar ile kullanılması durumunda (1800 - 2350 mm Kum Filtrelerine uygundur ve 125 - 315 mm elektrikli aktüatörlü vanalar ile kullanılabilir) Opsiyonel aktüatör ve elektrik kesintisi emniyeti kullanılabilir.	***Automation Board (24 Volt-10 A)*** *and contact manometer* *For use with* ***electric actuated valves*** *(Suitable for 1800 - 2350 mm Sand Filters and can be used with 125 - 315 mm electric actuator valves)* *Optional actuator and power failure protection can be used.*	NOS-002	**2.253,54 €**
Aktüatör emniyeti (OPSİYONEL) Herhangi bir elektrik arızası nedeniyle aktüatör devre dışı kaldığında bunu algılayarak sesli ve ışıklı alarm vererek pompayı ve vanaları kapatarak sistemi korumaya alır. Opsiyonel olarak kullanılması tavsiye edilir.	***Actuator safety (OPTIONAL)*** *If for any electrical failure the actuator is deactivated, actuator safety feature detects it. It protects the system by closing the pump and valves by giving an audible and light alarm.* *It is recommended to use as an option.*	NOSS-001	**250,90 €**
Elektrik kesintisi emniyeti (OPSİYONEL) Herhangi bir nedenle elektrik enerjisi kesilmesi durumunda bunu algılayarak, ışıklı alarm vererek, pompayı ve vanaları kapatarak sistemi korumaya alır.Opsiyonel olarak kullanılması tavsiye edilir.	***Power failure protection (OPTIONAL)*** *In case of electrical power failure for any reason,* *It protects the system by turning off the pump and valves by giving an illuminated alarm.* *It is recommended to use as an option.*	NOSS-002	**401,86 €**
Blower kumandası (OPSİYONEL) Ters yıkama verimini arttırmak için, geri yıkama öncesi, blower aracılığı ile filtreye süresi saniye olarak ayarlanan hava verilir. Bu sayede ciddi su tasaruffu da sağlanır.	***Blower control (OPTIONAL)*** *In order to increase the backwash efficiency, air can be supplied to the filter through the blower before backwashing. In this way, serious water savings are also provided. With this option, the operating time of the blower can be adjusted in seconds.*	NOSS-003	**181,76 €**

Opsiyon talebiniz varsa ilgili kodu, seçtiğiniz pano koduna ilave ediniz.
If you have an option request, add the relevant code to the code of the automation board that you have chosen.

MONTAJ ŞEMASI
MOUNTING PLAN

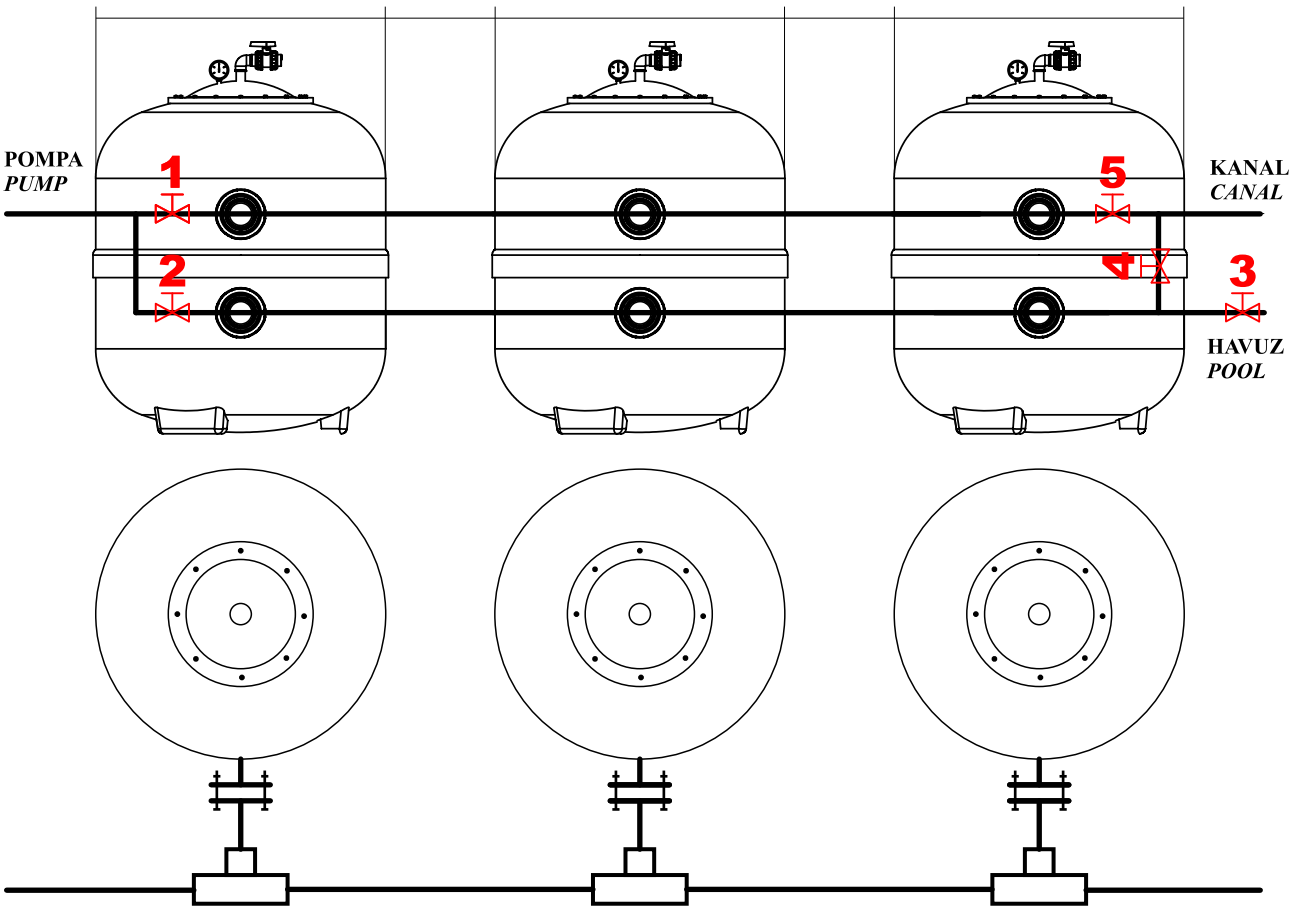

İstenirse tek pano ile her ebatta ve adette kum filtresinde bu şema uygulanabilir.
If desired, this scheme can be applied in every size and any quantity of sand filter with single board.

POLYESTER FİLTRELER İÇİN BÜYÜK TEHLİKE: SU DARBESİ!
(SU KOÇU - WATER HAMMER)

Su darbesi, tesisattaki suyun hızında meydana gelen ani değişikliklerden kaynaklanır. Suyun kinetik enerjisindeki ani değişimin potansiyel enerjiye dönüşümü büyük bir gürültü ile birlikte şok dalgaları meydana getirir. Büyük bir hızla sistemin her tarafına yayılan tahrip edici basınç dalgalanmaları, vuruntu ve titreşim, enerji sönümleninceye kadar devam eder. Sistem büyük bir tehlike altındadır. Tesisattaki her eleman bundan etkilenir. Ama en çok etkilenecek olan, tesisatta en büyük hacime sahip polyester filtrelerdir. Dalgalanmalar pozitif yönde basınç, negatif yönde iken vakum meydana getirir. Nispeten basınca dayanabilen filitre, hemen arkasından gelen dayanma mukavemeti olmadığı vakumla karşılaşır. Boş pet şişenin emilmesindeki gibi hava basıncı ile buruşur. Su darbeleri yeteri kadar büyükse artık filitrenin patlaması kaçınılmaz olur.

Sistemin her elemanını tahrip eden su darbesi kesinlikle önlenmelidir.

Su darbesi nasıl oluşur?

1. Tesisat içinde durağan olan suyun aniden hareketlenmesi ile

Sistemdeki pompanın emme ve basma tarafındaki vanaların açık olduğu durumda pompalar çalıştırılırsa durmakta olan su aniden kinetik enerji kazanır ve su darbesi oluşabilir. Bütün pompa üreticileri pompanın çalıştırılmasında basma tarafı vanasının kapalı pozisyonda olmasını tavsiye ederler ve böyle olmalıdır. Bu pozisyonda elektrik motoru en az enerjiyi çeker. Vana kapalı iken, pompa içindeki basıncın en yüksek değerde olması sizi yanıltmasın. Pompa su basmadığı için güç çekilmemektedir. Motor, suyu çalkalama, kendi sürtünmesi ve iç kaçakları dışında bir iş yapmamaktadır. Pompa tam devrini aldıktan sonra vana yavaş yavaş açılarak devreye su verilmelidir.
Altını çizerek şunu bir defa daha söyleyelim, pompanın emme tarafı vanası hiçbir şekilde kapatılmamalıdır. Bu vana sadece arıza halinde pompayı sökmek içindir. Eğer bir debi ayarı yapılacaksa sadece basma tarafı vanasından ayar yapılabilir. Pompa çalıştıktan sonra basma tarafı vanasını açmayı unutursak su devamlı çalkalama ve sürtünme neticesinde aşırı ısınacak, pompayı tahrip edecektir. Unutma tehlikesi söz konusu ise küçük çaplı bir boru ve vana ile basma vanasının iki tarafı baypas yapılabilir.

2. Tesisat içinde akmakta olan suyun aniden durdurulması ile

Sistem çalışırken bir vananın , pompanın, çekvalfin aniden kapatılması, sistemdeki havanın aniden boşaltılması ile su darbesi oluşur. Burada zaman çok önemli faktördür. Söz konusu olan momentumun değişim hızıdır. Zaman ne kadar kısa ise su darbesi o kadar şiddetli olur. Eğer siz vanayı yavaş yavaş kapatıyorsanız özellikle kapanmanın son %20'sinde daha da yavaş hareket ederseniz su darbesi oluşmaz. Pompa durdurulacaksa önce basma tarafındaki pompa vanası yavaş yavaş kapatılır. Tam kapama gerçekleştikten sonra pompa motoru durdurulur. Olay şudur: Sistem içinde akmakta olan su kinetik enerjiye sahiptir ve bu ($m.v^2 / 2$) şeklinde formüle edilir. Burada "m" kütle, "v" de hızı gösterir. Demek ki suyun kütlesi ve hızı arttıkça enerji miktarı da artar. Hız enerjiyi karesi ile orantılı arttırdığından daha da etkili bir değişkendir.

Su darbesi nasıl önlenir?

Yukarıda anlattığımız şekilde uygulama yapan bir operatör büyük oranda su darbesini önler.
Sistemin projelendirilmesinden doğan veya elektriklerin kesilmesi neticesinde meydana gelecek su darbelerini, operatörün bilgi ve becerisi önleyemez. Daha proje aşamasında, oluşacak su darbelerinin etkilerini azaltacak tedbirler alınmalıdır. İyi bir proje ile sistemde oluşabilecek su darbesi önlenebilir.

- Havalı genleşme tankları
- Denge bacaları
- Su darbesi vanaları
- Boru çapını büyütmek

Projelerde darbe önleyici olarak kullanılabilir.

Burada, denge bacaları için yüzme havuzlarındaki en büyük çalışma basıncını karşılayacak 20 - 30 metre yüksekliğe kadar boru döşemek gerekebilir. Su darbesi vanaları birçok parçayı içeren karmaşık bir sistemdir. Muhtemel arızaları ve vakumda çalışma durumunu göz önüne almak gerekebilir. Boru çaplarını büyütmek sistemdeki su hızını düşüreceğinden darbenin şiddetini azaltmak için düşünülebilir. Darbe sönümleyici olarak havalı genleşme tankları yüzme havuzlarında en iyi çözüm gibi görünmektedir.

A GREAT THREAT FOR POLYESTER SAND FILTERS (WATER HAMMER)

Water hammer arises from the sudden changes in the velocity of the water inside the pipe system. Sudden change in the kinetic energy of water turns into potential energy and it generates shock waves accompanying a great loud noise. Pressure waves, knocking and vibration continue to expand to the every section of the plumbing until the energy is completely absorbed. In this situation, the system is in a great danger. Each components in the plumbing are effected from it. But the one that is effected most is the polyester filter which has the greatest volume in the system. Waves create pressure when they are in positive direction and create vacuum effect when they are in negative direction. The filter which can resist the pressure proportionally is exposed to the vacuum which it has no resistance right after the pressure. It corrugates like in a suction of a plastic bottle. If the water hammer is huge enough, the explosion of the filter is inevitable.

The water hammer demolishing each components of the system should be definitely prevented.

How does water hammer occur ?

1. Due to the sudden movement of the static water in the plumbing,

If the pumps are running when the control valves on the suction and discharge sides are in turned-on position, the static water suddenly gains kinetic energy and so the water hammer occurs. Whole pump manucturers recommend to bring the control valve on discharge side to turned-off position before running the pump and so it should be. In this position the electric motor consumes minimum energy. The pressure in the pump is at maximum level when the valves are turned-off. But do not let it to mislead you. Because the pump does not consume energy as it's not discharging. The motor does nothing more than shaking the water, self friction and internal leakage. When the pump reaches to full speed the valve should be turned on gradually to release the water to the system. We would like to emphasize it one more time; the suction side control valve of the pump should never be turned off. This valve is only used for uninstallation of the pump in case of a malfunction. If a flow rate adjustment is needed, it can be done only through the discharge side control valve. If you forget to turn on the discharge side valve after running the pump, the water will overheat as aresult of continuous swash and friction and this will damage the pump. If there is a danger of forgetting, both sides of the discharging valve can be by-passed with a small diameter pipe and a valve.

2. Due to the the sudden stoppage of the water in motion in the plumbing,

hile the system is running, turning a valve, a check valve off or shutting the pump down causes the air in the system to run out and so water hammer occurs. Time is a very important factor herein. It's the change speed of momentum in question. How short the time is so intensive the water hammer to be. If you turn the valve off gradually you should be slower when you get 20% close to turned-off position. So that water hammer will not occur. If the pump is needed to be shut down, first the control valve on discharge side should be turned-off gradually. After it was turned-off completely the pump should be shut down. The case is that : The water flowing through the plumbing has a kinetic energy and it is formulated as ($m.v^2/2$). In this formula “m” refers to volume and “v” refers to speed. That means ; as the volume and speed of the water increase the amount of energy increases too. Speed is a much more effective factor as it increases the energy proportional to its square.

How to prevent water hammer?

The operator who performs according to the points mentioned above will prevent the water hammer substantially. The knowledge and experience of the operator can not prevent water hammers arising from the project designing of the plumbing or power breakdowns. Measures that will lessen the effects of water hammer, should be taken yet in project stage. Water hammer which can occur through the system, should be prevented with a good project..

- Air expansion tanks,
- Surge shaft,
- Water hammer valves,
- Enlarging pipe diameter,

Should be used as water hammer preventers in project. .

It can be needed to install a pipe shaft up to 20-30 m height for a surge shaft to meet the maximum operation pressure in swimming pools. Water hammer is a complex system containing valves and lots of other equipments. It can be necessary to consider malfunctions and operating under vacuum status. Enlarging pipe diameter can be taken into consideration to lessen the effects of water hammer to decrease the flow speed in the system. Air expansion tanks seems to be best solution as a pulse damper for swimming pools. .

FİLTRE SEÇİMİNDE DİKKAT EDİLMESİ GEREKEN TEKNİK HUSUSLAR

Kum filtresi seçiminde göz önüne alınması gereken en önemli unsurlar suyun kumu öptüğü yüzey ve filtredeki kum katmanı yüksekliğidir. Göbeği şiş üstü dar filtrede üstte suyun akış hızı artmaktadır. Bunun yanında bir de boy kısa ise artık o filtrenin şiş göbek çapının bir mana ifade etmesi söz konusu değildir. Partiküllerin filtrede tutulması için suyun kum içindeki hızının mümkün olduğu kadar azaltılması lazımdır. Düşük hız ve yüksek kum katmanı iyi bir filitrasyon için olmazsa olmaz koşullardır. Örneğin göbeği Ø1600 mm üst tarafı Ø800 mm olan konik bir filtrede geniş taraftaki hız 50 m³/saat iken üst kısımda 200 m³/saat olur. Bu hızda artık partiküller tutulamaz ve üstte biriken pisliklerde kum yatağına doğru itilir. Su akışına karşı büyük bir direnç oluşur ve bunun sonucu debi azımsanmayacak bir şekilde düşer, havuz için gereken su devir zamanı da artar. Böyle bir filtreyi Ø800 mm'lik bir filtre olarak kabul etmek çok daha doğru bir yaklaşım olacaktır. Söz konusu bu konik filtrenin gelişmiş ülkelerin hiçbirinde kabul görmediği ve standart dışı bir ürün olduğu bilinen bir gerçektir.

TECHNICAL ISSUES TO BE TAKEN INTO CONSIDERATION WHILE CHOOSING THE FILTER

The most important issues, which should be taken into consideration while choosing a sand filter, are the surface where water touches the sand and the height of the sand in the filter. The flow rate of water increases in a filter whose hub is wide and the upper side is narrow. In addition, if the height is low, the large hub diameter of the filter is of no importance. In order for the particles to be kept in the filter, the flow rate of water should be minimized as much as possible. Slow rate and high sand level are sine qua non conditions for fine filtration. For example, in a conical filter whose hub is Ø1600 mm and upper side is Ø800 mm, while the rate in the wide section is 50 m³/h, it will be 100 m³/h in the upper section. Particles can not be kept at this rate and the dirt accumulated in the upper section is pushed to the sand ground. A significant pressure is formed against the water flow and the flow rate decreases significantly, and the water circulation time needed for the pool increases. It will be a more accurate approach to deem such a filter as a filter of Ø800mm. It is a known fact that the said conical filter is not accepted in any of the developed countries and it is a non - standard product.

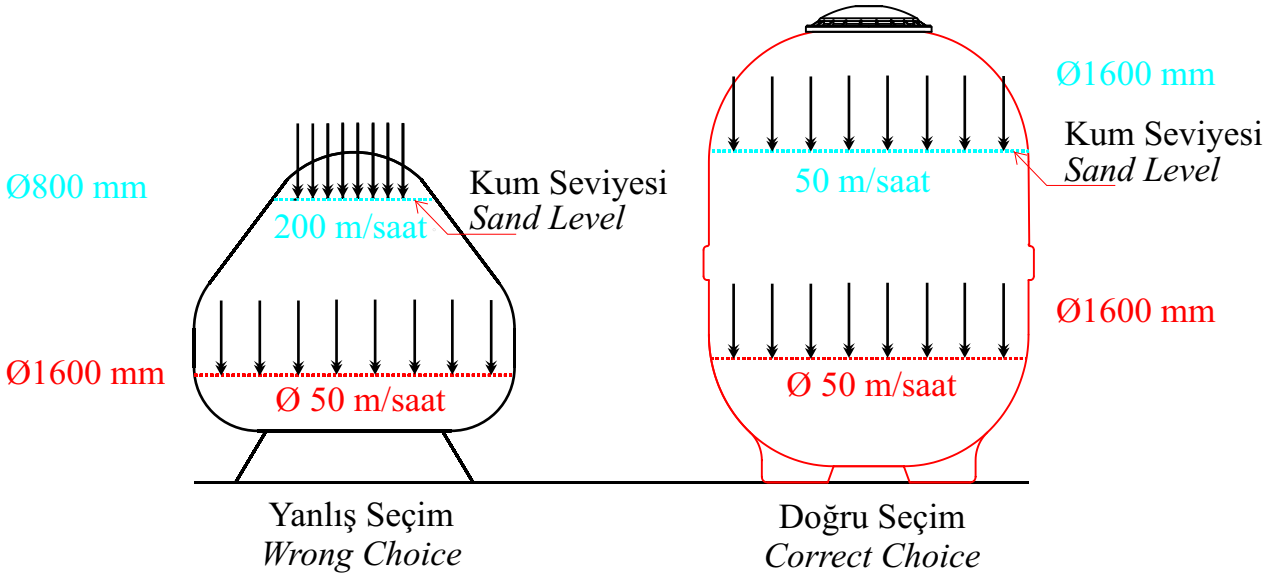





küresel vanalar

ball valves

2022

Fiyat Listesi-Price List

NOZBART®

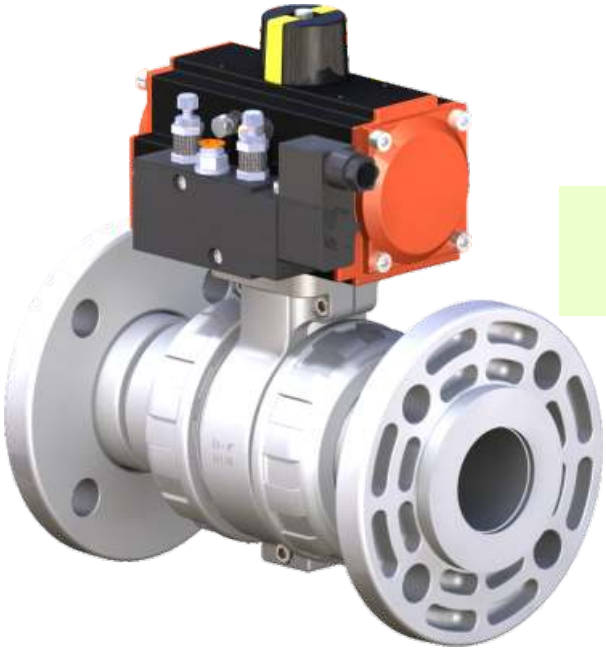



EDE TİPİ YAPIŞTIRMA KÜRESEL SU VANALARI (U-PVC)
EDE TYPE WATER BALL VALVES (U-PVC)



U-P.V.C. Küresel Su Vanası
U-P.V.C. Water Ball Valve
Yapıştırma / *Solvent*

Küre Contası / *Seals* : **HDPE**
O-Ringler / *O-Rings* : **EPDM**
D20 - D63 (½" - 2") : **PN 16** (240 psi)
D75 - D110 (2½"-4") : **PN 10** (150 psi)

METRİK - *METRIC* TSE / ISO / DIN		IMPERIAL BS / ANSI / ASTM / AS / NZS					
D mm	KOD *CODE*	D INCH	D mm	KOD *CODE*	DN mm	FİYAT *PRICE* (€)	AMBALAJ *PACKAGE*
20	VPVC-020	1/2"	21,3	AVPVC-020	15	8,95	12
25	VPVC-025	3/4"	26,9	AVPVC-025	20	9,37	12
32	VPVC-032	1"	33,7	AVPVC-032	25	11,36	12
40	VPVC-040	1 1/4"	42,4	AVPVC-040	32	12,21	12
50	VPVC-050	1 1/2"	48,3	AVPVC-050	40	14,06	12
63	VPVC-063	2"	60,3	AVPVC-063	50	17,75	12
75	VPVC-075	2 1/2"	75,3	AVPVC-075	65	42,60	4
90	VPVC-090	3"	88,9	AVPVC-090	80	56,80	4
110	VPVC-110	4"	114,3	AVPVC-110	100	85,20	2
90	VPVC-090D	3"	88,9	AVPVC-090D	80	374,88	4
110	VPVC-110D	4"	114,3	AVPVC-110D	100	443,04	2

Dişli kutulu *Gear box*

EDE TİPİ BİR TARAFI - İKİ TARAFI DİŞLİ KÜRESEL SU VANALARI (U-PVC)
EDE TYPE ONE SIDE - BOTH SIDES THREADED WATER BALL VALVES (U-PVC)



U-P.V.C. Küresel Su Vanası
U-P.V.C. Water Ball Valve
Dişli / *Female Thread*

Küre Contası / *Seals* : **HDPE**
O-Ringler / *O-Rings* : **EPDM**
D20 - D63 (½" - 2") : **PN 16** (240 psi)
D75 - D110 (2½"-4") : **PN 10** (150 psi)

BİR TARAFI DİŞLİ - *ONE SIDE THREADED*						İKİ TARAFI DİŞLİ *DOUBLE SIDE THREADED* BSP - NPT				
METRİK - *METRIC* TSE / ISO / DIN		IMPERIAL BS / ANSI / ASTM / AS / NZS								
D mm	KOD *CODE*	D INCH	D mm	KOD *CODE*	FİYAT *PRICE* (€)	D INCH	KOD *CODE*	FİYAT *PRICE* (€)	DN mm	AMBALAJ *PACKAGE*
20	VPVC-021	1/2"	21,3	AVPVC-021	9,80	1/2"	VPVC-022	10,65	15	12
25	VPVC-026	3/4"	26,9	AVPVC-026	10,22	3/4"	VPVC-027	11,08	20	12
32	VPVC-033	1"	33,7	AVPVC-033	12,35	1"	VPVC-034	13,35	25	12
40	VPVC-041	1 1/4"	42,4	AVPVC-041	13,21	1 1/4"	VPVC-042	14,20	32	12
50	VPVC-051	1 1/2"	48,3	AVPVC-051	15,34	1 1/2"	VPVC-052	16,61	40	12
63	VPVC-064	2"	60,3	AVPVC-064	19,03	2"	VPVC-065	20,31	50	12
75	VPVC-076	2 1/2"	75,3	AVPVC-076	44,16	2 1/2"	VPVC-077	45,72	65	4
90	VPVC-091	3"	88,9	AVPVC-091	58,36	3"	VPVC-092	60,21	80	4
110	VPVC-111	4"	114,3	AVPVC-111	87,05	4"	VPVC-112	88,89	100	2
90	VPVC-091D	3"	88,9	AVPVC-091D	376,44	3"	VPVC-092D	378,28	80	4
110	VPVC-111D	4"	114,3	AVPVC-111D	444,88	4"	VPVC-112D	446,73	100	2

Dişli kutulu *Gear box*

- **Standart ürünlerimizde kullandığımız EPDM o-ringler petrol, petrol türevleri ve organik yağlar için uygun değildir. O-ringler değiştirilerek tüm akışkanlar için özel vanalar üretilir.**
  Standard valves with EPDM seal can not be used for petroleum, petroleum derivates and organic oils. Special valves for all fluids are produced by changing the o-rings.

EDE TİPİ YAPIŞTIRMA KÜRESEL ASİT VANALARI (U-PVC)
EDE TYPE ACID BALL VALVES (U-PVC)

METRİK - *METRIC* TSE / ISO / DIN		IMPERIAL BS / ANSI / ASTM / AS / NZS						
D mm	KOD *CODE*	D INCH	D mm	KOD *CODE*	DN mm	FİYAT *PRICE* (€)	AMBALAJ *PACKAGE*	
20	VPVCA-020	1/2"	21,3	AVPVCA-020	15	12,50	12	
25	VPVCA-025	3/4"	26,9	AVPVCA-025	20	15,90	12	
32	VPVCA-032	1"	33,7	AVPVCA-032	25	21,30	12	
40	VPVCA-040	1 1/4"	42,4	AVPVCA-040	32	26,41	12	
50	VPVCA-050	1 1/2"	48,3	AVPVCA-050	40	30,81	12	
63	VPVCA-063	2"	60,3	AVPVCA-063	50	38,77	12	
75	VPVCA-075	2 1/2"	75,3	AVPVCA-075	65	81,51	4	
90	VPVCA-090	3"	88,9	AVPVCA-090	80	109,77	4	
110	VPVCA-110	4"	114,3	AVPVCA-110	100	130,92	2	
90	VPVCA-090D	3"	88,9	AVPVCA-090D	80	427,84	4	 Dişli kutulu *Gear box*
110	VPVCA-110D	4"	114,3	AVPVCA-110D	100	488,76	2	



U-P.V.C. Küresel Asit Vanası
U-P.V.C. Acid Ball Valve
Yapıştırma / *Solvent*

Küre Contası / *Seals* : **TEFLON**
O-Ringler / *O-Rings* : **EPDM**
D20 - D63 (½" - 2") : **PN 16** (240 psi)
D75 - D110 (2½"-4") : **PN 10** (150 psi)

EDE TİPİ BİR TARAFI - İKİ TARAFI DİŞLİ KÜRESEL ASİT VANALARI (U-PVC)
EDE TYPE ONE SIDE - BOTH SIDES THREADED ACID BALL VALVES (U-PVC)

BİR TARAFI DİŞLİ - *ONE SIDE THREADED*						İKİ TARAFI DİŞLİ *DOUBLE SIDE THREADED*					
METRİK - *METRIC* TSE / ISO / DIN		IMPERIAL BS / ANSI / ASTM / AS / NZS				BSP - NPT					
D mm	KOD *CODE*	D INCH	D mm	KOD *CODE*	FİYAT *PRICE* (€)	D INCH	KOD *CODE*	FİYAT *PRICE* (€)	DN mm	AMBALAJ *PACKAGE*	
20	VPVCA-021	1/2"	21,3	AVPVCA-021	13,35	1/2"	VPVCA-022	14,20	15	12	
25	VPVCA-026	3/4"	26,9	AVPVCA-026	16,76	3/4"	VPVCA-027	17,61	20	12	
32	VPVCA-033	1"	33,7	AVPVCA-033	22,29	1"	VPVCA-034	23,29	25	12	
40	VPVCA-041	1 1/4"	42,4	AVPVCA-041	27,41	1 1/4"	VPVCA-042	28,40	32	12	
50	VPVCA-051	1 1/2"	48,3	AVPVCA-051	32,09	1 1/2"	VPVCA-052	33,37	40	12	
63	VPVCA-064	2"	60,3	AVPVCA-064	40,04	2"	VPVCA-065	41,33	50	12	
75	VPVCA-076	2 1/2"	75,3	AVPVCA-076	83,07	2 1/2"	VPVCA-077	84,64	65	4	
90	VPVCA-091	3"	88,9	AVPVCA-091	111,33	3"	VPVCA-092	112,89	80	4	
110	VPVCA-111	4"	114,3	AVPVCA-111	132,77	4"	VPVCA-112	134,62	100	2	
90	VPVCA-091D	3"	88,9	AVPVCA-091D	429,40	3"	VPVCA-092D	430,97	80	4	 Dişli kutulu *Gear box*
110	VPVCA-111D	4"	114,3	AVPVCA-111D	490,61	4"	VPVCA-112D	492,45	100	2	



U-P.V.C. Küresel Asit Vanası
U-P.V.C. Acid Ball Valve
Dişli / *Female Thread*

Küre Contası / *Seals* : **TEFLON**
O-Ringler / *O-Rings* : **EPDM**
D20 - D63 (½" - 2") : **PN 16** (240 psi)
D75 - D110 (2½"-4") : **PN 10** (150 psi)

- **Standart ürünlerimizde kullandığımız EPDM o-ringler petrol, petrol türevleri ve organik yağlar için uygun değildir. O-ringler değiştirilerek tüm akışkanlar için özel vanalar üretilir.**
  Standard valves with EPDM seal can not be used for petroleum, petroleum derivates and organic oils. Special valves for all fluids are produced by changing the o-rings.

YENİ MODEL EDE TİPİ FLANŞLI KÜRESEL SU VANALARI (U-PVC)
NEW MODEL EDE TYPE WATER BALL VALVES WITH FLANGE (U-PVC)



U-P.V.C. Küresel Su Vanası
U-P.V.C. Water Ball Valve

Küre Contası / *Seals* : **HDPE**
O-Ringler / *O-Rings* : **EPDM**
D20 - D63 (½" - 2") : **PN 16** (240 psi)
D75 - D110 (2½"-4") : **PN 10** (150 psi)

METRİK - *METRIC* TSE / ISO / DIN		IMPERIAL BS / ANSI / ASTM / AS / NZS				
D mm	KOD *CODE*	D INCH	D mm	KOD *CODE*	DN mm	FİYAT *PRICE* (€)
20	VKF-020	1/2"	21,3	AVKF-020	15	25,84
25	VKF-025	3/4"	26,9	AVKF-025	20	26,70
32	VKF-032	1"	33,7	AVKF-032	25	27,55
40	VKF-040	1 1/4"	42,4	AVKF-040	32	30,10
50	VKF-050	1 1/2"	48,3	AVKF-050	40	39,62
63	VKF-063	2"	60,3	AVKF-063	50	43,03
75	VKF-075	2 1/2"	75,3	AVKF-075	65	77,96
90	VKF-090	3"	88,9	AVKF-090	80	93,01
110	VKF-110	4"	114,3	AVKF-110	100	148,82
90	VKF-090D	3"	88,9	AVKF-090D	80	411,09
110	VKF-110D	4"	114,3	AVKF-110D	100	506,65

Dişli kutulu *Gear box*

YENİ MODEL EDE TİPİ FLANŞLI KÜRESEL ASİT VANALARI (U-PVC)
NEW MODEL EDE TYPE ACID BALL VALVES WITH FLANGE (U-PVC)



U-P.V.C. Küresel Asit Vanası
U-P.V.C. Acid Ball Valve

Küre Contası / *Seals* : **TEFLON**
O-Ringler / *O-Rings* : **EPDM**
D20 - D63 (½" - 2") : **PN 16** (240 psi)
D75 - D110 (2½"-4") : **PN 10** (150 psi)

METRİK - *METRIC* TSE / ISO / DIN		IMPERIAL BS / ANSI / ASTM / AS / NZS				
D mm	KOD *CODE*	D INCH	D mm	KOD *CODE*	DN mm	FİYAT *PRICE* (€)
20	VKFA-020	1/2"	21,3	AVKFA-020	15	32,66
25	VKFA-025	3/4"	26,9	AVKFA-025	20	36,21
32	VKFA-032	1"	33,7	AVKFA-032	25	41,32
40	VKFA-040	1 1/4"	42,4	AVKFA-040	32	48,99
50	VKFA-050	1 1/2"	48,3	AVKFA-050	40	53,39
63	VKFA-063	2"	60,3	AVKFA-063	50	61,06
75	VKFA-075	2 1/2"	75,3	AVKFA-075	65	121,13
90	VKFA-090	3"	88,9	AVKFA-090	80	135,33
110	VKFA-110	4"	114,3	AVKFA-110	100	224,79
90	VKFA-090D	3"	88,9	AVKFA-090D	80	453,40
110	VKFA-110D	4"	114,3	AVKFA-110D	100	582,62

Dişli kutulu *Gear box*

- **Standart ürünlerimizde kullandığımız EPDM o-ringler petrol, petrol türevleri ve organik yağlar için uygun değildir. O-ringler değiştirilerek tüm akışkanlar için özel vanalar üretilir.**
  Standard valves with EPDM seal can not be used for petroleum, petroleum derivates and organic oils. Special valves for all fluids are produced by changing the o-rings.

TÜV CERT DIN EN ISO 9001:2015 Zertifikat 15 100 52993
TSE
EAC CE
UHE "UHE Kurucu Üyesidir."
PLASTİK VE MAKİNA KALIP SANAYİ VE TİCARET LİMİTED ŞİRKETİ



U-P.V.C. Küresel Su Vanası
U-PVC Water Ball Valve
Küre Contası / *Seals* : **HDPE**
O-Ringler / *O-Rings* : **EPDM**



U-P.V.C. Küresel Asit Vanası
U-PVC Water Acid Valve
Küre Contası / *Seals* : **TEFLON**
O-Ringler / *O-Rings* : **EPDM**

Sıcaklık - Kullanım Basıncı Diyagramı
Temperature - Operation Pressure Diagram

U-PVC

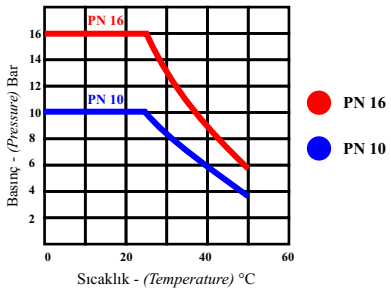

D20 - D63 (½" - 2") : PN 16 (240 psi)
D75 - D110 (2½"-4") : PN 10 (150 psi)

- Her biri tek tek test edilmiştir.
  Tested one by one.
- 20 mm (1/2") - 110 mm (4") tam geçişli tüm ebatlarda Metrik ve İngiliz standardında.
  Sizes from 20 mm to 110 mm (1/2 "- 4") Metric and British standard series.
- Özel dizaynı ile düşük basınç kaybı ve rahat kontrol imkanı.
  New ball valve design ensuring low operating torque and low pressure loss.
- Tamamıyla termoplastik malzemeden mamul, korozyonsuz sağlıklı çalışma.
  Made of thermoplastic material, work without any corrosion
- Ortam koşullarına, kimyasal ve mekanik etkilere üstün dayanım.
  Excellent mechanical and environmental strength.
- Endüstriyel uygulamalar, arıtma sistemleri ve yüzme havuzları için ideal.
  Ideally suited for industrial, water treatment or water distribution applications.
- EPDM o-ring ve asit için özel teflon küre contası.
  Seals available in Teflon for acid and O-Rings available in EPDM.
- Kendinden iki tarafı rakorlu özel dizaynı ile kolay montaj ve demontaj kolaylığı.
  Union ends for easy installation and removal.
- Vana kapalı pozisyonda basınç altında iken somun sökülebilir, küre yerinden çıkmaz.
  Threaded seal carrier. It allows the disassembling of the valve while maintaining system pressure.

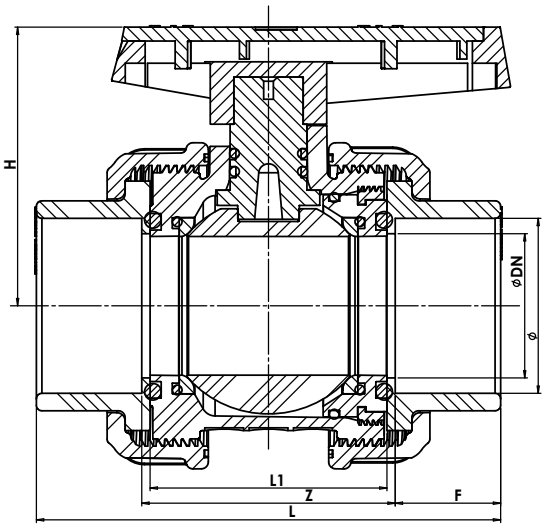

ÖLÇÜ TABLOSU
DIMENSIONS

Metric series		Inch-based series					
D mm	**BSP**	**DN mm**	**H mm**	**L1 mm**	**Z mm**	**F mm**	**L mm**
20	1/2"	15	48	45	51	16	83
25	3/4"	20	55	51	57	19	95
32	1"	25	65	55	61	22	105
40	1 ¼"	32	76	64	70	26	122
50	1 ½"	40	87	75	81	31	143
63	2"	50	101	85	91	38	167
75	2 ½"	65	113	108	114	44	202
90	3"	80	144	134	144	51	246
110	4"	100	157	152	162	61	284

PNÖMATİK AKTÜATÖRLÜ EDE TİPİ YAPIŞTIRMA KÜRESEL SU VANALARI (U-PVC)
PNEUMATIC ACTUATION EDE TYPE WATER BALL VALVES (U-PVC)



U-P.V.C. Küresel Su Vanası
U-P.V.C. Water Ball Valve
Yapıştırma / *Solvent*

Küre Contası / *Seals* : **HDPE**
O-Ringler / *O-Rings* : **EPDM**
D20 - D63 (½" - 2") : **PN 16** (240 psi)
D75 - D110 (2½"-4") : **PN 10** (150 psi)

ÇİFT ETKİLİ / ***DOUBLE ACTING***

	METRİK - *METRIC* TSE / ISO / DIN		IMPERIAL BS / ANSI / ASTM / AS / NZS				
	D mm	KOD *CODE*	D INCH	D mm	KOD *CODE*	DN mm	FİYAT *PRICE* (€)
*	20	VPVCP-020	1/2"	21,3	AVPVCP-020	15	163,30
*	25	VPVCP-025	3/4"	26,9	AVPVCP-025	20	163,30
	32	VPVCP-032	1"	33,7	AVPVCP-032	25	163,30
	40	VPVCP-040	1 1/4"	42,4	AVPVCP-040	32	177,50
	50	VPVCP-050	1 1/2"	48,3	AVPVCP-050	40	191,70
	63	VPVCP-063	2"	60,3	AVPVCP-063	50	198,80
	75	VPVCP-075	2 1/2"	75,3	AVPVCP-075	65	270,65
	90	VPVCP-090	3"	88,9	AVPVCP-090	80	308,00
	110	VPVCP-110	4"	114,3	AVPVCP-110	100	431,50

* **Redüksiyonlu** / ***Reduction***

PNÖMATİK AKTÜATÖRLÜ EDE TİPİ BİR TARAFI - İKİ TARAFI DİŞLİ KÜRESEL SU VANALARI (U-PVC)
PNEUMATIC ACTUATION EDE TYPE ONE SIDE - BOTH SIDES THREADED WATER BALL VALVES (U-PVC)



U-P.V.C. Küresel Su Vanası
U-P.V.C. Water Ball Valve
Dişli / *Female Thread*

Küre Contası / *Seals* : **HDPE**
O-Ringler / *O-Rings* : **EPDM**
D20 - D63 (½" - 2") : **PN 16** (240 psi)
D75 - D110 (2½"-4") : **PN 10** (150 psi)

ÇİFT ETKİLİ - ***DOUBLE ACTING***

	BİR TARAFI DİŞLİ - *ONE SIDE THREADED*						İKİ TARAFI DİŞLİ *DOUBLE SIDE THREADED* BSP - NPT			
	METRİK - *METRIC* TSE / ISO / DIN		IMPERIAL BS / ANSI / ASTM / AS / NZS							
	D mm	KOD *CODE*	D INCH	D mm	KOD *CODE*	FİYAT *PRICE* (€)	D INCH	KOD *CODE*	FİYAT *PRICE* (€)	DN mm
*	20	VPVCP-021	1/2"	21,3	AVPVCP-021	164,29	1/2"	VPVCP-022	165,29	15
*	25	VPVCP-026	3/4"	26,9	AVPVCP-026	164,29	3/4"	VPVCP-027	165,29	20
	32	VPVCP-033	1"	33,7	AVPVCP-033	164,29	1"	VPVCP-034	165,29	25
	40	VPVCP-041	1 1/4"	42,4	AVPVCP-041	178,50	1 1/4"	VPVCP-042	179,50	32
	50	VPVCP-051	1 1/2"	48,3	AVPVCP-051	192,98	1 1/2"	VPVCP-052	194,26	40
	63	VPVCP-064	2"	60,3	AVPVCP-064	200,08	2"	VPVCP-065	201,36	50
	75	VPVCP-076	2 1/2"	75,3	AVPVCP-076	272,21	2 1/2"	VPVCP-077	273,78	65
	90	VPVCP-091	3"	88,9	AVPVCP-091	309,56	3"	VPVCP-092	311,12	80
	110	VPVCP-111	4"	114,3	AVPVCP-111	428,80	4"	VPVCP-112	435,20	100

* **Redüksiyonlu** / ***Reduction***

- **Standart ürünlerimizde kullandığımız EPDM o-ringler petrol, petrol türevleri ve organik yağlar için uygun değildir. O-ringler değiştirilerek tüm akışkanlar için özel vanalar üretilir.**
  Standard valves with EPDM seal can not be used for petroleum, petroleum derivates and organic oils. Special valves for all fluids are produced by changing the o-rings.

TÜV CERT DIN EN ISO 9001:2015 Zertifikat 15 100 52993 · TSE · EAC · CE · UHE "UHE Kurucu Üyesidir."

PNÖMATİK AKTÜATÖRLÜ EDE TİPİ YAPIŞTIRMA KÜRESEL SU VANALARI (U-PVC)
PNEUMATIC ACTUATION EDE TYPE WATER BALL VALVES (U-PVC)

	TEK ETKİLİ *SINGLE ACTING*							
	METRİK - *METRIC* TSE / ISO / DIN		IMPERIAL BS / ANSI / ASTM / AS / NZS					
	D mm	KOD *CODE*	D INCH	D mm	KOD *CODE*	DN mm	FİYAT *PRICE* (€)	
*	20	VPVCP-023	1/2"	21,3	AVPVCP-023	15	194,54	
*	25	VPVCP-028	3/4"	26,9	AVPVCP-028	20	194,54	
	32	VPVCP-035	1"	33,7	AVPVCP-035	25	194,54	
	40	VPVCP-043	1 1/4"	42,4	AVPVCP-043	32	239,98	
	50	VPVCP-053	1 1/2"	48,3	AVPVCP-053	40	254,18	
	63	VPVCP-066	2"	60,3	AVPVCP-066	50	266,96	
	75	VPVCP-078	2 1/2"	75,3	AVPVCP-078	65	375,73	
	90	VPVCP-093	3"	88,9	AVPVCP-093	80	420,46	
	110	VPVCP-113	4"	114,3	AVPVCP-113	100	585,04	

* **Redüksiyonlu** / ***Reduction***



U-P.V.C. Küresel Su Vanası
U-P.V.C. Water Ball Valve
Yapıştırma / *Solvent*

Küre Contası / *Seals* : **HDPE**
O-Ringler / *O-Rings* : **EPDM**
D20 - D63 (½" - 2") : **PN 16** (240 psi)
D75 - D110 (2½"-4") : **PN 10** (150 psi)

PNÖMATİK AKTÜATÖRLÜ EDE TİPİ BİR TARAFI - İKİ TARAFI DİŞLİ KÜRESEL SU VANALARI (U-PVC)
PNEUMATIC ACTUATION EDE TYPE ONE SIDE - BOTH SIDES THREADED WATER BALL VALVES (U-PVC)

	TEK ETKİLİ - *SINGLE ACTING*									
	BİR TARAFI DİŞLİ - *ONE SIDE THREADED*						İKİ TARAFI DİŞLİ *DOUBLE SIDE THREADED*			
	METRİK - METRIC TSE / ISO / DIN		IMPERIAL BS / ANSI / ASTM / AS / NZS				BSP - NPT			
	D mm	KOD *CODE*	D INCH	D mm	KOD *CODE*	FİYAT *PRICE* (€)	D INCH	KOD *CODE*	FİYAT *PRICE* (€)	DN mm
*	20	VPVCP-024	1/2"	21,3	AVPVCP-024	195,53	1/2"	VPVCP-024İ	196,53	15
*	25	VPVCP-029	3/4"	26,9	AVPVCP-029	195,53	3/4"	VPVCP-030	196,53	20
	32	VPVCP-036	1"	33,7	AVPVCP-036	195,53	1"	VPVCP-037	196,53	25
	40	VPVCP-044	1 1/4"	42,4	AVPVCP-044	240,97	1 1/4"	VPVCP-045	241,96	32
	50	VPVCP-054	1 1/2"	48,3	AVPVCP-054	255,46	1 1/2"	VPVCP-055	256,74	40
	63	VPVCP-067	2"	60,3	AVPVCP-067	268,24	2"	VPVCP-068	269,52	50
	75	VPVCP-079	2 1/2"	75,3	AVPVCP-079	377,29	2 1/2"	VPVCP-080	378,86	65
	90	VPVCP-094	3"	88,9	AVPVCP-094	423,30	3"	VPVCP-095	424,86	80
	110	VPVCP-114	4"	114,3	AVPVCP-114	586,89	4"	VPVCP-115	588,73	100

* **Redüksiyonlu** / ***Reduction***



U-P.V.C. Küresel Su Vanası
U-P.V.C. Water Ball Valve
Dişli / *Female Thread*

Küre Contası / *Seals* : **HDPE**
O-Ringler / *O-Rings* : **EPDM**
D20 - D63 (½" - 2") : **PN 16** (240 psi)
D75 - D110 (2½"-4") : **PN 10** (150 psi)

✔ **Standart ürünlerimizde kullandığımız EPDM o-ringler petrol, petrol türevleri ve organik yağlar için uygun değildir. O-ringler değiştirilerek tüm akışkanlar için özel vanalar üretilir.**
Standard valves with EPDM seal can not be used for petroleum, petroleum derivates and organic oils. Special valves for all fluids are produced by changing the o-rings.

PNÖMATİK AKTÜATÖRLÜ EDE TİPİ YAPIŞTIRMA KÜRESEL ASİT VANALARI (U-PVC)
PNEUMATIC ACTUATION EDE TYPE ACID BALL VALVES (U-PVC)



U-P.V.C. Küresel Asit Vanası
U-P.V.C. Acid Ball Valve
Yapıştırma / *Solvent*

Küre Contası / *Seals* : **TEFLON**
O-Ringler / *O-Rings* : **EPDM**
D20 - D63 (½" - 2") : **PN 16** (240 psi)
D75 - D110 (2½"-4") : **PN 10** (150 psi)

	ÇİFT ETKİLİ *DOUBLE ACTING*							
	METRİK - *METRIC* TSE / ISO / DIN		IMPERIAL BS / ANSI / ASTM / AS / NZS					
	D mm	KOD *CODE*	D INCH	D mm	KOD *CODE*	DN mm	FİYAT (€) *PRICE*
*	20	VPVCAP-020	1/2"	21,3	AVPVCAP-020	15	173,24
*	25	VPVCAP-025	3/4"	26,9	AVPVCAP-025	20	173,24
	32	VPVCAP-032	1"	33,7	AVPVCAP-032	25	173,24
	40	VPVCAP-040	1 1/4"	42,4	AVPVCAP-040	32	191,70
	50	VPVCAP-050	1 1/2"	48,3	AVPVCAP-050	40	208,46
	63	VPVCAP-063	2"	60,3	AVPVCAP-063	50	219,82
	75	VPVCAP-075	2 1/2"	75,3	AVPVCAP-075	65	309,56
	90	VPVCAP-090	3"	88,9	AVPVCAP-090	80	360,96
	110	VPVCAP-110	4"	114,3	AVPVCAP-110	100	477,30

* **Redüksiyonlu** / ***Reduction***

PNÖMATİK AKTÜATÖRLÜ EDE TİPİ BİR TARAFI - İKİ TARAFI DİŞLİ KÜRESEL ASİT VANALARI (U-PVC)
PNEUMATIC ACTUATION EDE TYPE ONE SIDE - BOTH SIDES THREADED ACID BALL VALVES (U-PVC)



U-P.V.C. Küresel Asit Vanası
U-P.V.C. Acid Ball Valve
Dişli / *Female Thread*

Küre Contası / *Seals* : **TEFLON**
O-Ringler / *O-Rings* : **EPDM**
D20 - D63 (½" - 2") : **PN 16** (240 psi)
D75 - D110 (2½"-4") : **PN 10** (150 psi)

	ÇİFT ETKİLİ - *DOUBLE ACTING*										
	BİR TARAFI DİŞLİ - *ONE SIDE THREADED*						İKİ TARAFI DİŞLİ *DOUBLE SIDE THREADED* BSP - NPT				
	METRİK - *METRIC* TSE / ISO / DIN		IMPERIAL BS / ANSI / ASTM / AS / NZS								
	D mm	KOD *CODE*	D INCH	D mm	KOD *CODE*	FİYAT (€) *PRICE*	D INCH	KOD *CODE*	FİYAT (€) *PRICE*	DN mm
*	20	VPVCAP-021	1/2"	21,3	AVPVCAP-021	174,23	1/2"	VPVCAP-022	175,23	15
*	25	VPVCAP-026	3/4"	26,9	AVPVCAP-026	174,23	3/4"	VPVCAP-027	175,23	20
	32	VPVCAP-033	1"	33,7	AVPVCAP-033	174,23	1"	VPVCAP-034	175,23	25
	40	VPVCAP-041	1 1/4"	42,4	AVPVCAP-041	192,70	1 1/4"	VPVCAP-042	193,70	32
	50	VPVCAP-051	1 1/2"	48,3	AVPVCAP-051	209,73	1 1/2"	VPVCAP-052	211,01	40
	63	VPVCAP-064	2"	60,3	AVPVCAP-064	221,09	2"	VPVCAP-065	222,37	50
	75	VPVCAP-076	2 1/2"	75,3	AVPVCAP-076	311,12	2 1/2"	VPVCAP-077	312,68	65
	90	VPVCAP-091	3"	88,9	AVPVCAP-091	362,52	3"	VPVCAP-092	364,08	80
	110	VPVCAP-111	4"	114,3	AVPVCAP-111	479,10	4"	VPVCAP-112	481,00	100

* **Redüksiyonlu** / ***Reduction***

- **Standart ürünlerimizde kullandığımız EPDM o-ringler petrol, petrol türevleri ve organik yağlar için uygun değildir. O-ringler değiştirilerek tüm akışkanlar için özel vanalar üretilir.**
  Standard valves with EPDM seal can not be used for petroleum, petroleum derivates and organic oils. Special valves for all fluids are produced by changing the o-rings.

PNÖMATİK AKTÜATÖRLÜ EDE TİPİ YAPIŞTIRMA KÜRESEL ASİT VANALARI (U-PVC)
PNEUMATIC ACTUATION EDE TYPE ACID BALL VALVES (U-PVC)

	TEK ETKİLİ *SINGLE ACTING*						
	METRİK - *METRIC* TSE / ISO / DIN		IMPERIAL BS / ANSI / ASTM / AS / NZS				
	D mm	KOD *CODE*	D INCH	D mm	KOD *CODE*	DN mm	FİYAT (€) *PRICE*
*	20	VPVCAP-023	1/2"	21,3	AVPVCAP-023	15	204,48
*	25	VPVCAP-028	3/4"	26,9	AVPVCAP-028	20	204,48
	32	VPVCAP-035	1"	33,7	AVPVCAP-035	25	204,48
	40	VPVCAP-043	1 1/4"	42,4	AVPVCAP-043	32	254,18
	50	VPVCAP-053	1 1/2"	48,3	AVPVCAP-053	40	270,94
	63	VPVCAP-066	2"	60,3	AVPVCAP-066	50	287,98
	75	VPVCAP-078	2 1/2"	75,3	AVPVCAP-078	65	414,64
	90	VPVCAP-093	3"	88,9	AVPVCAP-093	80	474,70
	110	VPVCAP-113	4"	114,3	AVPVCAP-113	100	630,76

* **Redüksiyonlu** / ***Reduction***



U-P.V.C. Küresel Asit Vanası
U-P.V.C. Acid Ball Valve
Yapıştırma / *Solvent*

Küre Contası / *Seals* : **TEFLON**
O-Ringler / *O-Rings* : **EPDM**
D20 - D63 (½" - 2") : **PN 16** (240 psi)
D75 - D110 (2½"-4") : **PN 10** (150 psi)

PNÖMATİK AKTÜATÖRLÜ EDE TİPİ BİR TARAFI - İKİ TARAFI DİŞLİ KÜRESEL ASİT VANALARI (U-PVC)
PNEUMATIC ACTUATION EDE TYPE ONE SIDE - BOTH SIDES THREADED ACID BALL VALVES (U-PVC)

	TEK ETKİLİ - *SINGLE ACTING*									
	BİR TARAFI DİŞLİ - *ONE SIDE THREADED*						İKİ TARAFI DİŞLİ *DOUBLE SIDE THREADED*			
	METRİK - *METRIC* TSE / ISO / DIN		IMPERIAL BS / ANSI / ASTM / AS / NZS				BSP - NPT			
	D mm	KOD *CODE*	D INCH	D mm	KOD *CODE*	FİYAT (€) *PRICE*	D INCH	KOD *CODE*	FİYAT (€) *PRICE*	DN mm
*	20	VPVCAP-024	1/2"	21,3	AVPVCAP-024	205,47	1/2"	VPVCAP-024i	202,21	15
*	25	VPVCAP-029	3/4"	26,9	AVPVCAP-029	205,47	3/4"	VPVCAP-030	206,47	20
	32	VPVCAP-036	1"	33,7	AVPVCAP-036	205,47	1"	VPVCAP-037	206,47	25
	40	VPVCAP-044	1 1/4"	42,4	AVPVCAP-044	255,17	1 1/4"	VPVCAP-045	256,17	32
	50	VPVCAP-054	1 1/2"	48,3	AVPVCAP-054	272,21	1 1/2"	VPVCAP-055	273,49	40
	63	VPVCAP-067	2"	60,3	AVPVCAP-067	289,25	2"	VPVCAP-068	290,53	50
	75	VPVCAP-079	2 1/2"	75,3	AVPVCAP-079	416,20	2 1/2"	VPVCAP-080	417,76	65
	90	VPVCAP-094	3"	88,9	AVPVCAP-094	476,26	3"	VPVCAP-095	470,73	80
	110	VPVCAP-114	4"	114,3	AVPVCAP-114	630,76	4"	VPVCAP-115	634,46	100

* **Redüksiyonlu** / ***Reduction***



U-P.V.C. Küresel Asit Vanası
U-P.V.C. Acid Ball Valve
Dişli / *Female Thread*

Küre Contası / *Seals* : **TEFLON**
O-Ringler / *O-Rings* : **EPDM**
D20 - D63 (½" - 2") : **PN 16** (240 psi)
D75 - D110 (2½"-4") : **PN 10** (150 psi)

✔ **Standart ürünlerimizde kullandığımız EPDM o-ringler petrol, petrol türevleri ve organik yağlar için uygun değildir. O-ringler değiştirilerek tüm akışkanlar için özel vanalar üretilir.**
Standard valves with EPDM seal can not be used for petroleum, petroleum derivates and organic oils. Special valves for all fluids are produced by changing the o-rings.

PNÖMATİK AKTÜATÖRLÜ YENİ MODEL EDE TİPİ FLANŞLI KÜRESEL SU VANALARI (U-PVC)
PNEUMATIC ACTUATION NEW MODEL EDE TYPE WATER BALL VALVES WITH FLANGE (U-PVC)

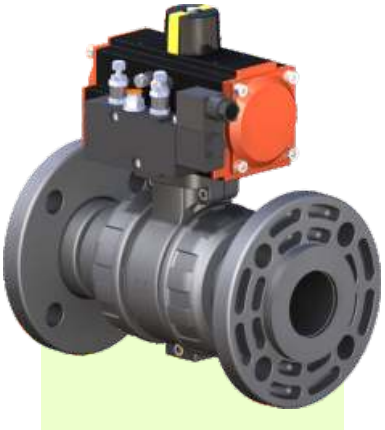

U-P.V.C. Küresel Su Vanası
U-P.V.C. Water Ball Valve

Küre Contası / *Seals* : **HDPE**
O-Ringler / *O-Rings* : **EPDM**
D20 - D63 (½" - 2") : **PN 16** (240 psi)
D75 - D110 (2½"-4") : **PN 10** (150 psi)

	ÇİFT ETKİLİ *DOUBLE ACTING*						
	METRİK - *METRIC* TSE / ISO / DIN		IMPERIAL BS / ANSI / ASTM / AS / NZS				
	D mm	KOD *CODE*	D INCH	D mm	KOD *CODE*	DN mm	FİYAT *PRICE* (€)
*	20	VKFP-020	1/2"	21,3	AVKFP-020	15	179,49
*	25	VKFP-025	3/4"	26,9	AVKFP-025	20	179,49
	32	VKFP-032	1"	33,7	AVKFP-032	25	179,49
	40	VKFP-040	1 1/4"	42,4	AVKFP-040	32	195,40
	50	VKFP-050	1 1/2"	48,3	AVKFP-050	40	217,26
	63	VKFP-063	2"	60,3	AVKFP-063	50	224,08
	75	VKFP-075	2 1/2"	75,3	AVKFP-075	65	306,01
	90	VKFP-090	3"	88,9	AVKFP-090	80	344,21
	110	VKFP-110	4"	114,3	AVKFP-110	100	495,20

* **Redüksiyonlu** / ***Reduction***

PNÖMATİK AKTÜATÖRLÜ YENİ MODEL EDE TİPİ FLANŞLI KÜRESEL ASİT VANALARI (U-PVC)
PNEUMATIC ACTUATION NEW MODEL EDE TYPE ACID BALL VALVES WITH FLANGE (U-PVC)

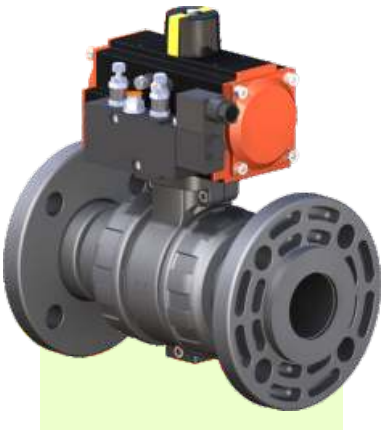

U-P.V.C. Küresel Asit Vanası
U-P.V.C. Acid Ball Valve

Küre Contası / *Seals* : **TEFLON**
O-Ringler / *O-Rings* : **EPDM**
D20 - D63 (½" - 2") : **PN 16** (240 psi)
D75 - D110 (2½"-4") : **PN 10** (150 psi)

	ÇİFT ETKİLİ *DOUBLE ACTING*						
	METRİK - *METRIC* TSE / ISO / DIN		IMPERIAL BS / ANSI / ASTM / AS / NZS				
	D mm	KOD *CODE*	D INCH	D mm	KOD *CODE*	DN mm	FİYAT *PRICE* (€)
*	20	VKFAP-020	1/2"	21,3	AVKFAP-020	15	193,26
*	25	VKFAP-025	3/4"	26,9	AVKFAP-025	20	193,26
	32	VKFAP-032	1"	33,7	AVKFAP-032	25	193,26
	40	VKFAP-040	1 1/4"	42,4	AVKFAP-040	32	214,30
	50	VKFAP-050	1 1/2"	48,3	AVKFAP-050	40	231,03
	63	VKFAP-063	2"	60,3	AVKFAP-063	50	242,11
	75	VKFAP-075	2 1/2"	75,3	AVKFAP-075	65	349,18
	90	VKFAP-090	3"	88,9	AVKFAP-090	80	386,52
	110	VKFAP-110	4"	114,3	AVKFAP-110	100	571,10

* **Redüksiyonlu** / ***Reduction***

- **Standart ürünlerimizde kullandığımız EPDM o-ringler petrol, petrol türevleri ve organik yağlar için uygun değildir. O-ringler değiştirilerek tüm akışkanlar için özel vanalar üretilir.**
  Standard valves with EPDM seal can not be used for petroleum, petroleum derivates and organic oils. Special valves for all fluids are produced by changing the o-rings.

TÜV CERT DIN EN ISO 9001:2015 Zertifikat 15 100 52993 TSE EAC CE UHE "UHE Kurucu Üyesidir."
PLASTİK VE MAKİNA KALIP SANAYİ VE TİCARET LİMİTED ŞİRKETİ

PNÖMATİK AKTÜATÖRLÜ YENİ MODEL EDE TİPİ FLANŞLI KÜRESEL SU VANALARI (U-PVC)
PNEUMATIC ACTUATION NEW MODEL EDE TYPE WATER BALL VALVES WITH FLANGE (U-PVC)

	TEK ETKİLİ *SINGLE ACTING*						
	METRİK - *METRIC* TSE / ISO / DIN		IMPERIAL BS / ANSI / ASTM / AS / NZS				
	D mm	KOD *CODE*	D INCH	D mm	KOD *CODE*	DN mm	FİYAT *PRICE* (€)
*	20	VKFP-021	1/2"	21,3	AVKFP-021	15	210,73
*	25	VKFP-026	3/4"	26,9	AVKFP-026	20	210,73
	32	VKFP-033	1"	33,7	AVKFP-033	25	210,73
	40	VKFP-041	1 1/4"	42,4	AVKFP-041	32	257,87
	50	VKFP-051	1 1/2"	48,3	AVKFP-051	40	279,74
	63	VKFP-064	2"	60,3	AVKFP-064	50	293,66
	75	VKFP-076	2 1/2"	75,3	AVKFP-076	65	411,09
	90	VKFP-091	3"	88,9	AVKFP-091	80	457,95
	110	VKFP-111	4"	114,3	AVKFP-111	100	634,31

* **Redüksiyonlu / Reduction**

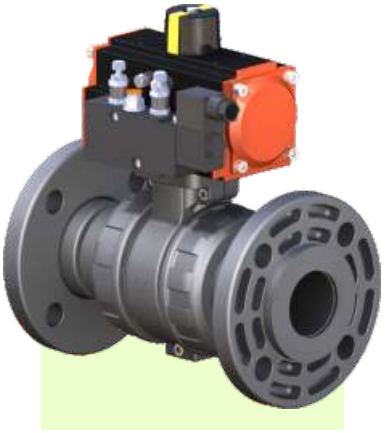

U-P.V.C. Küresel Su Vanası
U-P.V.C. Water Ball Valve

Küre Contası / *Seals* : **HDPE**
O-Ringler / *O-Rings* : **EPDM**
D20 - D63 (½" - 2") : **PN 16** (240 psi)
D75 - D110 (2½"-4") : **PN 10** (150 psi)

PNÖMATİK AKTÜATÖRLÜ YENİ MODEL EDE TİPİ FLANŞLI KÜRESEL ASİT VANALARI (U-PVC)
PNEUMATIC ACTUATION NEW MODEL EDE TYPE ACID BALL VALVES WITH FLANGE (U-PVC)

	TEK ETKİLİ SINGLE ACTING						
	METRİK - METRIC TSE / ISO / DIN		IMPERIAL BS / ANSI / ASTM / AS / NZS				
	D mm	KOD *CODE*	D INCH	D mm	KOD *CODE*	DN mm	FİYAT *PRICE* (€)
*	20	VKFAP-021	1/2"	21,3	AVKFAP-021	15	224,50
*	25	VKFAP-026	3/4"	26,9	AVKFAP-026	20	224,50
	32	VKFAP-033	1"	33,7	AVKFAP-033	25	224,50
	40	VKFAP-041	1 1/4"	42,4	AVKFAP-041	32	276,75
	50	VKFAP-051	1 1/2"	48,3	AVKFAP-051	40	293,51
	63	VKFAP-064	2"	60,3	AVKFAP-064	50	310,27
	75	VKFAP-076	2 1/2"	75,3	AVKFAP-076	65	454,25
	90	VKFAP-091	3"	88,9	AVKFAP-091	80	500,26
	110	VKFAP-111	4"	114,3	AVKFAP-111	100	724,62

* **Redüksiyonlu / *Reduction***

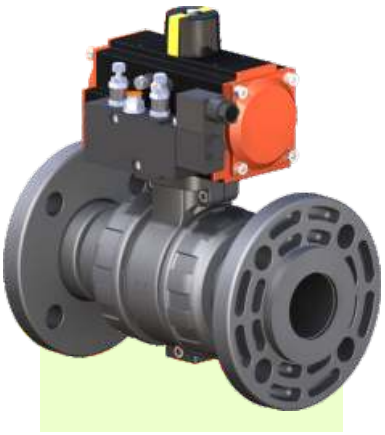

U-P.V.C. Küresel Asit Vanası
U-P.V.C. Acid Ball Valve

Küre Contası / *Seals* : **TEFLON**
O-Ringler / *O-Rings* : **EPDM**
D20 - D63 (½" - 2") : **PN 16** (240 psi)
D75 - D110 (2½"-4") : **PN 10** (150 psi)

✔ **Standart ürünlerimizde kullandığımız EPDM o-ringler petrol, petrol türevleri ve organik yağlar için uygun değildir. O-ringler değiştirilerek tüm akışkanlar için özel vanalar üretilir.**
Standard valves with EPDM seal can not be used for petroleum, petroleum derivates and organic oils. Special valves for all fluids are produced by changing the o-rings.

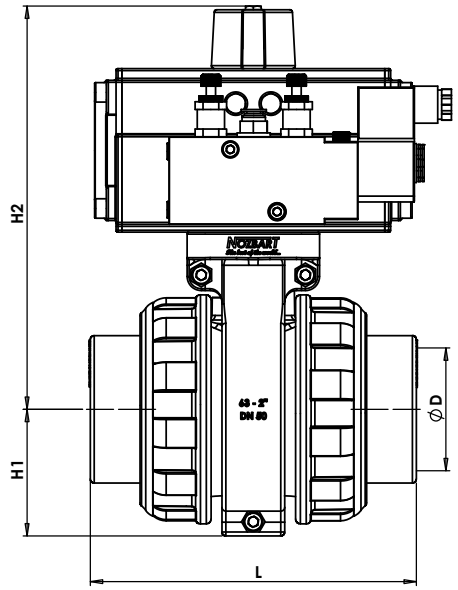

ÖLÇÜ TABLOSU
DIMENSIONS

Metric series *Inch-based series*

D mm	BSP	DN mm	H1 mm	H2 mm	L mm
32	1"	25	43,5	146	105
40	1 ¼"	32	51	154	122
50	1 ½"	40	57	171,5	143
63	2"	50	65	183	167
75	2 ½"	65	80,5	211,5	202
90	3"	80	96	254,5	246
110	4"	100	110	284,5	284

U-P.V.C KÜRESEL VANALAR İÇİN AKIŞKAN SICAKLIĞINA BAĞLI KULLANIM BASINCI DİYAGRAMI
TEMPERATURE - PRESSURE DIAGRAM FOR U-P.V.C BALL VALVES



U-P.V.C. Küresel Su Vanası
U-PVC Water Ball Valve
Küre Contası / *Seals* : **HDPE**
O-Ringler / *O-Rings* : **EPDM**
D20 - D63 (½" - 2") : **PN 16** (240 psi)
D75 - D110 (2½"-4") : **PN 10** (150 psi)



U-P.V.C. Küresel Asit Vanası
U-PVC Water Acid Valve
Küre Contası / *Seals* : **TEFLON**
O-Ringler / *O-Rings* : **EPDM**
D20 - D63 (½" - 2") : **PN 16** (240 psi)
D75 - D110 (2½"-4") : **PN 10** (150 psi)

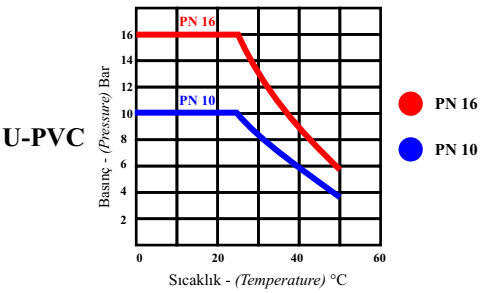

D20 - D63 (½" - 2") : PN 16 (240 psi)
D75 - D110 (2½"-4") : PN 10 (150 psi)

- Her biri tek tek test edilmiştir.
  Tested one by one.
- 20 mm (1/2") - 110 mm (4") tam geçişli tüm ebatlarda Metrik ve İngiliz standardında.
  Sizes from 20 mm to 110 mm (1/2 "- 4") Metric and British standard series.
- Özel dizaynı ile tüm ebatlarda U-P.V.C için PN 10 - PN16
  Body exclusive design that allows the valve to support pressures up to 10 - 16 bars for U-P.V.C
- Özel dizaynı ile düşük basınç kaybı ve rahat kontrol imkanı.
  New ball valve design ensuring low operating torque and low pressure loss.
- Tamamıyla termoplastik malzemeden mamul, korozyonsuz sağlıklı çalışma.
  Made of thermoplastic material, work without any corrosion
- Ortam koşullarına, kimyasal ve mekanik etkilere üstün dayanım.
  Excellent mechanical and environmental strength.
- Endüstriyel uygulamalar, arıtma sistemleri ve yüzme havuzları için ideal.
  Ideally suited for industrial, water treatment or water distribution applications.
- EPDM oringler ve asit için özel teflon küre contası.
  Seals available in Teflon for acid and O-Rings available in EPDM.
- Kendinden iki tarafı rakorlu özel dizaynı ile kolay montaj ve demontaj kolaylığı.
  Union ends for easy installation and removal.
- Vana kapalı pozisyonda basınç altında iken somun sökülebilir, küre yerinden çıkmaz.
  Threaded seal carrier. It allows the disassembling of the valve while maintaining system pressure.

NOZBART TAM GEÇİŞLİ KÜRESEL VANALAR

Küresel vanalar havuz ve endüstri uygulamalarında sıklıkla kullanılan ürünlerdir. Tesisata dair kilit ürünler olması sebebiyle ürün tercihinde bulunurken aşağıda belirtilen hususları dikkate almak oldukça önemlidir. Yanlış seçimler tesisat ve kullanıcı için ciddi problemler doğurur. Tüm ebatlarda PVC ve PP Küresel Vana imalatı Tüm Plastiğin ihtisas konularından birini oluşturmaktadır. Kaliteli hammadde, hassas üretim tekniği, satış ve hizmet konularındaki tecrübesi ile üreticinin hakkı olan kaliteyi sunmaktadır. Uygulamalarınızda Yeni EDE tipi küresel vanaları kullanmanın getireceği ayrıcalıklardan bazıları aşağıdadır.

- Akışkanın serbest ve rahat geçişini sağlar. Armatür akış direncinin en düşük olduğu vana tipidir.
- Küre ve sızdırmazlık contaları yüksek kaliteli malzemeden özel üretim teknikleri ve yüksek yüzey hassasiyeti ile imal edilmiştir. Uzun ömrü süresince kesin sızdırmazlığı ve rahat açılıp kapanmayı garanti eder.
- Kullanımları oldukça rahattır. Kalın pim ve iç yüzeyden dayanan geniş pim tablası basınç altında uzun ömür ve rahat dönmeyi sağlar. Montaj edilmiş vananın, vana kapalı pozisyonda herhangi bir somununu sökebilirsiniz. Basınç altındaki küre dışarı fırlamaz.
- Geçiş deliği vananın anma ölçüsüne bağlı olarak standartlarda verilen değerdedir. Bu değer türbülanssız, düzgün bir akış sağlar.
- Yapıştırma (PVC), Kaynak (PP), Dişli (PVC-PP), Flanşlı (PVC & PP), Kaynak (PPRC) ve Rakorlu (PPRC) bağlantıya uygundur. Bağlantılar DIN 8063 (PVC) ve DIN 16962 (PP) uygundur. Dişli ve flanşlı uygulamalarda metal boruya geçiş yapmak mümkündür.
- DIN 3441 standardına uygun olarak 20 °C'de bir saat 4,2 x PN patlama basıncıyla test edilmesi uzun ömürlü kullanımını garanti eder. **TÜM** Plastik ve Makina Kalıp San. ve Tic. Ltd. Şti. ürettiği tüm vanalar birebir sızdırmazlık testine tabi tutulur. Yüzer küreli yataklama ile küre sadece sızdırmazlık contaları ile yataklanır. Bu sürtünme kuvvetini en alt seviyeye düşürür. Vananın kapalı konumunda, açma kapama mili, küreye akış ekseninde hareket edebilme imkânı veren bir kanalla yataklanır. Akışkan basıncı küreyi karşı tarafa doğru iterek sızdırmazlığa olumlu katkıda bulunur. Böylece kesin sızdırmazlık elde edilmiş olur.
- Su, asit, baz ve çeşitli kimyasallar için akışkanın hiçbir metal aksama temas etmediği korozyon olmayan dizayna sahiptir. Bu özelliği ile birçok kimyasal için tercih edilir. Üretiminde tamamıyla insan sağlığına uygun yüksek kaliteli malzeme kullanılmış sağlıklı bir üründür.
- Vana boru bağlantı somunlarını aşırı sıkmak küreyi sıkıştırmaz. Somunlar sahip oldukları testere profilindeki dişler ile montajda rahatlık, basınç altındayken yüksek mukavemet sağlar.
- Vanalar son teknoloji kullanılarak tam geçişli dokuz farklı ebatta dünya markası ***NOZBART*** güvencesiyle üretilmektedir.

NOZBART FULL BORE BALL VALVES

Ball valves are the products which are widely used in pool and industry applications. Since they are key products relating to the installation, it is of high importance to be careful and to take the below issues into consideration. Wrong choices create problems for the installation and user. Manufacture of all sizes of PVC and PP Valves constitutes one of the expertise areas of Tüm Plastik (Tum Plastics). It provides the quality needed by the consumer with high quality raw material, careful manufacture technique, experience in sales and services. Some of the opportunities to be brought by the use of new EDE type ball valves in your applications are as follows:

- *It enables free movement of the liquid. It is the type of valve where the armature flow resistance is the lowest.*
- *Ball and tight joints are manufactured from high quality material with special manufacture techniques and high surface sensitivity. It ensures impermeability and easy opening and closing.*
- *The use is simple. The thick pin and large pin table inside enables long life and easy turning under pressure. You can disassemble any bolt pin of the assembled valve in closed position. The ball under pressure will not pop out.*
- *The transition hole is at the value given at the standards according to the nominal measure of the valve and stated in mm. This value enables a smooth flow without turbulence.*
- *Suitable for Joint (PVC), welded (PP), geared (PVC), Flanged (PVC & PP), welded (PPRC) and union (PPRC) joints. Joints are compliant with DIN 8063 (PVC) and DIN 16962 standards. Metal pipes can be used in geared and flanged applications.*
- *Testing with 4,2xPN explosion pressure for one hour at 20 °C in accordance with the DIN 3441 standard. All valves manufactured by TUM Plastik ve Makina Kalıp San. ve Tic. Ltd. Sti (Tum Plastics & Machinery Mould Industry & Trading Limited Company) are subjected to impermeability tested by one by. With floating ball bearing, the ball is put in the bearing only with tight joints. This decreases the friction strength to minimum. In closed position, the opening and closing pin is put in a bearing enabling movement in the flowing axis to the ball. The fluid pressure contributed to the impermeability by pushing the ball to the other side. There by impermeability is achieved.*
- *It has a design which is not corrosive where the fluid does not contact any metal equipment for water, acid, base and various chemicals. Due to this property, it is preferred for many chemicals. It is a healthy product, in whose manufacture high quality material, which is suitable for human health are used.*
- *Contracting the valve joint bolts excessively, does not squeeze the ball. With the gears having a saw profile, the bolts enable easy assembly and high resistance under pressure.*
- *The valves are manufactured with the guarantee of the world brand **NOZBART** in full bore nine different sizes with the state of the art technology.*

ELEKTRİK AKTÜATÖRLÜ EDE TİPİ YAPIŞTIRMA KÜRESEL SU VANALARI (U-PVC)
ELECTRIC ACTUATION EDE TYPE WATER BALL VALVES (U-PVC)



U-P.V.C. Küresel Su Vanası
U-P.V.C. Water Ball Valve
Yapıştırma / *Solvent*

Küre Contası / *Seals* : **HDPE**
O-Ringler / *O-Rings* : **EPDM**
D20 - D63 (½" - 2") : **PN 16** (240 psi)
D75 - D110 (2½"-4") : **PN 10** (150 psi)

	METRİK - *METRIC* TSE / ISO / DIN		IMPERIAL BS / ANSI / ASTM / AS / NZS				
	D mm	KOD *CODE*	D INCH	D mm	KOD *CODE*	DN mm	FİYAT *PRICE* (€)
*	20	VPVCE-020	1/2"	21,3	AVPVCE-020	15	454,70
*	25	VPVCE-025	3/4"	26,9	AVPVCE-025	20	454,70
	32	VPVCE-032	1"	33,7	AVPVCE-032	25	454,70
	40	VPVCE-040	1 1/4"	42,4	AVPVCE-040	32	457,50
	50	VPVCE-050	1 1/2"	48,3	AVPVCE-050	40	460,40
	63	VPVCE-063	2"	60,3	AVPVCE-063	50	468,90
	75	VPVCE-075	2 1/2"	75,3	AVPVCE-075	65	713,00
	90	VPVCE-090	3"	88,9	AVPVCE-090	80	747,00
	110	VPVCE-110	4"	114,3	AVPVCE-110	100	815,00

* **Redüksiyonlu** / ***Reduction***

Oransal kontrol aktüatörlü
Modulating control actuation
Opsiyonel / *Optional*

Oransal kontrol istendiğinde 982,60 € fark ilave edilecektir.
Modulating control module is requested, 982,60 € will be added to the price.

** 4-20 mA*
** 2-10 VDC*
** 0-10 VDC*
** 1-5 VDC*
** 0-5 VDC*

ELEKTRİK AKTÜATÖRLÜ EDE TİPİ BİR TARAFI - İKİ TARAFI DİŞLİ KÜRESEL SU VANALARI (U-PVC)
ELECTRIC ACTUATION EDE TYPE ONE SIDE - BOTH SIDES THREADED WATER BALL VALVES (U-PVC)



U-P.V.C. Küresel Su Vanası
U-P.V.C. Water Ball Valve
Dişli / *Female Thread*

Küre Contası / *Seals* : **HDPE**
O-Ringler / *O-Rings* : **EPDM**
D20 - D63 (½" - 2") : **PN 16** (240 psi)
D75 - D110 (2½"-4") : **PN 10** (150 psi)

	BİR TARAFI DİŞLİ - *ONE SIDE THREADED*						İKİ TARAFI DİŞLİ *DOUBLE SIDE THREADED* BSP - NPT			
	METRİK - *METRIC* TSE / ISO / DIN		IMPERIAL BS / ANSI / ASTM / AS / NZS							
	D mm	KOD *CODE*	D INCH	D mm	KOD *CODE*	FİYAT *PRICE* (€)	D INCH	KOD *CODE*	FİYAT *PRICE* (€)	DN mm
*	20	VPVCE-021	1/2"	21,3	AVPVCE-021	455,70	1/2"	VPVCE-022	456,70	15
*	25	VPVCE-026	3/4"	26,9	AVPVCE-026	455,70	3/4"	VPVCE-027	456,70	20
	32	VPVCE-033	1"	33,7	AVPVCE-033	455,70	1"	VPVCE-034	456,70	25
	40	VPVCE-041	1 1/4"	42,4	AVPVCE-041	458,50	1 1/4"	VPVCE-042	459,50	32
	50	VPVCE-051	1 1/2"	48,3	AVPVCE-051	461,70	1 1/2"	VPVCE-052	463,00	40
	63	VPVCE-064	2"	60,3	AVPVCE-064	470,20	2"	VPVCE-065	471,50	50
	75	VPVCE-076	2 1/2"	75,3	AVPVCE-076	714,40	2 1/2"	VPVCE-077	716,00	65
	90	VPVCE-091	3"	88,9	AVPVCE-091	748,50	3"	VPVCE-092	750,40	80
	110	VPVCE-111	4"	114,3	AVPVCE-111	817,00	4"	VPVCE-112	819,00	100

* **Redüksiyonlu** / ***Reduction***

Oransal kontrol aktüatörlü
Modulating control actuation
Opsiyonel / *Optional*

Oransal kontrol istendiğinde 982,60 € fark ilave edilecektir.
Modulating control module is requested, 982,60 € will be added to the price.

** 4-20 mA*
** 2-10 VDC*
** 0-10 VDC*
** 1-5 VDC*
** 0-5 VDC*

- **Standart ürünlerimizde kullandığımız EPDM o-ringler petrol, petrol türevleri ve organik yağlar için uygun değildir. O-ringler değiştirilerek tüm akışkanlar için özel vanalar üretilir.**
  Standard valves with EPDM seal can not be used for petroleum, petroleum derivates and organic oils. Special valves for all fluids are produced by changing the o-rings.
- **Oransal kontrol istendiğinde 982,60 € fark ilave edilecektir. Aktüatör fiziksel görünümünde değişiklik olabilir.**
  Modulating control module is requested, 982,60 € will be added to the price.The physical apperance of actuators may change.

TÜV CERT DIN EN ISO 9001:2015 Zertifikat 15 100 52993
TSE
EAC CE
UHE "UHE Kurucu Üyesidir."
PLASTİK VE MAKİNA KALIP SANAYİ VE TİCARET LİMİTED ŞİRKETİ

ELEKTRİK AKTÜATÖRLÜ EDE TİPİ YAPIŞTIRMA KÜRESEL ASİT VANALARI (U-PVC)
ELECTRIC ACTUATION EDE TYPE ACID BALL VALVES (U-PVC)

	METRİK - *METRIC* TSE / ISO / DIN		IMPERIAL BS / ANSI / ASTM / AS / NZS				
	D mm	KOD *CODE*	D INCH	D mm	KOD *CODE*	DN mm	FİYAT *PRICE* (€)
*	20	VPVCAE-020	1/2"	21,3	AVPVCAE-020	15	464,20
*	25	VPVCAE-025	3/4"	26,9	AVPVCAE-025	20	464,20
	32	VPVCAE-032	1"	33,7	AVPVCAE-032	25	464,20
	40	VPVCAE-040	1 1/4"	42,4	AVPVCAE-040	32	471,70
	50	VPVCAE-050	1 1/2"	48,3	AVPVCAE-050	40	477,10
	63	VPVCAE-063	2"	60,3	AVPVCAE-063	50	489,90
	75	VPVCAE-075	2 1/2"	75,3	AVPVCAE-075	65	751,80
	90	VPVCAE-090	3"	88,9	AVPVCAE-090	80	794,20
	110	VPVCAE-110	4"	114,3	AVPVCAE-110	100	860,80

* **Redüksiyonlu** / ***Reduction***

Oransal kontrol aktüatörlü
Modulating control actuation
Opsiyonel / *Optional*

Oransal kontrol istendiğinde 982,60 € fark ilave edilecektir.
Modulating control module is requested, 982,60 € will be added to the price.

** 4-20 mA*
** 2-10 VDC*
** 0-10 VDC*
** 1-5 VDC*
** 0-5 VDC*



U-P.V.C. Küresel Asit Vanası
U-P.V.C. Acid Ball Valve
Yapıştırma / *Solvent*

Küre Contası / *Seals* : **TEFLON**
O-Ringler / *O-Rings* : **EPDM**
D20 - D63 (½" - 2") : **PN 16** (240 psi)
D75 - D110 (2½"-4") : **PN 10** (150 psi)

ELEKTRİK AKTÜATÖRLÜ EDE TİPİ BİR TARAFI - İKİ TARAFI DİŞLİ KÜRESEL ASİT VANALARI (U-PVC)
ELECTRIC ACTUATION EDE TYPE ONE SIDE - BOTH SIDES THREADED ACID BALL VALVES (U-PVC)

	BİR TARAFI DİŞLİ - *ONE SIDE THREADED*						İKİ TARAFI DİŞLİ *DOUBLE SIDE THREADED*			
	METRİK - METRIC TSE / ISO / DIN		IMPERIAL BS / ANSI / ASTM / AS / NZS				BSP - NPT			
	D mm	KOD *CODE*	D INCH	D mm	KOD *CODE*	FİYAT *PRICE* (€)	D INCH	KOD *CODE*	FİYAT *PRICE* (€)	DN mm
*	20	VPVCAE-021	1/2"	21,3	AVPVCAE-021	465,60	1/2"	VPVCAE-022	466,60	15
*	25	VPVCAE-026	3/4"	26,9	AVPVCAE-026	465,60	3/4"	VPVCAE-027	466,60	20
	32	VPVCAE-033	1"	33,7	AVPVCAE-033	465,60	1"	VPVCAE-034	466,60	25
	40	VPVCAE-041	1 1/4"	42,4	AVPVCAE-041	472,70	1 1/4"	VPVCAE-042	473,70	32
	50	VPVCAE-051	1 1/2"	48,3	AVPVCAE-051	478,40	1 1/2"	VPVCAE-052	479,70	40
	63	VPVCAE-064	2"	60,3	AVPVCAE-064	491,20	2"	VPVCAE-065	492,50	50
	75	VPVCAE-076	2 1/2"	75,3	AVPVCAE-076	753,30	2 1/2"	VPVCAE-077	754,90	65
	90	VPVCAE-091	3"	88,9	AVPVCAE-091	795,80	3"	VPVCAE-092	797,60	80
	110	VPVCAE-111	4"	114,3	AVPVCAE111	862,70	4"	VPVCAE-112	864,50	100

* **Redüksiyonlu** / ***Reduction***

Oransal kontrol aktüatörlü
Modulating control actuation
Opsiyonel / *Optional*

Oransal kontrol istendiğinde 982,60 € fark ilave edilecektir.
Modulating control module is requested, 982,60 € will be added to the price.

** 4-20 mA*
** 2-10 VDC*
** 0-10 VDC*
** 1-5 VDC*
** 0-5 VDC*



U-P.V.C. Küresel Asit Vanası
U-P.V.C. Acid Ball Valve
Dişli / *Female Thread*

Küre Contası / *Seals* : **TEFLON**
O-Ringler / *O-Rings* : **EPDM**
D20 - D63 (½" - 2") : **PN 16** (240 psi)
D75 - D110 (2½"-4") : **PN 10** (150 psi)

- **Standart ürünlerimizde kullandığımız EPDM o-ringler petrol, petrol türevleri ve organik yağlar için uygun değildir. O-ringler değiştirilerek tüm akışkanlar için özel vanalar üretilir.**
  Standard valves with EPDM seal can not be used for petroleum, petroleum derivates and organic oils. Special valves for all fluids are produced by changing the o-rings.
- **Oransal kontrol istendiğinde 982,60 € fark ilave edilecektir. Aktüatör fiziksel görünümünde değişiklik olabilir.**
  Modulating control module is requested, 982,60 € will be added to the price.The physical apperance of actuators may change.

ELEKTRİK AKTÜATÖRLÜ YENİ MODEL EDE TİPİ FLANŞLI KÜRESEL SU VANALARI (U-PVC)
ELECTRIC ACTUATION NEW MODEL EDE TYPE WATER BALL VALVES WITH FLANGE (U-PVC)

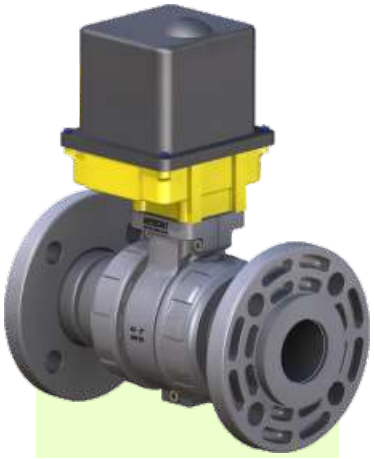

U-P.V.C. Küresel Su Vanası
U-P.V.C. Water Ball Valve

Küre Contası / *Seals* : **HDPE**
O-Ringler / *O-Rings* : **EPDM**
D20 - D63 (½" - 2") : **PN 16** (240 psi)
D75 - D110 (2½"-4") : **PN 10** (150 psi)

	METRİK - *METRIC* TSE / ISO / DIN		IMPERIAL BS / ANSI / ASTM / AS / NZS				
	D mm	KOD *CODE*	D INCH	D mm	KOD *CODE*	DN mm	FİYAT *PRICE* (€)
*	20	VKFE-020	1/2"	21,3	AVKFE-020	15	470,90
*	25	VKFE-025	3/4"	26,9	AVKFE-025	20	470,90
	32	VKFE-032	1"	33,7	AVKFE-032	25	470,90
	40	VKFE-040	1 1/4"	42,4	AVKFE-040	32	475,40
	50	VKFE-050	1 1/2"	48,3	AVKFE-050	40	485,90
	63	VKFE-063	2"	60,3	AVKFE-063	50	494,20
	75	VKFE-075	2 1/2"	75,3	AVKFE-075	65	748,20
	90	VKFE-090	3"	88,9	AVKFE-090	80	783,20
	110	VKFE-110	4"	114,3	AVKFE-110	100	878,70

* **Redüksiyonlu** / ***Reduction***

Oransal kontrol aktüatörlü
Modulating control actuation
Opsiyonel / *Optional*

Oransal kontrol istendiğinde 982,60 € fark ilave edilecektir.
Modulating control module is requested, 982,60 € will be added to the price.

** 4-20 mA*
** 2-10 VDC*
** 0-10 VDC*
** 1-5 VDC*
** 0-5 VDC*

ELEKTRİK AKTÜATÖRLÜ YENİ MODEL EDE TİPİ FLANŞLI KÜRESEL ASİT VANALARI (U-PVC)
ELECTRIC ACTUATION NEW MODEL EDE TYPE ACID BALL VALVES WITH FLANGE (U-PVC)

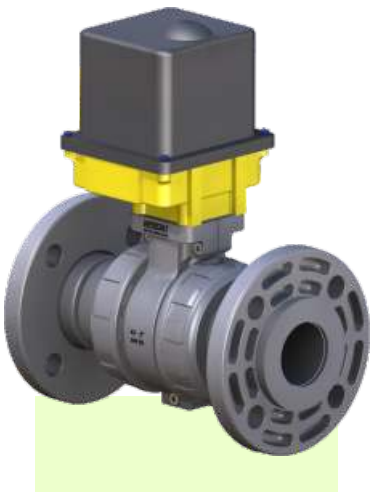

U-P.V.C. Küresel Asit Vanası
U-P.V.C. Acid Ball Valve

Küre Contası / *Seals* : **TEFLON**
O-Ringler / *O-Rings* : **EPDM**
D20 - D63 (½" - 2") : **PN 16** (240 psi)
D75 - D110 (2½"-4") : **PN 10** (150 psi)

	METRİK - *METRIC* TSE / ISO / DIN		IMPERIAL BS / ANSI / ASTM / AS / NZS				
	D mm	KOD *CODE*	D INCH	D mm	KOD *CODE*	DN mm	FİYAT *PRICE* (€)
*	20	VKFAE-020	1/2"	21,3	AVKFAE-020	15	484,70
*	25	VKFAE-025	3/4"	26,9	AVKFAE-025	20	484,70
	32	VKFAE-032	1"	33,7	AVKFAE-032	25	484,70
	40	VKFAE-040	1 1/4"	42,4	AVKFAE-040	32	494,30
	50	VKFAE-050	1 1/2"	48,3	AVKFAE-050	40	499,70
	63	VKFAE-063	2"	60,3	AVKFAE-063	50	512,20
	75	VKFAE-075	2 1/2"	75,3	AVKFAE-075	65	791,40
	90	VKFAE-090	3"	88,9	AVKFAE-090	80	825,50
	110	VKFAE-110	4"	114,3	AVKFAE-110	100	954,70

* **Redüksiyonlu** / ***Reduction***

Oransal kontrol aktüatörlü
Modulating control actuation
Opsiyonel / *Optional*

Oransal kontrol istendiğinde 982,60 € fark ilave edilecektir.
Modulating control module is requested, 982,60 € will be added to the price.

** 4-20 mA*
** 2-10 VDC*
** 0-10 VDC*
** 1-5 VDC*
** 0-5 VDC*

- **Standart ürünlerimizde kullandığımız EPDM o-ringler petrol, petrol türevleri ve organik yağlar için uygun değildir. O-ringler değiştirilerek tüm akışkanlar için özel vanalar üretilir.**
  Standard valves with EPDM seal can not be used for petroleum, petroleum derivates and organic oils. Special valves for all fluids are produced by changing the o-rings.
- **Oransal kontrol istendiğinde 982,60 € fark ilave edilecektir. Aktüatör fiziksel görünümünde değişiklik olabilir.**
  Modulating control module is requested, 982,60 € will be added to the price.The physical apperance of actuators may change.

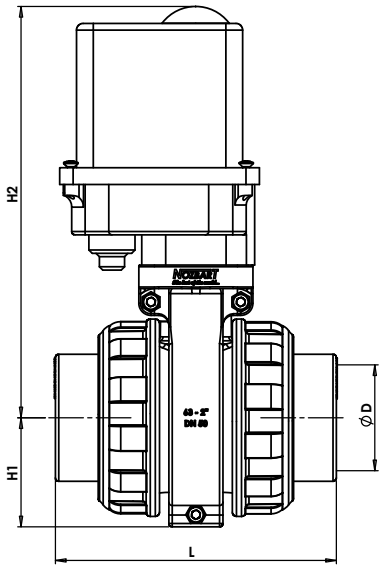

ÖLÇÜ TABLOSU
DIMENSIONS

Metric series *Inch-based series*

D mm	BSP	DN mm	H1 mm	H2 mm	L mm
32	1"	25	43,5	214	105
40	1 ¼"	32	51	222	122
50	1 ½"	40	57	228,5	143
63	2"	50	65	240	167
75	2 ½"	65	80,5	253	202
90	3"	80	96	284	246
110	4"	100	110	347,5	284

U-P.V.C KÜRESEL VANALAR İÇİN AKIŞKAN SICAKLIĞINA BAĞLI KULLANIM BASINCI DİYAGRAMI
TEMPERATURE - PRESSURE DIAGRAM FOR U-P.V.C BALL VALVES



U-P.V.C. Küresel Su Vanası
U-PVC Water Ball Valve
Küre Contası / *Seals* : **HDPE**
O-Ringler / *O-Rings* : **EPDM**
D20 - D63 (½" - 2") : **PN 16** (240 psi)
D75 - D110 (2½"-4") : **PN 10** (150 psi)



U-P.V.C. Küresel Asit Vanası
U-PVC Water Acid Valve
Küre Contası / *Seals* : **TEFLON**
O-Ringler / *O-Rings* : **EPDM**
D20 - D63 (½" - 2") : **PN 16** (240 psi)
D75 - D110 (2½"-4") : **PN 10** (150 psi)

U-PVC

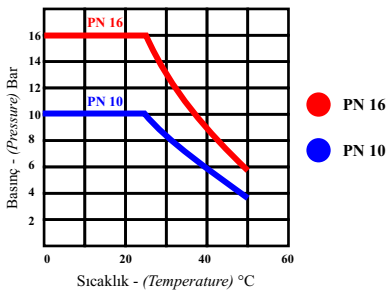

D20 - D63 (½" - 2") : PN 16 (240 psi)
D75 - D110 (2½"-4") : PN 10 (150 psi)

- Her biri tek tek test edilmiştir.
  Tested one by one.
- 20 mm (1/2") - 110 mm (4") tam geçişli tüm ebatlarda Metrik ve İngiliz standardında.
  Sizes from 20 mm to 110 mm (1/2 "- 4") Metric and British standard series.
- Özel dizaynı ile tüm ebatlarda U-P.V.C için PN 10 - 16
  Body exclusive design that allows the valve to support pressures up to 10 -16 bars for U-P.V.C
- Özel dizaynı ile düşük basınç kaybı ve rahat kontrol imkanı.
  New ball valve design ensuring low operating torque and low pressure loss.
- Tamamıyla termoplastik malzemeden mamul, korozyonsuz sağlıklı çalışma.
  Made of thermoplastic material, work without any corrosion.
- Ortam koşullarına, kimyasal ve mekanik etkilere üstün dayanım.
  Excellent mechanical and environmental strength.
- Endüstriyel uygulamalar, arıtma sistemleri ve yüzme havuzları için ideal.
  Ideally suited for industrial, water treatment or water distribution applications.
- EPDM oringler ve asit için özel teflon küre contası.
  Seals available in Teflon for acid and O-Rings available in EPDM.
- Kendinden iki tarafı rakorlu özel dizaynı ile kolay montaj ve demontaj kolaylığı.
  Union ends for easy installation and removal.
- Vana kapalı pozisyonda basınç altında iken somun sökülebilir, küre yerinden çıkmaz.
  Threaded seal carrier. It allows the disassembling of the valve while maintaining system pressure.

PPRC EDE TİPİ KAYNAK KÜRESEL VANALAR
(SICAK - SOĞUK SU VE ASİT)

PPRC EDE TYPE WELDING BALL VALVE
(HOT - COLD WATER AND ACID)



PPRC Küresel Vana
PPRC Ball Valve

Küre Contası / *Seals* : **TEFLON**
O-Ringler / *O-Rings* : **EPDM**
D20 - D63 (½" - 2") : **PN 16** (240 psi)
D75 - D110 (2½"-4") : **PN 10** (150 psi)

Renk Seçimi için Kodlar
Codes for Colors

VPPB **VPPG** **VPPM** **VPPY**

D		KOD *CODE*	KOD *CODE*	KOD *CODE*	KOD *CODE*	FİYATI *PRICE* (€)/ *Ad-Unit*	AMBALAJ *PACKAGE*
MM	**INC**						
20	**1/2"**	VPPB-020	VPPG-020	VPPM-020	VPPY-020	**12,50**	12 ADET *12 UNIT*
25	**3/4"**	VPPB-025	VPPG-025	VPPM-025	VPPY-025	**15,90**	12 ADET *12 UNIT*
32	**1"**	VPPB-032	VPPG-032	VPPM-032	VPPY-032	**21,30**	12 ADET *12 UNIT*
40	**1 ¼"**	VPPB-040	VPPG-040	VPPM-040	VPPY-040	**26,41**	12 ADET *12 UNIT*
50	**1 ½"**	VPPB-050	VPPG-050	VPPM-050	VPPY-050	**30,81**	12 ADET *12 UNIT*
63	**2**	VPPB-063	VPPG-063	VPPM-063	VPPY-063	**38,77**	12 ADET *12 UNIT*
75	**2 ½**	VPPB-075	VPPG-075	VPPM-075	VPPY-075	**81,51**	4 ADET *4 UNIT*
90	**3"**	VPPB-090	VPPG-090	VPPM-090	VPPY-090	**109,77**	4 ADET *4 UNIT*
110	**4"**	VPPB-110	VPPG-110	VPPM-110	VPPY-110	**130,92**	2 ADET *2 UNIT*
90	**3"**	VPPB-090D	VPPG-090D	VPPM-090D	VPPY-090D	**427,84**	4 ADET *4 UNIT*
110	**4"**	VPPB-110D	VPPG-110D	VPPM-110D	VPPY-110D	**488,76**	2 ADET *2 UNIT*

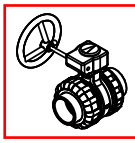

Dişli kutulu
Gear box

- **Standart ürünlerimizde kullandığımız EPDM o-ringler petrol, petrol türevleri ve organik yağlar için uygun değildir. O-ringler değiştirilerek tüm akışkanlar için özel vanalar üretilir.**
  Standard valves with EPDM seal can not be used for petroleum, petroleum derivates and organic oils. Special valves for all fluids are produced by changing the o-rings.

EDE TİPİ KÜRESEL VANALAR (PPRC)
(SICAK - SOĞUK SU VE ASİT)

EDE TYPE THREADED BALL VALVE (PPRC)
(HOT - COLD WATER AND ACID)



PPRC Küresel Vana
PPRC Ball Valve

Küre Contası / *Seals* : **TEFLON**
O-Ringler / *O-Rings* : **EPDM**
D20 - D63 (½" - 2") : **PN 16** (240 psi)
D75 - D110 (2½"-4") : **PN 10** (150 psi)

Renk Seçimi için Kodlar
Codes for Colors

VPPB **VPPG** **VPPM** **VPPY**

- Renk seçimi için kod (...) noktalı yerlere (B-G-M-Y) harflerinden birini koyun.
  Put one of these letters (B-G-M-Y) to the spaces with dots (....) for color choice

D		BİR TARAFI DİŞLİ *ONE SIDE THREADED*		İKİ TARAFI DİŞLİ *TWO SIDE THREADED*		AMBALAJ *PACKAGE*
MM	INC	KOD *CODE*	FİYATI *PRICE* € / Ad-Unit	KOD *CODE*	FİYATI *PRICE* € / Ad-Unit	
20	**1/2"**	VPP...-021	**13,35**	VPP...-022	**14,20**	12 ADET *12 UNIT*
25	**3/4"**	VPP...-026	**16,86**	VPP...-027	**17,61**	12 ADET *12 UNIT*
32	**1"**	VPP...-033	**22,29**	VPP...-034	**23,29**	12 ADET *12 UNIT*
40	**1 ¼"**	VPP...-041	**27,41**	VPP...-042	**28,40**	12 ADET *12 UNIT*
50	**1 ½"**	VPP...-051	**32,09**	VPP...-052	**33,37**	12 ADET *12 UNIT*
63	**2**	VPP...-064	**40,04**	VPP...-065	**41,32**	12 ADET *12 UNIT*
75	**2 ½**	VPP...-076	**83,07**	VPP...-077	**84,63**	4 ADET *4 UNIT*
90	**3"**	VPP...-091	**111,33**	VPP...-092	**112,89**	4 ADET *4 UNIT*
110	**4"**	VPP...-111	**132,77**	VPP...-112	**134,62**	2 ADET *2 UNIT*
Dişli kutulu *Gear box*						
90	**3"**	VPP...-091D	**429,40**	VPP...-092D	**430,97**	4 ADET *4 UNIT*
110	**4"**	VPP...-111D	**490,61**	VPP...-112D	**492,45**	2 ADET *2 UNIT*

- **Standart ürünlerimizde kullandığımız EPDM o-ringler petrol, petrol türevleri ve organik yağlar için uygun değildir. O-ringler değiştirilerek tüm akışkanlar için özel vanalar üretilir.**
  Standard valves with EPDM seal can not be used for petroleum, petroleum derivates and organic oils. Special valves for all fluids are produced by changing the o-rings.

YENİ MODEL EDE TİPİ FLANŞLI KÜRESEL ASİT VANALARI (PPRC)
NEW MODEL EDE TYPE ACID BALL VALVES WITH FLANGE (PPRC)

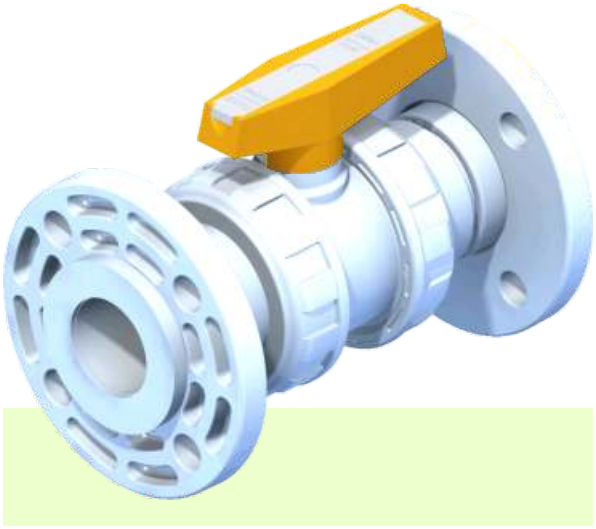

PPRC Küresel Vana
PPRC Ball Valve

Küre Contası / *Seals* : **TEFLON**
O-Ringler / *O-Rings* : **EPDM**
D20 - D63 (½" - 2") : **PN 16** (240 psi)
D75 - D110 (2½"-4") : **PN 10** (150 psi)

Renk Seçimi için Kodlar
Codes for Colors

VKFB VKFG VKFM VKFY

D MM	D INC	KOD *CODE*	KOD *CODE*	KOD *CODE*	KOD *CODE*	FİYATI *PRICE* (€)/ *Ad-Unit.*
20	1/2"	VKFB-020	VKFG-020	VKFM-020	VKFY-020	32,66
25	3/4"	VKFB-025	VKFB-025	VKFM-025	VKFY-025	36,21
32	1"	VKFB-032	VKFB-032	VKFM-032	VKFY-032	41,32
40	1 ¼"	VKFB-040	VKFB-040	VKFM-040	VKFY-040	48,99
50	1 ½"	VKFB-050	VKFB-050	VKFM-050	VKFY-050	53,39
63	2	VKFB-063	VKFB-063	VKFM-063	VKFY-063	61,06
75	2 ½	VKFB-075	VKFB-075	VKFM-075	VKFY-075	121,13
90	3"	VKFB-090	VKFB-090	VKFM-090	VKFY-090	135,33
110	4"	VKFB-110	VKFB-110	VKFM-110	VKFY-110	224,79
90	3"	VKFB-090D	VKFB-090D	VKFM-090D	VKFY-090D	453,40
110	4"	VKFB-110D	VKFB-110D	VKFM-110D	VKFY-110D	528,62

Dişli kutulu
Gear box

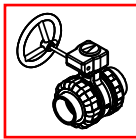

- **Standart ürünlerimizde kullandığımız EPDM o-ringler petrol, petrol türevleri ve organik yağlar için uygun değildir. O-ringler değiştirilerek tüm akışkanlar için özel vanalar üretilir.**
  Standard valves with EPDM seal can not be used for petroleum, petroleum derivates and organic oils. Special valves for all fluids are produced by changing the o-rings.

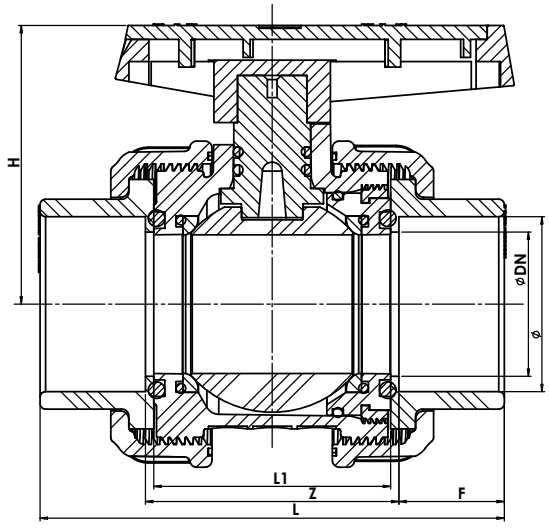

ÖLÇÜ TABLOSU
DIMENSIONS

Metric series D mm	*Inch-based series* BSP	DN mm	H mm	L1 mm	Z mm	F mm	L mm
20	1/2"	15	48	45	51	16	83
25	3/4"	20	55	51	57	19	95
32	1"	25	65	55	61	22	105
40	1 ¼"	32	76	64	70	26	122
50	1 ½"	40	87	75	81	31	143
63	2"	50	101	85	91	38	167
75	2 ½"	65	113	108	114	44	202
90	3"	80	144	134	144	51	246
110	4"	100	157	152	162	61	284

PPRC KÜRESEL VANALAR İÇİN AKIŞKAN SICAKLIĞINA BAĞLI KULLANIM BASINCI DİYAGRAMI
TEMPERATURE - PRESSURE DIAGRAM FOR PPRC BALL VALVES

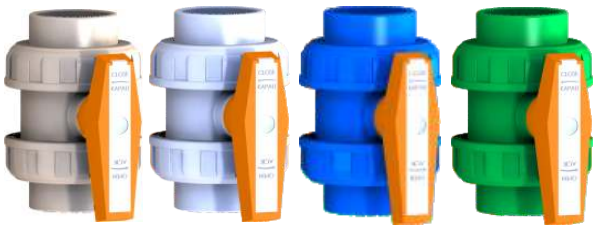

PPRC Küresel Vanası / *PPRC Ball Valve*
Küre Contası / *Seals* : **TEFLON**
O-Ringler / *O-Rings* : **EPDM**
D20 - D63 (½" - 2") : **PN 16** (240 psi)
D75 - D110 (2½"-4") : **PN 10** (150 psi)

PPRC

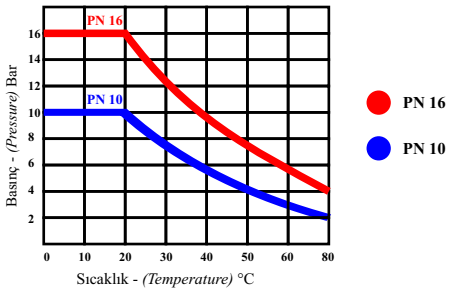

D20 - D63 (½" - 2") : PN 16 (240 psi)
D75 - D110 (2½"-4") : PN 10 (150 psi)

- Her biri tek tek test edilmiştir.
  Tested one by one.
- 20 mm (1/2") - 110 mm (4") tam geçişli tüm ebatlarda Metrik ve İngiliz standardında.
  Sizes from 20 mm to 110 mm (1/2 "- 4") Metric and British standard series.
- PN 10 -16 çalışma basıncı.
  The valve to support pressures up to 10- 16 bars for PPRC
- Özel dizaynı ile düşük basınç kaybı ve rahat kontrol imkanı.
  New ball valve design ensuring low operating torque and low pressure loss.
- Tamamıyla termoplastik malzemeden mamul, korozyonsuz sağlıklı çalışma.
  Made of thermoplastic material, working without corrosion
- Ortam koşullarına, kimyasal ve mekanik etkilere üstün dayanım.
  Excellent mechanical and environmental strength.
- Endüstriyel uygulamalar, arıtma sistemleri ve yüzme havuzları için ideal.
  Ideally suited for industrial, water treatment or water distribution applications.
- EPDM oringler ve asit için özel teflon küre contası.
  Seals available in Teflon for acid and O-Rings available in EPDM.
- Kendinden iki tarafı rakorlu özel dizaynı ile kolay montaj ve demontaj kolaylığı.
  Union ends for easy installation and removal.
- Vana kapalıpozisyonda basınç altında iken somun sökülebilir, küre yerinden çıkmaz.
  Threaded seal carrier. It allows the disassembling of the valve while maintaining system pressure.

PNÖMATİK AKTÜATÖRLÜ PPRC EDE TİPİ KAYNAK KÜRESEL VANALAR (SICAK - SOĞUK SU VE ASİT)

PNEUMATIC ACTUATION PPRC EDE TYPE WELDING BALL VALVE (HOT - COLD WATER AND ACID)



PPRC Küresel Vana
PPRC Ball Valve

Küre Contası / *Seals* : **TEFLON**
O-Ringler / *O-Rings* : **EPDM**
D20 - D63 (½" - 2") : **PN 16** (240 psi)
D75 - D110 (2½"-4") : **PN 10** (150 psi)

Renk Seçimi için Kodlar
Codes for Colors

VPPPB **VPPPG** **VPPPM** **VPPPY**

- Renk seçimi için kod (...) noktalı yerlere (B-G-M-Y) harflerinden birini koyun.
  Put one of these letters (B-G-M-Y) to the spaces with dots (....) for color choice

D			KOD *CODE*	KOD *CODE*	KOD *CODE*	KOD *CODE*	FİYATI *PRICE* (€)/ *Ad-Uni*
MM	INC						
32	1"	ÇİFT ETKİLİ DOUBLE ACTING	VPPPB-032	VPPPG-032	VPPPM-032	VPPPY-032	173,24
		TEK ETKİLİ SINGLE ACTING	VPPPB-035	VPPPG-035	VPPPM-035	VPPPY-035	204,48
40	1 ¼"	ÇİFT ETKİLİ DOUBLE ACTING	VPPPB-040	VPPPG-040	VPPPM-040	VPPPY-040	191,70
		TEK ETKİLİ SINGLE ACTING	VPPPB-043	VPPPG-043	VPPPM-043	VPPPY-043	254,18
50	1 ½"	ÇİFT ETKİLİ DOUBLE ACTING	VPPPB-050	VPPPG-050	VPPPM-050	VPPPY-050	208,46
		TEK ETKİLİ SINGLE ACTING	VPPPB-053	VPPPG-053	VPPPM-053	VPPPY-053	270,94
63	2"	ÇİFT ETKİLİ DOUBLE ACTING	VPPPB-063	VPPPG-063	VPPPM-063	VPPPY-063	219,82
		TEK ETKİLİ SINGLE ACTING	VPPPB-066	VPPPG-066	VPPPM-066	VPPPY-066	287,98
75	2 ½"	ÇİFT ETKİLİ DOUBLE ACTING	VPPPB-075	VPPPG-075	VPPPM-075	VPPPY-075	309,56
		TEK ETKİLİ SINGLE ACTING	VPPPB-078	VPPPG-078	VPPPM-078	VPPPY-078	414,64
90	3"	ÇİFT ETKİLİ DOUBLE ACTING	VPPPB-090	VPPPG-090	VPPPM-090	VPPPY-090	360,96
		TEK ETKİLİ SINGLE ACTING	VPPPB-093	VPPPG-093	VPPPM-093	VPPPY-093	474,71
110	4"	ÇİFT ETKİLİ DOUBLE ACTING	VPPPB-110	VPPPG-110	VPPPM-110	VPPPY-110	477,30
		TEK ETKİLİ SINGLE ACTING	VPPPB-113	VPPPG-113	VPPPM-113	VPPPY-113	630,76

- **Standart ürünlerimizde kullandığımız EPDM o-ringler petrol, petrol türevleri ve organik yağlar için uygun değildir. O-ringler değiştirilerek tüm akışkanlar için özel vanalar üretilir.**
  Standard valves with EPDM seal can not be used for petroleum, petroleum derivates and organic oils. Special valves for all fluids are produced by changing the o-rings.
- **Ø 20 ve 25 mm ölçüleri, PPRC redüksiyonla yapılabilir.**

TÜV CERT DIN EN ISO 9001:2015 Zertifikat 15 100 52993 TSE EAC CE UHE "UHE Kurucu Üyesidir."

PNÖMATİK AKTÜATÖRLÜ EDE DİŞLİ KÜRESEL VANALAR (PPRC)
(SICAK - SOĞUK SU VE ASİT)

PNEUMATIC ACTUATION EDE TYPE THREADED BALL VALVE (PPRC)
(HOT - COLD WATER AND ACID)

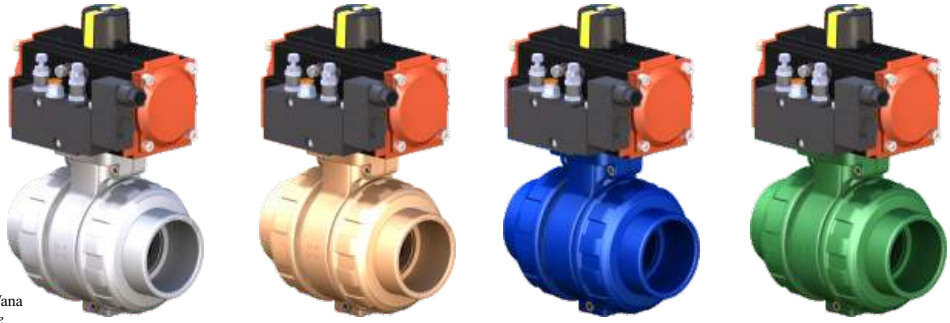

PPRC Küresel Vana
PPRC Ball Valve

Küre Contası / *Seals* : **TEFLON**
O-Ringler / *O-Rings* : **EPDM**
D20 - D63 (½" - 2") : **PN 16** (240 psi)
D75 - D110 (2½"-4") : **PN 10** (150 psi)

Renk Seçimi için Kodlar
Codes for Colors

VPPPB **VPPPG** **VPPPM** **VPPPY**

- Renk seçimi için kod (...) noktalı yerlere (B-G-M-Y) harflerinden birini koyun.
  Put one of these letters (B-G-M-Y) to the spaces with dots (....) for color choice

D		ÇİFT ETKİLİ *DOUBLE ACTING*				TEK ETKİLİ *SINGLE ACTING*			
		BİR TARAFI DİŞLİ *ONE SIDE THREADED*		İKİ TARAFI DİŞLİ *TWO SIDE THREADED*		BİR TARAFI DİŞLİ *ONE SIDE THREADED*		İKİ TARAFI DİŞLİ *TWO SIDE THREADED*	
MM	INC	KOD *CODE*	FİYATI *PRICE* € / Ad-Unit	KOD *CODE*	FİYATI *PRICE* € / Ad-Unit	KOD *CODE*	FİYATI *PRICE* € / Ad-Unit	KOD *CODE*	FİYATI *PRICE* € / Ad-Unit
32	1"	VPPP...-033	174,23	VPPP...-034	175,23	VPPP...-036	205,47	VPPP...-037	206,47
40	1 ¼"	VPPP...-041	192,70	VPPP...-042	193,70	VPPP...-044	255,17	VPPP...-045	256,16
50	1 ½"	VPPP...-051	209,73	VPPP...-052	211,01	VPPP...-054	272,21	VPPP...-055	273,49
63	2"	VPPP...-064	221,09	VPPP...-065	222,37	VPPP...-067	289,25	VPPP...-068	290,53
75	2 ½"	VPPP...-076	311,12	VPPP...-077	312,68	VPPP...-079	416,20	VPPP...-080	417,76
90	3"	VPPP...-091	362,52	VPPP...-092	364,08	VPPP...-094	476,26	VPPP...-095	477,83
110	4"	VPPP...-111	479,10	VPPP...-112	481,00	VPPP...-114	632,61	VPPP...-115	634,45

- **Standart ürünlerimizde kullandığımız EPDM o-ringler petrol, petrol türevleri ve organik yağlar için uygun değildir. O-ringler değiştirilerek tüm akışkanlar için özel vanalar üretilir.**
  Standard valves with EPDM seal can not be used for petroleum, petroleum derivates and organic oils. Special valves for all fluids are produced by changing the o-rings.
- **Ø 20 ve 25 mm ölçüleri, PPRC redüksiyonla yapılabilir.**

PNÖMATİK AKTÜATÖRLÜ EDE TİPİ FLANŞLI KÜRESEL ASİT VANALARI (PPRC)
PNEUMATIC ACTUATION EDE TYPE ACID BALL VALVES WITH FLANGE (PPRC)

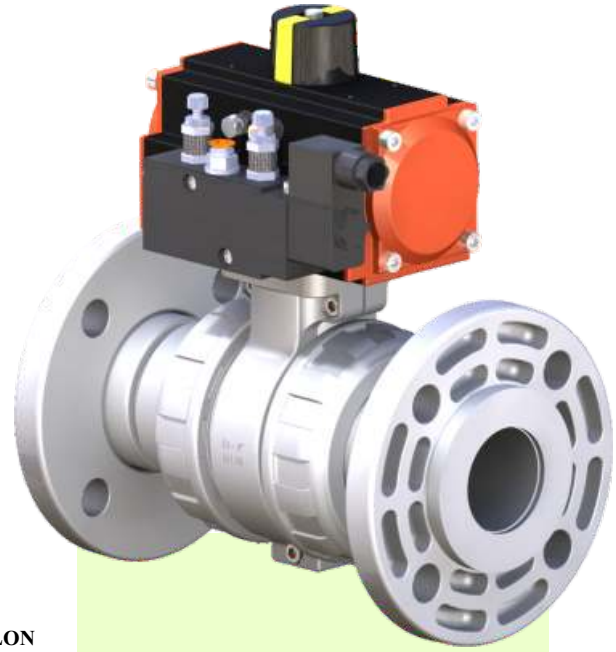

PPRC Küresel Vana
PPRC Ball Valve

Küre Contası / *Seals* : **TEFLON**
O-Ringler / *O-Rings* : **EPDM**
D20 - D63 (½" - 2") : **PN 16** (240 psi)
D75 - D110 (2½"-4") : **PN 10** (150 psi)

Renk Seçimi için Kodlar
Codes for Colors

VKFPB **VKFPG** **VKFPM** **VKFPY**

D			KOD *CODE*	KOD *CODE*	KOD *CODE*	KOD *CODE*	FİYATI *PRICE* (€)/ *Ad-Unit.*
MM	INC						
32	1"	ÇİFT ETKİLİ DOUBLE ACTING	VKFPB-032	VKFPG-032	VKFPM-032	VKFPY-032	193,26
		TEK ETKİLİ SINGLE ACTING	VKFPB-033	VKFPG-033	VKFPM-033	VKFPY-033	224,50
40	1 ¼"	ÇİFT ETKİLİ DOUBLE ACTING	VKFPB-040	VKFPG-040	VKFPM-040	VKFPY-040	214,30
		TEK ETKİLİ SINGLE ACTING	VKFPB-041	VKFPG-041	VKFPM-041	VKFPY-041	276,75
50	1 ½"	ÇİFT ETKİLİ DOUBLE ACTING	VKFPB-050	VKFPG-050	VKFPM-050	VKFPY-050	231,03
		TEK ETKİLİ SINGLE ACTING	VKFPB-051	VKFPG-051	VKFPM-051	VKFPY-051	293,51
63	2	ÇİFT ETKİLİ DOUBLE ACTING	VKFPB-063	VKFPG-063	VKFPM-063	VKFPY-063	242,11
		TEK ETKİLİ SINGLE ACTING	VKFPB-064	VKFPG-064	VKFPM-064	VKFPY-064	310,27
75	2 ½"	ÇİFT ETKİLİ DOUBLE ACTING	VKFPB-075	VKFPG-075	VKFPM-075	VKFPY-075	349,17
		TEK ETKİLİ SINGLE ACTING	VKFPB-076	VKFPG-076	VKFPM-076	VKFPY-076	454,25
90	3"	ÇİFT ETKİLİ DOUBLE ACTING	VKFPB-090	VKFPG-090	VKFPM-090	VKFPY-090	386,52
		TEK ETKİLİ SINGLE ACTING	VKFPB-091	VKFPG-091	VKFPM-091	VKFPY-091	500,26
110	4"	ÇİFT ETKİLİ DOUBLE ACTING	VKFPB-110	VKFPG-110	VKFPM-110	VKFPY-110	571,10
		TEK ETKİLİ SINGLE ACTING	VKFPB-111	VKFPG-111	VKFPM-111	VKFPY-111	724,62

- **Standart ürünlerimizde kullandığımız EPDM o-ringler petrol, petrol türevleri ve organik yağlar için uygun değildir. O-ringler değiştirilerek tüm akışkanlar için özel vanalar üretilir.**
  Standard valves with EPDM seal can not be used for petroleum, petroleum derivates and organic oils. Special valves for all fluids are produced by changing the o-rings.
- **Ø 20 ve 25 mm ölçüleri, PPRC redüksiyonla yapılabilir.**

TÜM
TÜV CERT DIN EN ISO 9001:2015 Zertifikat 15 100 52993
TSE
EAC CE
UHE "UHE Kurucu Üyesidir."
PLASTİK VE MAKİNA KALIP SANAYİ VE TİCARET LİMİTED ŞİRKETİ

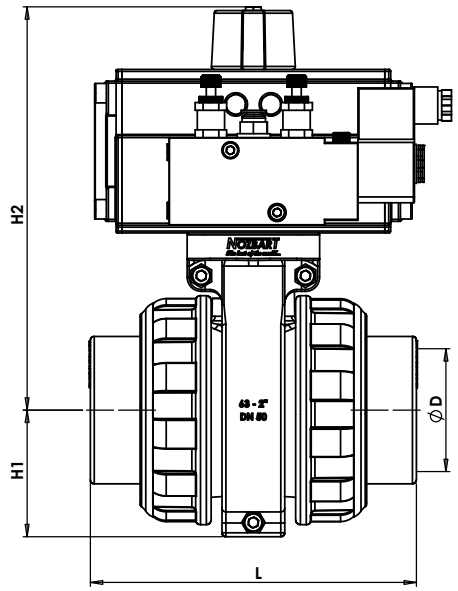

ÖLÇÜ TABLOSU
DIMENSIONS

Metric series D mm	*Inch-based series* BSP	DN mm	H1 mm	H2 mm	L mm
32	1"	25	43,5	146	105
40	1 ¼"	32	51	154	122
50	1 ½"	40	57	171,5	143
63	2"	50	65	183	167
75	2 ½"	65	80,5	211,5	202
90	3"	80	96	254,5	246
110	4"	100	110	284,5	284

PPRC KÜRESEL VANALAR İÇİN AKIŞKAN SICAKLIĞINA BAĞLI KULLANIM BASINCI DİYAGRAMI
TEMPERATURE - PRESSURE DIAGRAM FOR PPRC BALL VALVES

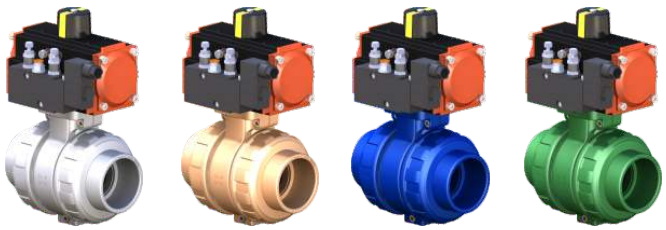

PPRC Küresel Vanası / *PPRC Ball Valve*
Küre Contası / *Seals* : **TEFLON**
O-Ringler / *O-Rings* : **EPDM**
D20 - D63 (½" - 2") : **PN 16** (240 psi)
D75 - D110 (2½"-4") : **PN 10** (150 psi)

PPRC

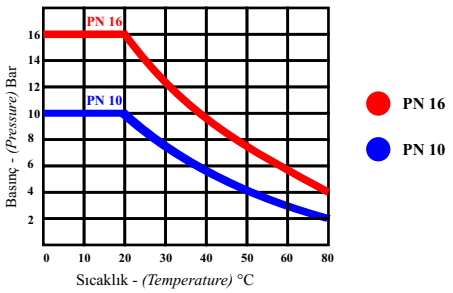

D20 - D63 (½" - 2") : PN 16 (240 psi)
D75 - D110 (2½"-4") : PN 10 (150 psi)

- Her biri tek tek test edilmiştir.
  Tested one by one.
- 20 mm (1/2") - 110 mm (4") tam geçişli tüm ebatlarda Metrik ve İngiliz standardında.
  Sizes from 20 mm to 110 mm (1/2 "- 4") Metric and British standard series.
- PN 10 - 16 çalışma basıncı.
  The valve to support pressures up to 10 - 16 bars for PPRC .
- Özel dizaynı ile düşük basınç kaybı ve rahat kontrol imkanı.
  New ball valve design ensuring low operating torque and low pressure loss.
- Tamamıyla termoplastik malzemeden mamul, korozyonsuz sağlıklı çalışma.
  Made of thermoplastic material, working without corrosion
- Ortam koşullarına, kimyasal ve mekanik etkilere üstün dayanım.
  Excellent mechanical and environmental strength.
- Endüstriyel uygulamalar, arıtma sistemleri ve yüzme havuzları için ideal.
  Ideally suited for industrial, water treatment or water distribution applications.
- EPDM oringler ve asit için özel teflon küre contası.
  Seals available in Teflon for acid and O-Rings available in EPDM.
- Kendinden iki tarafı rakorlu özel dizaynı ile kolay montaj ve demontaj kolaylığı.
  Union ends for easy installation and removal.
- Vana kapalıpozisyonda basınç altında iken somun sökülebilir, küre yerinden çıkmaz.
  Threaded seal carrier. It allows the disassembling of the valve while maintaining system pressure.

ELEKTRİK AKTÜATÖRLÜ PPRC EDE TİPİ KAYNAK KÜRESEL VANALAR (SICAK - SOĞUK SU VE ASİT)

ELECTRIC ACTUATION PPRC EDE TYPE WELDING BALL VALVE (HOT - COLD WATER AND ACID)

Oransal kontrol aktüatörlü
Modulating control actuation
Opsiyonel / *Optional*

Oransal kontrol istendiğinde 982,60 € fark ilave edilecektir.
Modulating control module is requested, 982,60 € will be added to the price.

* *4-20 mA*
* *2-10 VDC*
* *0-10 VDC*
* *1-5 VDC*
* *0-5 VDC*

PPRC Küresel Vana
PPRC Ball Valve

Küre Contası / *Seals* : **TEFLON**
O-Ringler / *O-Rings* : **EPDM**
D20 - D63 (½" - 2") : **PN 16** (240 psi)
D75 - D110 (2½"-4") : **PN 10** (150 psi)

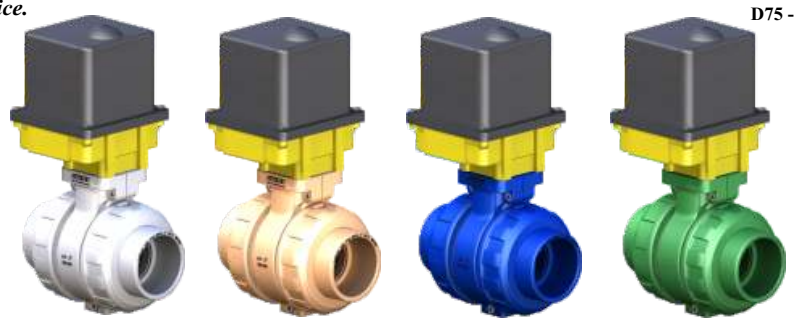

Renk Seçimi için Kodlar
Codes for Colors

VPPEB **VPPEG** **VPPEM** **VPPEY**

✔ Renk seçimi için kod (...) noktalı yerlere (B-G-M-Y) harflerinden birini koyun.
Put one of these letters (B-G-M-Y) to the spaces with dots (....) for color choice

D		KOD *CODE*	KOD *CODE*	KOD *CODE*	KOD *CODE*	FİYATI *PRICE* (€)/ *Ad-Unit*
MM	INC					
32	1"	VPPEB-032	VPPEG-032	VPPEM-032	VPPEY-032	464,20
40	1 ¼"	VPPEB-040	VPPEG-040	VPPEM-040	VPPEY-040	471,70
50	1 ½"	VPPEB-050	VPPEG-050	VPPEM-050	VPPEY-050	477,10
63	2"	VPPEB-063	VPPEG-063	VPPEM-063	VPPEY-063	489,90
75	2 ½"	VPPEB-075	VPPEG-075	VPPEM-075	VPPEY-075	751,80
90	3"	VPPEB-090	VPPEG-090	VPPEM-090	VPPEY-090	794,20
110	4"	VPPEB-110	VPPEG-110	VPPEM-110	VPPEY-110	860,80

✔ **Standart ürünlerimizde kullandığımız EPDM o-ringler petrol, petrol türevleri ve organik yağlar için uygun değildir. O-ringler değiştirilerek tüm akışkanlar için özel vanalar üretilir.**
Standard valves with EPDM seal can not be used for petroleum, petroleum derivates and organic oils. Special valves for all fluids are produced by changing the o-rings.

✔ **Oransal kontrol istendiğinde 982,60 € fark ilave edilecektir. Aktüatör fiziksel görünümünde değişiklik olabilir.**
Modulating control module is requested, 982,60 € will be added to the price.The physical apperance of actuators may change.

TÜV CERT DIN EN ISO 9001:2015 Zertifikat 15 100 52993 TSE EAC CE UHE "UHE Kurucu Üyesidir."

ELEKTRİK AKTÜATÖRLÜ EDE TİPİ DİŞLİ KÜRESEL VANALAR (PPRC) (SICAK - SOĞUK SU VE ASİT)

ELECTRIC ACTUATION EDE TYPE THREADED BALL VALVE (PPRC) (HOT - COLD WATER AND ACID)

PPRC Küresel Vana
PPRC Ball Valve

Küre Contası / *Seals* : **TEFLON**
O-Ringler / *O-Rings* : **EPDM**
D20 - D63 (½" - 2") : **PN 16** (240 psi)
D75 - D110 (2½"-4") : **PN 10** (150 psi)

Oransal kontrol aktüatörlü
Modulating control actuation
Opsiyonel / *Optional*

Oransal kontrol istendiğinde 982,60 € fark ilave edilecektir.
Modulating control module is requested, 982,60 € will be added to the price.

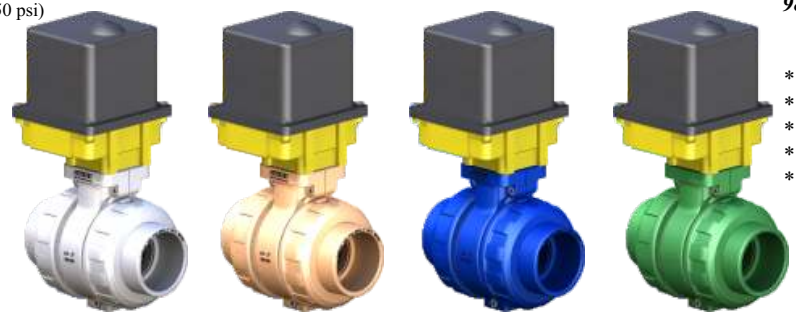

** 4-20 mA*
** 2-10 VDC*
** 0-10 VDC*
** 1-5 VDC*
** 0-5 VDC*

Renk Seçimi için Kodlar
Codes for Colors

VPPEB **VPPEG** **VPPEM** **VPPEY**

- Renk seçimi için kod (...) noktalı yerlere (B-G-M-Y) harflerinden birini koyun.
  Put one of these letters (B-G-M-Y) to the spaces with dots (....) for color choice

D		BİR TARAFI DİŞLİ *ONE SIDE THREADED*		İKİ TARAFI DİŞLİ *TWO SIDE THREADED*	
MM	INC	KOD *CODE*	FİYATI *PRICE* € / Ad-Unit	KOD *CODE*	FİYATI *PRICE* € / Ad-Unit
32	1"	VPPE...-033	465,60	VPPE...-034	466,60
40	1 ¼"	VPPE...-041	472,70	VPPE...-042	473,70
50	1 ½"	VPPE...-051	478,40	VPPE...-052	479,70
63	2"	VPPE...-064	491,20	VPPE...-065	492,50
75	2 ½"	VPPE...-076	753,30	VPPE...-077	754,90
90	3"	VPPE...-091	795,80	VPPE...-092	797,60
110	4"	VPPE...-111	862,70	VPPE...-112	864,50

- **Standart ürünlerimizde kullandığımız EPDM o-ringler petrol, petrol türevleri ve organik yağlar için uygun değildir. O-ringler değiştirilerek tüm akışkanlar için özel vanalar üretilir.**
  Standard valves with EPDM seal can not be used for petroleum, petroleum derivates and organic oils. Special valves for all fluids are produced by changing the o-rings.
- **Oransal kontrol istendiğinde 982,60 € fark ilave edilecektir. Aktüatör fiziksel görünümünde değişiklik olabilir.**
  Modulating control module is requested, 982,60 € will be added to the price.The physical apperance of actuators may change.

ELEKTRİK AKTÜATÖRLÜ EDE TİPİ FLANŞLI KÜRESEL ASİT VANALARI (PPRC)
ELECTRIC ACTUATION EDE TYPE ACID BALL VALVES WITH FLANGE (PPRC)

Oransal kontrol aktüatörlü
Modulating control actuation
Opsiyonel / *Optional*

Oransal kontrol istendiğinde 982,60 € fark ilave edilecektir.
Modulating control module is requested, 982,60 € will be added to the price.

** 4-20 mA*
** 2-10 VDC*
** 0-10 VDC*
** 1-5 VDC*
** 0-5 VDC*

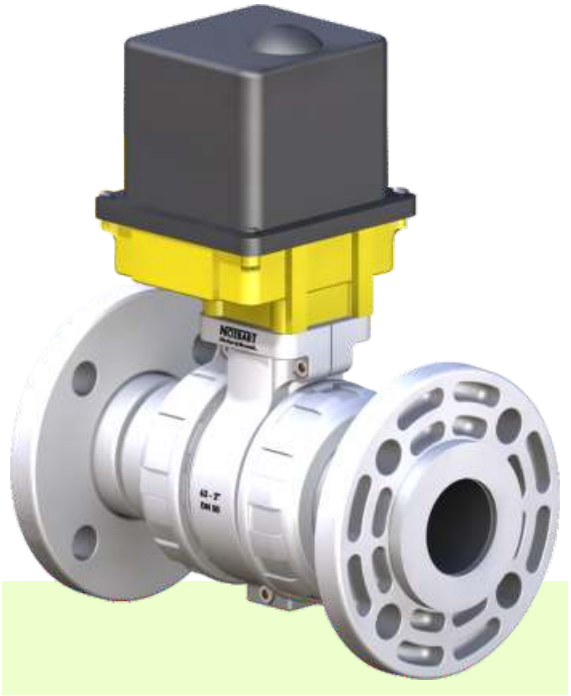

PPRC Küresel Vana
PPRC Ball Valve

Küre Contası / *Seals* : **TEFLON**
O-Ringler / *O-Rings* : **EPDM**
D20 - D63 (½" - 2") : **PN 16** (240 psi)
D75 - D110 (2½"-4") : **PN 10** (150 psi)

Renk Seçimi için Kodlar
Codes for Colors

D		VKFEB	VKFEG	VKFEM	VKFEY	
MM	INC	KOD *CODE*	KOD *CODE*	KOD *CODE*	KOD *CODE*	FİYATI *PRICE* (€)/ *Ad-Unit.*
32	1"	VKFEB-032	VKFEG-032	VKFEM-032	VKFEY-032	484,70
40	1 ¼"	VKFEB-040	VKFEG-040	VKFEM-040	VKFEY-040	494,30
50	1 ½"	VKFEB-050	VKFEG-050	VKFEM-050	VKFEY-050	499,70
63	2	VKFEB-063	VKFEG-063	VKFEM-063	VKFEY-063	512,20
75	2 ½"	VKFEB-075	VKFEG-075	VKFEM-075	VKFEY-075	791,40
90	2"	VKFEB-090	VKFEG-090	VKFEM-090	VKFEY-090	825,50
110	3"	VKFEB-110	VKFEG-110	VKFEM-110	VKFEY-110	954,70

- **Standart ürünlerimizde kullandığımız EPDM o-ringler petrol, petrol türevleri ve organik yağlar için uygun değildir. O-ringler değiştirilerek tüm akışkanlar için özel vanalar üretilir.**
  Standard valves with EPDM seal can not be used for petroleum, petroleum derivates and organic oils. Special valves for all fluids are produced by changing the o-rings.
- **Oransal kontrol istendiğinde 982,60 € fark ilave edilecektir. Aktüatör fiziksel görünümünde değişiklik olabilir.**
  Modulating control module is requested, 982,60 € will be added to the price.The physical apperance of actuators may change.

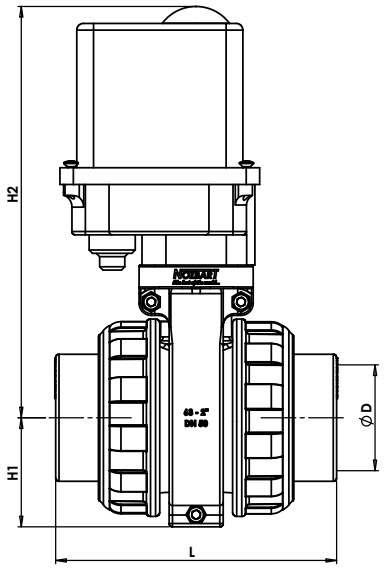

ÖLÇÜ TABLOSU
DIMENSIONS

Metric series *Inch-based series*

D mm	BSP	DN mm	H1 mm	H2 mm	L mm
32	1"	25	43,5	214	105
40	1 ¼"	32	51	222	122
50	1 ½"	40	57	228,5	143
63	2"	50	65	240	167
75	2 ½"	65	80,5	253	202
90	3"	80	96	284	246
110	4"	100	110	347,5	284

PPRC KÜRESEL VANALAR İÇİN AKIŞKAN SICAKLIĞINA BAĞLI KULLANIM BASINCI DİYAGRAMI
TEMPERATURE - PRESSURE DIAGRAM FOR PPRC BALL VALVES



PPRC Küresel Vanası
Küre Contası / *Seals* : **TEFLON**
O-Ringler / *O-Rings* : **EPDM**
D20 - D63 (½" - 2") : **PN 16** (240 psi)
D75 - D110 (2½"-4") : **PN 10** (150 psi)

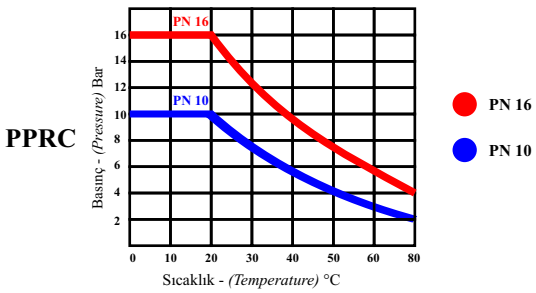

D20 - D63 (½" - 2") : PN 16 (240 psi)
D75 - D110 (2½"-4") : PN 10 (150 psi)

- Her biri tek tek test edilmiştir.
  Tested one by one.
- 20 mm (1/2") - 110 mm (4") tam geçişli tüm ebatlarda Metrik ve İngiliz standardında.
  Sizes from 20 mm to 110 mm (1/2 "- 4") Metric and British standard series.
- PN 10 - 16 çalışma basıncı.
  The valve to support pressures up to 10 - 16 bars for PPRC in all sizes.
- Özel dizaynı ile düşük basınç kaybı ve rahat kontrol imkanı.
  New ball valve design ensuring low operating torque and low pressure loss.
- Tamamıyla termoplastik malzemeden mamul, korozyonsuz sağlıklı çalışma.
  Made of thermoplastic material, working without corrosion
- Ortam koşullarına, kimyasal ve mekanik etkilere üstün dayanım.
  Excellent mechanical and environmental strength.
- Endüstriyel uygulamalar, arıtma sistemleri ve yüzme havuzları için ideal.
  Ideally suited for industrial, water treatment or water distribution applications.
- EPDM oringler ve asit için özel teflon küre contası.
  Seals available in Teflon for acid and O-Rings available in EPDM.
- Kendinden iki tarafı rakorlu özel dizaynı ile kolay montaj ve demontaj kolaylığı.
  Union ends for easy installation and removal.
- Vana kapalıpozisyonda basınç altında iken somun sökülebilir, küre yerinden çıkmaz.
  Threaded seal carrier. It allows the disassembling of the valve while maintaining system pressure.

HDPE BAĞLANTILI PP KÜRESEL VANALAR
HDPE CONNECTION PP BALL VALVES

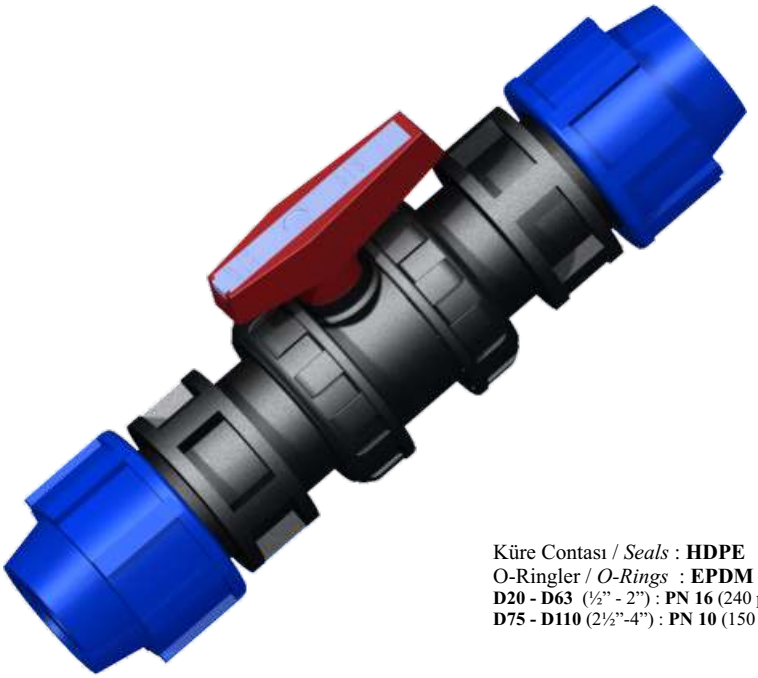

Küre Contası / *Seals* : **HDPE**
O-Ringler / *O-Rings* : **EPDM**
D20 - D63 (½" - 2") : **PN 16** (240 psi)
D75 - D110 (2½"-4") : **PN 10** (150 psi)

	D		BİR TARAF DİŞLİ BİR TARAF RAKORLU *ONE SIDE THREADED ONE SIDE WITH UNION*		ÇİFT TARAF RAKORLU *BOTH SIDE WITH UNION*	
						
	MM	INC	KOD *CODE*	Fiyatı *Price* (€)	KOD *CODE*	Fiyatı *Price* (€)
	20	1/2"	PEV-020	**12,07**	PEV-021	**13,06**
	25	3/4"	PEV-025	**12,92**	PEV-026	**14,20**
	32	1"	PEV-032	**16,05**	PEV-033	**17,89**
	40	1 ¼"	PEV-040	**17,75**	PEV-041	**20,59**
	50	1 ½"	PEV-050	**21,58**	PEV-051	**25,84**
	63	2"	PEV-063	**26,98**	PEV-064	**32,52**
	75	2 ½"	PEV-075	**60,07**	PEV-076	**72,28**
	90	3"	PEV-090	**79,95**	PEV-091	**96,84**
	110	4"	PEV-110	**120,13**	PEV-111	**146,83**
Dişli kutulu *Gear box*	90	3"	PEV-090D	**398,02**	PEV-091D	**414,92**
	110	4"	PEV-110D	**477,97**	PEV-111D	**504,66**

- **Standart ürünlerimizde kullandığımız EPDM o-ringler petrol, petrol türevleri ve organik yağlar için uygun değildir. O-ringler değiştirilerek tüm akışkanlar için özel vanalar üretilir.**
  Standard valves with EPDM seal can not be used for petroleum, petroleum derivates and organic oils. Special valves for all fluids are produced by changing the o-rings.

TÜV CERT DIN EN ISO 9001:2015 Zertifikat 15 100 52993
TSE
CE
UHE "UHE Kurucu Üyesidir."
PLASTİK VE MAKİNA KALIP SANAYİ VE TİCARET LİMİTED ŞİRKETİ

HDPE BAĞLANTILI PP KÜRESEL VANALAR
HDPE CONNECTION PP BALL VALVES



Küre Contası / *Seals* : **HDPE**
O-Ringler / *O-Rings* : **EPDM**
D20 - D63 (½" - 2") : **PN 16** (240 psi)
D75 - D110 (2½"-4") : **PN 10** (150 psi)

	D		BİR TARAF DİŞLİ, BİR TARAF HDPE FLANŞ ADAPTÖRLÜ *ONE SIDE THREADED ONE SIDE HDPE FLANGE ADAPTOR*		ÇİFT TARAF HDPE FLANŞ ADAPTÖRLÜ *BOTH SIDE WITH HDPE FLANGE ADAPTOR*	
						
	MM	INC	KOD *CODE*	Fiyatı *Price* (€)	KOD *CODE*	Fiyatı *Price* (€)
	20	1/2"	PEV-022	**12,85**	PEV-023	**14,48**
	25	3/4"	PEV-027	**13,63**	PEV-028	**15,48**
	32	1"	PEV-034	**16,19**	PEV-035	**18,46**
	40	1 ¼"	PEV-042	**17,32**	PEV-043	**19,74**
	50	1 ½"	PEV-052	**20,45**	PEV-053	**23,43**
	63	2"	PEV-065	**25,28**	PEV-066	**29,25**
	75	2 ½"	PEV-077	**53,11**	PEV-078	**57,94**
	90	3"	PEV-092	**70,43**	PEV-093	**77,96**
	110	4"	PEV-112	**105,36**	PEV-113	**117,29**
Dişli kutulu *Gear box*	90	3"	PEV-092D	**388,51**	PEV-093D	**396,03**
	110	4"	PEV-112D	**463,20**	PEV-113D	**475,13**

- **Standart ürünlerimizde kullandığımız EPDM o-ringler petrol, petrol türevleri ve organik yağlar için uygun değildir. O-ringler değiştirilerek tüm akışkanlar için özel vanalar üretilir.**
  Standard valves with EPDM seal can not be used for petroleum, petroleum derivates and organic oils. Special valves for all fluids are produced by changing the o-rings.

PNÖMATİK AKTÜATÖRLÜ HDPE BAĞLANTILI PP KÜRESEL VANALAR
PNEUMATIC ACTUATION HDPE CONNECTION PP BALL VALVES



Küre Contası / *Seals* : **HDPE**
O-Ringler / *O-Rings* : **EPDM**
D20 - D63 (½" - 2") : **PN 16** (240 psi)
D75 - D110 (2½"-4") : **PN 10** (150 psi)

D		ÇİFT ETKİLİ *DOUBLE ACTING*				TEK ETKİLİ *SINGLE ACTING*			
		BİR TARAF DİŞLİ BİR TARAF RAKORLU *ONE SIDE THREADED ONE SIDE WITH UNION*		ÇİFT TARAF RAKORLU *BOTH SIDE WITH UNION*		BİR TARAF DİŞLİ BİR TARAF RAKORLU *ONE SIDE THREADED ONE SIDE WITH UNION*		ÇİFT TARAF RAKORLU *BOTH SIDE WITH UNION*	
									
MM	INC	KOD *CODE*	Fiyatı *Price* (€)	KOD *CODE*	Fiyatı *Price* (€)	KOD *CODE*	Fiyatı *Price* (€)	KOD *CODE*	Fiyatı *Price* (€)
32	1"	PEVP-032	175,51	PEVP-033	177,50	PEVP-036	198,40	PEVP-037	208,31
40	1 ¼"	PEVP-040	190,90	PEVP-041	193,70	PEVP-044	244,66	PEVP-045	256,87
50	1 ½"	PEVP-050	208,17	PEVP-051	212,43	PEVP-054	260,74	PEVP-055	273,77
63	2"	PEVP-063	216,98	PEVP-064	222,66	PEVP-067	274,84	PEVP-068	288,54
75	2½"	PEVP-075	299,62	PEVP-076	311,69	PEVP-079	390,40	PEVP-080	409,95
90	3"	PEVP-090	343,64	PEVP-091	360,68	PEVP-094	441,03	PEVP-095	463,06
110	4"	PEVP-110	480,20	PEVP-111	506,90	PEVP-114	614,20	PEVP-115	644,96

- **Standart ürünlerimizde kullandığımız EPDM o-ringler petrol, petrol türevleri ve organik yağlar için uygun değildir. O-ringler değiştirilerek tüm akışkanlar için özel vanalar üretilir.**
  Standard valves with EPDM seal can not be used for petroleum, petroleum derivates and organic oils. Special valves for all fluids are produced by changing the o-rings.

PNÖMATİK AKTÜATÖRLÜ HDPE BAĞLANTILI KÜRESEL PP VANALAR
PNEUMATIC ACTUATION HDPE CONNECTION PP BALL VALVES



Küre Contası / *Seals* : **HDPE**
O-Ringler / *O-Rings* : **EPDM**
D20 - D63 (½" - 2") : **PN 16** (240 psi)
D75 - D110 (2½"-4") : **PN 10** (150 psi)

D		ÇİFT ETKİLİ *DOUBLE ACTING*				TEK ETKİLİ *SINGLE ACTING*			
		BİR TARAF DİŞLİ, BİR TARAF HDPE FLANŞ ADAPTÖRLÜ *ONE SIDE THREADED ONE SIDE HDPE FLANGE ADAPTOR*		ÇİFT TARAF HDPE FLANŞ ADAPTÖRLÜ *BOTH SIDE WITH HDPE FLANGE ADAPTOR*		BİR TARAF DİŞLİ, BİR TARAF HDPE FLANŞ ADAPTÖRLÜ *ONE SIDE THREADED ONE SIDE HDPE FLANGE ADAPTOR*		ÇİFT TARAF HDPE FLANŞ ADAPTÖRLÜ *BOTH SIDE WITH HDPE FLANGE ADAPTOR*	
				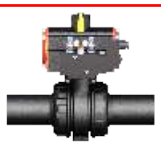				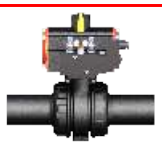	
MM	**INC**	**KOD** *CODE*	**Fiyatı** *Price* **(€)**	**KOD** *CODE*	**Fiyatı** *Price* **(€)**	**KOD** *CODE*	**Fiyatı** *Price* **(€)**	**KOD** *CODE*	**Fiyatı** *Price* **(€)**
32	**1"**	PEVP-034	**175,80**	PEVP-035	**178,07**	PEVP-038	**208,59**	PEVP-039	**210,87**
40	**1 ¼"**	PEVP-042	**215,80**	PEVP-043	**218,10**	PEVP-046	**256,45**	PEVP-047	**258,86**
50	**1 ½"**	PEVP-052	**223,37**	PEVP-053	**226,35**	PEVP-056	**272,49**	PEVP-057	**275,48**
63	**2"**	PEVP-065	**237,71**	PEVP-066	**241,68**	PEVP-069	**286,98**	PEVP-070	**290,81**
75	**2 ½"**	PEVP-077	**353,58**	PEVP-078	**358,55**	PEVP-081	**402,85**	PEVP-082	**407,68**
90	**3"**	PEVP-092	**429,69**	PEVP-093	**437,21**	PEVP-096	**562,32**	PEVP-097	**569,84**
110	**4"**	PEVP-112	**578,80**	PEVP-113	**590,70**	PEVP-116	**689,69**	PEVP-117	**701,62**

- **Standart ürünlerimizde kullandığımız EPDM o-ringler petrol, petrol türevleri ve organik yağlar için uygun değildir. O-ringler değiştirilerek tüm akışkanlar için özel vanalar üretilir.**
  Standard valves with EPDM seal can not be used for petroleum, petroleum derivates and organic oils. Special valves for all fluids are produced by changing the o-rings.

ELEKTRİK AKTÜATÖRLÜ HDPE BAĞLANTILI PP VANALAR
ELECTRIC ACTUATION HDPE CONNECTION PP BALL VALVES

Oransal kontrol aktüatörlü
Modulating control actuation
Opsiyonel / *Optional*

Oransal kontrol istendiğinde 982,60 € fark ilave edilecektir.
Modulating control module is requested, 982,60 € will be added to the price.

** 4-20 mA*
** 2-10 VDC*
** 0-10 VDC*
** 1-5 VDC*
** 0-5 VDC*

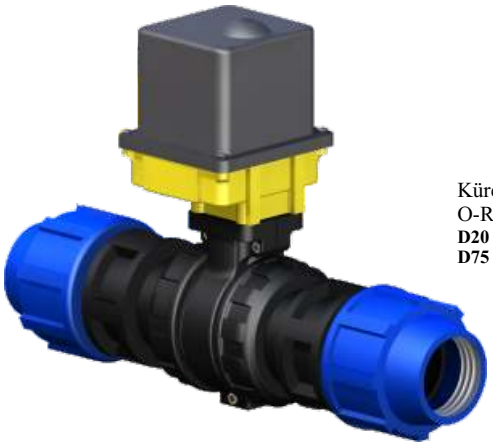

Küre Contası / *Seals* : **HDPE**
O-Ringler / *O-Rings* : **EPDM**
D20 - D63 (½" - 2") : **PN 16** (240 psi)
D75 - D110 (2½"-4") : **PN 10** (150 psi)

D		BİR TARAF DİŞLİ BİR TARAF RAKORLU *ONE SIDE THREADED ONE SIDE WITH UNION*		ÇİFT TARAF RAKORLU *BOTH SIDE WITH UNION*	
					
MM	INC	KOD *CODE*	FİYATI *PRICE* (€)	KOD *CODE*	FİYATI *PRICE* (€)
32	1"	PEVE-032	**459,40**	PEVE-033	**461,20**
40	1 ¼"	PEVE-040	**463,10**	PEVE-041	**465,90**
50	1 ½"	PEVE-050	**467,90**	PEVE-051	**472,20**
63	2"	PEVE-063	**478,10**	PEVE-064	**483,70**
75	2½"	PEVE-075	**730,30**	PEVE-076	**772,50**
90	3"	PEVE-090	**770,10**	PEVE-091	**787,00**
110	4"	PEVE-110	**850,00**	PEVE-111	**876,70**

- **Standart ürünlerimizde kullandığımız EPDM o-ringler petrol, petrol türevleri ve organik yağlar için uygun değildir. O-ringler değiştirilerek tüm akışkanlar için özel vanalar üretilir.**
  Standard valves with EPDM seal can not be used for petroleum, petroleum derivates and organic oils. Special valves for all fluids are produced by changing the o-rings.
- **Oransal kontrol istendiğinde 982,60 € fark ilave edilecektir. Aktüatör fiziksel görünümünde değişiklik olabilir.**
  Modulating control module is requested, 982,60 € will be added to the price.The physical apperance of actuators may change.

TÜV CERT DIN EN ISO 9001:2015 Zertifikat 15 100 52993 · TSE · EAC · CE · UHE "UHE Kurucu Üyesidir."

ELEKTRİK AKTÜATÖRLÜ HDPE BAĞLANTILI PP VANALAR
ELECTRIC ACTUATION HDPE CONNECTION BALL PP VALVES

Oransal kontrol aktüatörlü
Modulating control actuation
Opsiyonel / *Optional*

Oransal kontrol istendiğinde 982,60 € fark ilave edilecektir.
Modulating control module is requested, 982,60 € will be added to the price.

* *4-20 mA*
* *2-10 VDC*
* *0-10 VDC*
* *1-5 VDC*
* *0-5 VDC*



Küre Contası / *Seals* : **HDPE**
O-Ringler / *O-Rings* : **EPDM**
D20 - D63 (½" - 2") : **PN 16** (240 psi)
D75 - D110 (2½"-4") : **PN 10** (150 psi)

D		BİR TARAF DİŞLİ, BİR TARAF HDPE FLANŞ ADAPTÖRLÜ *ONE SIDE THREADED ONE SIDE HDPE FLANGE ADAPTOR*		ÇİFT TARAF HDPE FLANŞ ADAPTÖRLÜ *BOTH SIDE WITH HDPE FLANGE ADAPTOR*	
					
MM	INC	KOD *CODE*	FİYATI *PRICE* (€)	KOD *CODE*	FİYATI *PRICE* (€)
32	1"	PEVE-034	**459,50**	PEVE-035	**461,80**
40	1 ¼"	PEVE-042	**462,70**	PEVE-043	**465,10**
50	1 ½"	PEVE-052	**466,80**	PEVE-053	**469,80**
63	2"	PEVE-065	**476,40**	PEVE-066	**480,40**
75	2½"	PEVE-077	**723,40**	PEVE-078	**727,20**
90	3"	PEVE-092	**760,60**	PEVE-093	**768,10**
110	4"	PEVE-112	**835,30**	PEVE-113	**847,20**

- **Standart ürünlerimizde kullandığımız EPDM o-ringler petrol, petrol türevleri ve organik yağlar için uygun değildir. O-ringler değiştirilerek tüm akışkanlar için özel vanalar üretilir.**
  Standard valves with EPDM seal can not be used for petroleum, petroleum derivates and organic oils. Special valves for all fluids are produced by changing the o-rings.
- **Oransal kontrol istendiğinde 982,60 € fark ilave edilecektir. Aktüatör fiziksel görünümünde değişiklik olabilir.**
  Modulating control module is requested, 982,60 € will be added to the price.The physical apperance of actuators may change.

AKTÜATÖR UYUMLU KÜRESEL VANALAR
ACTUATION COMPATIBLE BALL VALVES

Cinsi		U-PVC Su	U-PVC Su	U-PVC Su	U-PVC Su	U-PVC Asit	U-PVC Asit	U-PVC Asit	U-PVC Asit
Type		*U-PVC Water*	*PVC Water*	*PVC Water*	*U-PVC Water*	*U-PVC Acid*	*U-PVC Acid*	*U-PVC Acid*	*U-PVC Acid*
1.	Taraf	Yapıştırma	Dişli	Dişli	Flanşlı	Yapıştırma	Dişli	Dişli	Flanşlı
	Side	*Bonding*	*Threaded*	*Threaded*	*Flanged*	*Bonding*	*Threaded*	*Threaded*	*Flanged*
2.	Taraf	Yapıştırma	Yapıştırma	Dişli	Flanşlı	Yapıştırma	Yapıştırma	Dişli	Flanşlı
	Side	*Bonding*	*Bonding*	*Threaded*	*Flanged*	*Bonding*	*Bonding*	*Threaded*	*Flanged*
D	Inch	KOD-*CODE*	KOD-*CODE*	KOD-*CODE*	KOD-*CODE*	KOD-*CODE*	KOD-*CODE*	KOD-*CODE*	KOD-*CODE*
mm		**FİYAT-** ***PRICE***	**FİYAT-** ***PRICE***	**FİYAT-** ***PRICE***	**FİYAT-** ***PRICE***	**FİYAT-** ***PRICE***	**FİYAT-** ***PRICE***	**FİYAT-** ***PRICE***	**FİYAT-** ***PRICE***
20	1/2"	VPVC-023	VPVC-0231	VPVC-0232	VKF-021	VPVCA-023	VPVCA-0231	VPVCA-0232	VKFA-022
		28,40€	**29,40**	**30,39 €**	**44,59€**	**38,34 €**	**39,33 €**	**40,33 €**	**58,35 €**
25	3/4"	VPVC-028	VPVC-0281	VPVC-0282	VKF-026	VPVCA-028	VPVCA-0281	VPVCA-0282	VKFA-027
		28,40 €	**29,40€**	**30,39 €**	**44,59 €**	**38,34 €**	**39,33 €**	**40,33 €**	**58,35 €**
32	1"	VPVC-035	VPVC-0351	VPVC-0352	VKF-033	VPVCA-036	VPVCA-0361	VPVCA-0362	VKFA-034
		28,40 €	**29,40 €**	**30,39 €**	**44,59 €**	**38,34 €**	**39,33 €**	**40,33 €**	**58,35 €**
40	1 1/4'	VPVC-043	VPVC-0431	VPVC-0432	VKF-041	VPVCA-043	VPVCA-0431	VPVCA-0432	VKFA-042
		31,24 €	**32,23 €**	**33,23 €**	**49,13 €**	**45,44 €**	**46,43 €**	**47,43 €**	**68,00 €**
50	1 1/2'	VPVC-053	VPVC-0531	VPVC-0532	VKF-051	VPVCA-053	VPVCA-0531	VPVCA-0532	VKFA-051
		34,00 €	**35,35 €**	**36,64 €**	**59,64 €**	**50,84 €**	**52,11 €**	**53,40 €**	**73,41 €**
63	2"	VPVC-067	VPVC-0671	VPVC-0672	VKF-064	VPVCA-066	VPVCA-0661	VPVCA-0662	VKFA-065
		42,60 €	**43,88 €**	**45,15 €**	**67,88 €**	**63,61 €**	**64,90 €**	**66,17 €**	**85,90 €**
75	2 1/2'	VPVC-078	VPVC-0781	VPVC-0782	VKF-078	VPVCA-078	VPVCA-0781	VPVCA-0782	VKFA-077
		102,24 €	**103,80 €**	**105,36 €**	**137,60 €**	**141,15 €**	**142,70 €**	**144,27 €**	**180,77 €**
90	3"	VPVC-093	VPVC-0931	VPVC-0932	VKF-091	VPVCA-093	VPVCA-0931	VPVCA-0932	VKFA-092
		136,32 €	**137,88 €**	**139,73 €**	**172,53 €**	**183,60 €**	**185,17 €**	**187,00 €**	**214,85 €**
110	4"	VPVC-113	VPVC-1131	VPVC-1132	VKF-111	VPVCA-113	VPVCA-1131	VPVCA-1132	VKFA-112
		204,50 €	**206,32 €**	**208,17 €**	**268,10 €**	**250,20 €**	**252,00 €**	**253,90 €**	**344,00 €**

Cinsi		PPRC	PPRC	PPRC	PPRC	HDPE	HDPE	HDPE	HDPE
Type		*PPRC*	*PPRC*	*PPRC*	*PPRC*	*HDPE*	*HDPE*	*HDPE*	*HDPE*
1.	Taraf	Kaynaklı	Dişli	Dişli	Flanşlı	Dişli	Kaplin	Dişli	Adapörlü
	Side	*Welding*	*Threaded*	*Threaded*	*Flanged*	*Threaded*	*Coupling*	*Threaded*	*Flanged*
2.	Taraf	Kaynaklı	Kaynaklı	Dişli	Flanşlı	Kaplin	Kaplin	Adapörlü	Adapörlü
	Side	*Welding*	*Welding*	*Threaded*	*Flanged*	*Coupling*	*Coupling*	*Adaptor*	*Adaptor*
D	Inch	KOD-*CODE*	KOD-*CODE*	KOD-*CODE*	KOD-*CODE*	KOD-*CODE*	KOD-*CODE*	KOD-*CODE*	KOD-*CODE*
mm		**FİYAT-** ***PRICE***	**FİYAT-** ***PRICE***	**FİYAT-** ***PRICE***	**FİYAT-** ***PRICE***	**FİYAT-** ***PRICE***	**FİYAT-** ***PRICE***	**FİYAT-** ***PRICE***	**FİYAT-** ***PRICE***
20	1/2"	VPPB-023	VPPB-0231	VPPB-0232	-	-	-	-	-
		38,34 €	**39,34 €**	**40,32 €**	**-**	**-**	**-**	**-**	**-**
25	3/4"	VPPB-028	VPPB-0281	VPPB-0282	-	-	-	-	-
		38,34 €	**39,34 €**	**40,32 €**	**-**	**-**	**-**	**-**	**-**
32	1"	VPPB-035	VPPB-0351	VPPB-0352	VKFB-033	PEVAU-032	PEVAU-033	PEVAU-034	PEVAU-035
		38,34 €	**39,34 €**	**40,32 €**	**58,36 €**	**33,00 €**	**34,93 €**	**33,23 €**	**35,50 €**
40	1 1/4'	VPPB-043	VPPB-0431	VPPB-0432	VKFB-041	PEVAU-040	PEVAU-041	PEVAU-042	PEVAU-043
		45,44 €	**46,44 €**	**47,43 €**	**68,10€**	**36,78 €**	**39,62 €**	**36,35 €**	**38,77 €**
50	1 1/2'	VPPB-053	VPPB-0531	VPPB-0532	VKFB-051	PEVAU-050	PEVAU-051	PEVAU-052	PEVAU-053
		50,84 €	**52,12 €**	**53,40 €**	**73,41 €**	**41,60 €**	**45,87 €**	**40,47 €**	**43,45 €**
63	2"	VPPB-066	VPPB-0661	VPPB-0662	VKFB-064	PEVAU-063	PEVAU-064	PEVAU-065	PEVAU-066
		63,62 €	**64,90 €**	**66,17 €**	**85,91 €**	**51,83 €**	**57,37 €**	**50,13 €**	**54,10 €**
75	2 1/2'	VPPB-078	VPPB-0781	VPPB-0782	VKFB-076	PEVAU-075	PEVAU-076	PEVAU-077	PEVAU-078
		141,15 €	**142,70 €**	**144,27 €**	**180,77 €**	**119,70 €**	**131,92 €**	**112,75 €**	**116,60 €**
90	3"	VPPB-093	VPPB-0931	VPPB-0932	VKFB-091	PEVAU-090	PEVAU-091	PEVAU-092	PEVAU-093
		183,60 €	**185,20 €**	**187,1 €**	**214,85 €**	**159,47 €**	**176,36 €**	**149,95€**	**157,48€**
110	4"	VPPB-113	VPPB-1131	VPPB-1132	VKFB-111	PEVAU-110	PEVAU-111	PEVAU-112	PEVAU-113
		250,20 €	**252,10 €**	**253,90 €**	**344,00 €**	**239,40 €**	**266,10 €**	**224,65 €**	**236,57 €**

EDE TİPİ FLANŞLI KÜRESEL VANALAR
EDE TYPE WATER BALL VALVES WITH FLANGE

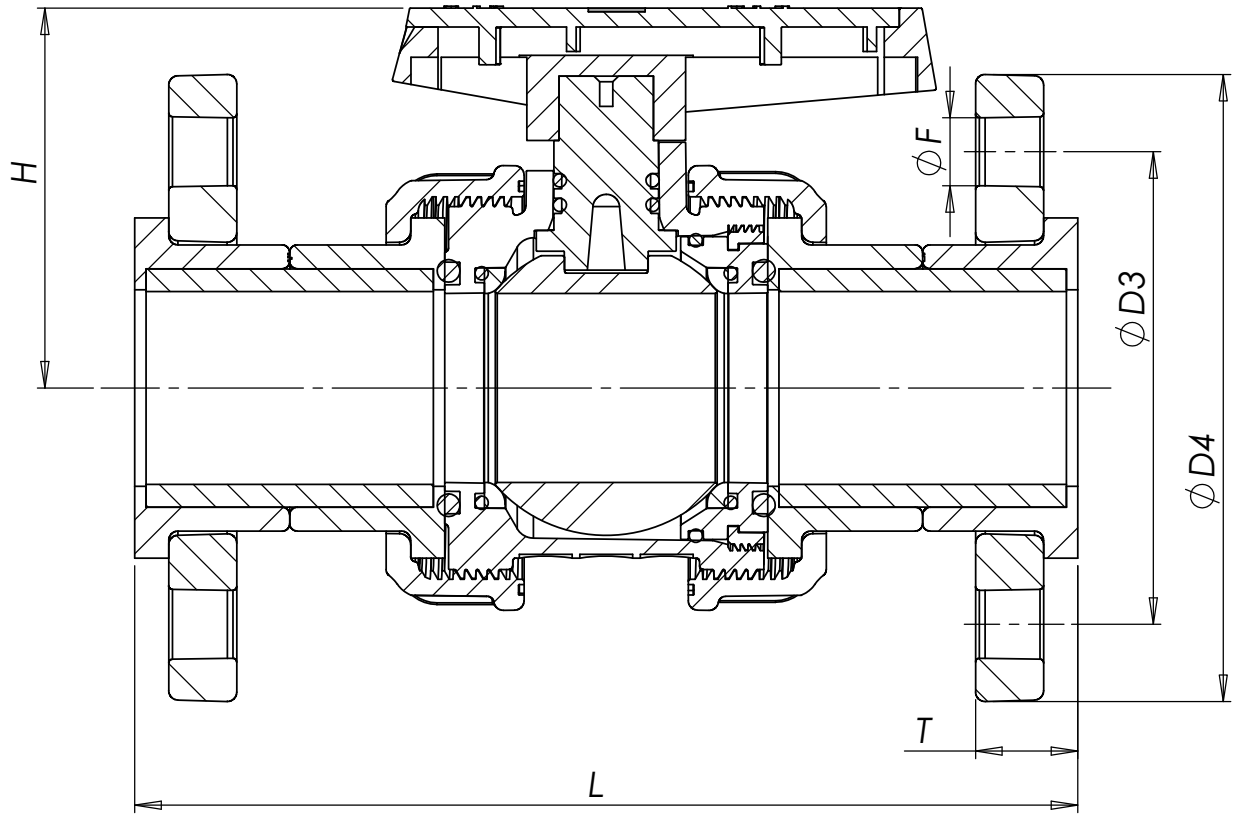

ÖLÇÜ TABLOSU
DIMENSIONS

Metric series *Inch-based series*

D mm	BSP	DN mm	H mm	L mm	D3 mm	D4 mm	T mm	F mm
20	1/2"	15	48	121	65	95	17	4x14
25	3/4"	20	55	137	75	105	19	4x14
32	1"	25	65	155	85	115	21	4x14
40	1 ¼"	32	76	180	100	140	23	4x18
50	1 ½"	40	87	211	110	150	23,5	4x18
63	2"	50	101	250	125	165	27	4x18
75	2 ½"	65	113	296	145	185	30	4x18
90	3"	80	144	358	160	200	33	8x18
110	4"	100	157	416	180	220	36	8x18

PPRC RAKORLU KÜRESEL VANA
BALL VALVE WITH PPRC UNIONS

HDPE FLANŞ ADAPTÖRLÜ KÜRESEL VANA
BALL VALVE WITH PPRC FLANGE ADAPTER

MANUEL *MANUAL*

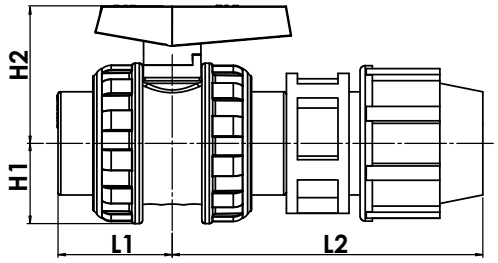

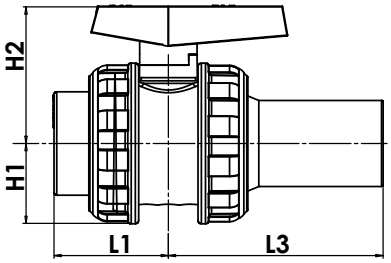

PNÖMATİK *PNEUMATIC*

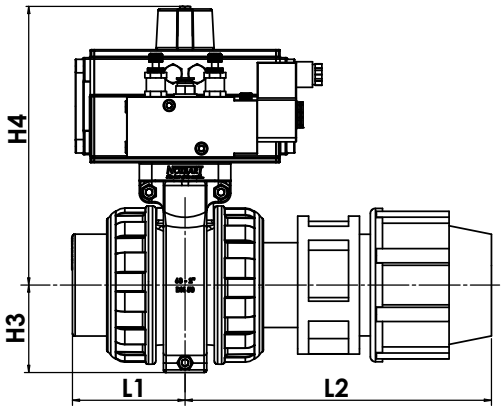

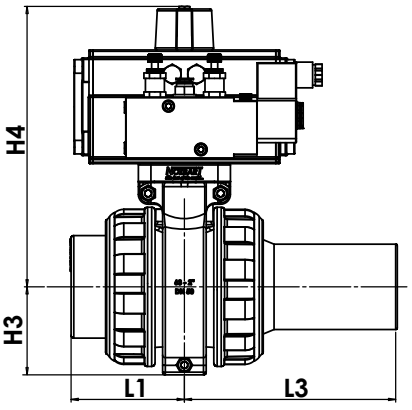

ELEKTRİK *ELECTRIC*

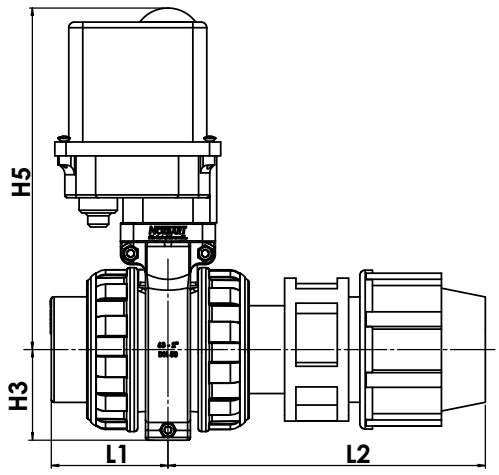

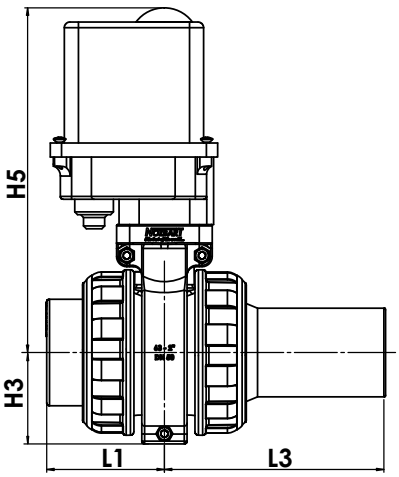

ÖLÇÜ TABLOSU
DIMENSIONS

D		H1 (mm)	H2 (mm)	H3 (mm)	H4 (mm)	H5 (mm)	L1 (mm)	L2 (mm)	L3 (mm)
MM	INC								
32	1”	34,5	65	43,5	146	214	52,5	119,5	115,5
40	1 ¼”	42	76	51	154	222	61	136	123
50	1 ½”	48,5	87	57	171,5	228,5	71,5	157	132,5
63	2”	58,5	101	65	183	240	83,5	182,5	138,5
75	2½”	71	113	80,5	211,5	253	101	222	164
90	3”	89	144	96	254,5	284	123	265	188
110	4”	102	157	110	284,5	347,5	142	312	209

DIN EN ISO 9001:2015
Zertifikat 15 100 52993
" UHE Kurucu Üyesidir."
PLASTİK VE MAKİNA KALIP SANAYİ VE TİCARET LİMİTED ŞİRKETİ

KÜRESEL VANA - ÇEKVALF VE RAKOR MONTAJINDA DİKKAT EDİLMESİ GEREKLİ HUSUSLAR
BALL VALVES - CHECK VALVES AND UNIONS ASSEMBLY NOTICES

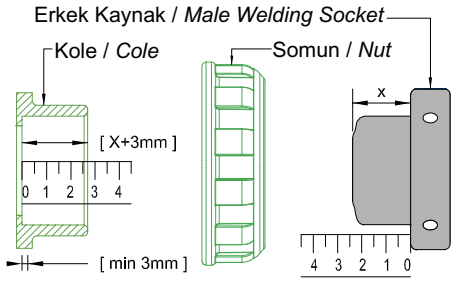

Erkek kaynak paftasının boyu kole yuvasından
en az 3 mm küçük olmalıdır.
Length of the male welding socket
must be at least 3 mm smaller than the cole seat.

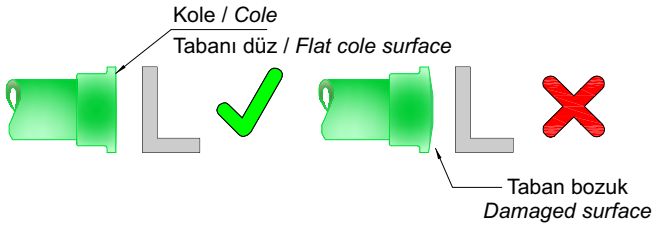

Kole tabanı düz olmalıdır,
kaynak sırasında bozulan kole tabanı kullanılmamalıdır.
Cole surface should be flat.
Cole with damaged surface by reason of welding, should not be used.

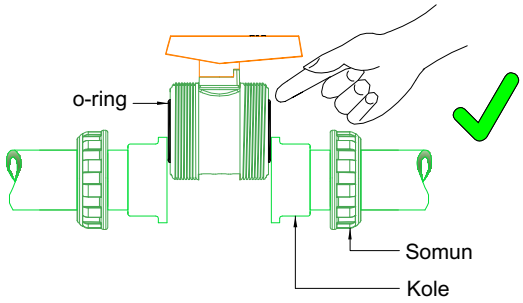

Vana somunları gevşetildiğinde
sistem sabit kalabilmelidir.
System must remain stable when valve nuts are loosened.

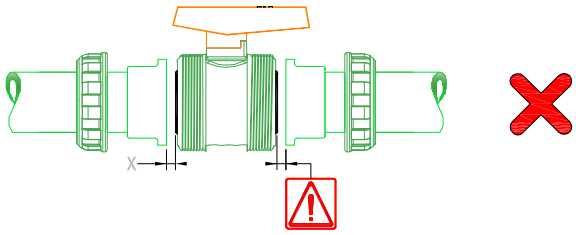

Vana gövdesi ve kole arasında boşluk olmamalıdır.
There should be no interval between valve body and the cole.

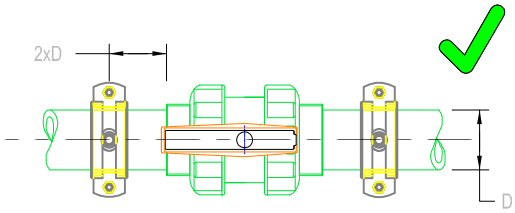

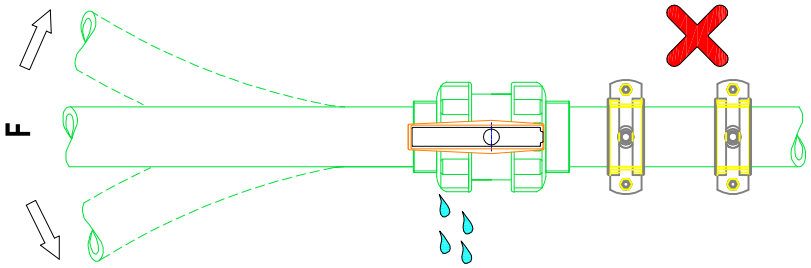

Titreşimler ve sıcaklık değişimi sonucu oluşan
gerilme ve yükler doğrudan vanaya taşıttırılmamalıdır.
Tensions and loads caused by vibrations and
temperature changes should not be carried to the valves.

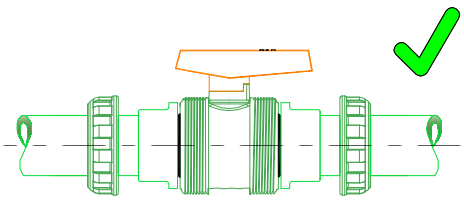

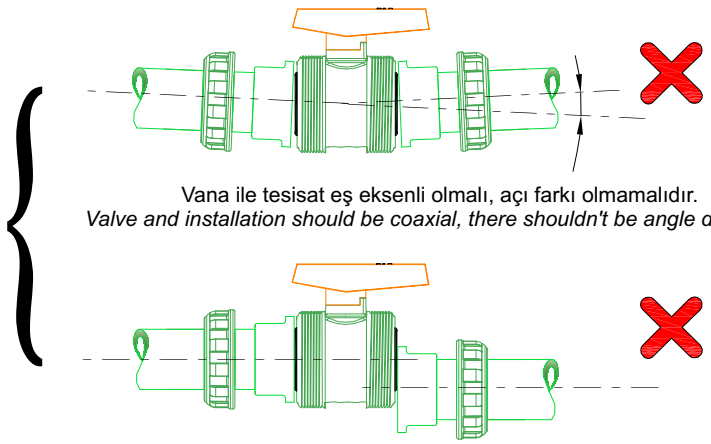

Vana ile tesisat eş eksenli olmalı, açı farkı olmamalıdır.
Valve and installation should be coaxial, there shouldn't be angle difference

Vananın iki tarafındaki borular
aynı eksende olmalı, kaçıklık olmamalıdır.
Pipes on both sides of the valve should be on the same axis, shouldn't be misaligned.

Titreşimler ve sıcaklık değişimi sonucu oluşan gerilme ve yükler doğrudan vanaya taşıttırılmamalıdır.
Tensions and loads caused by vibrations and temperature changes should not be carried to the valves.

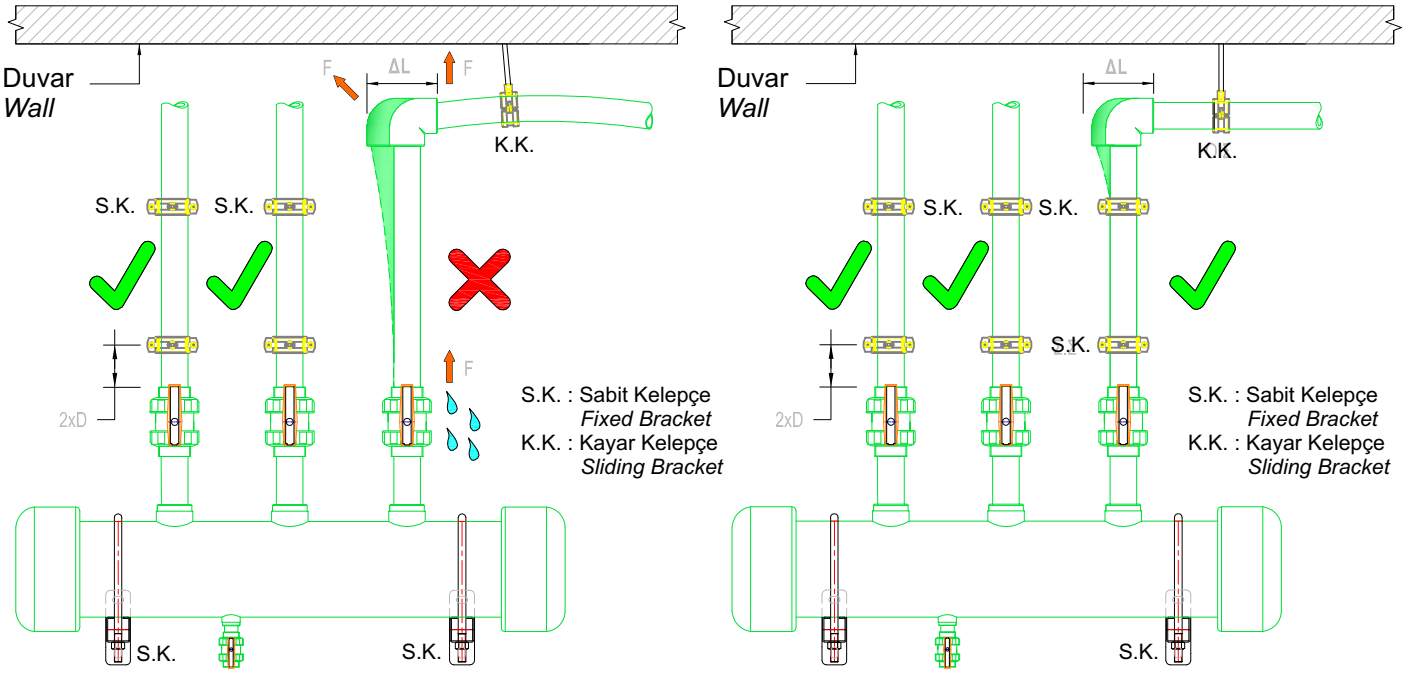

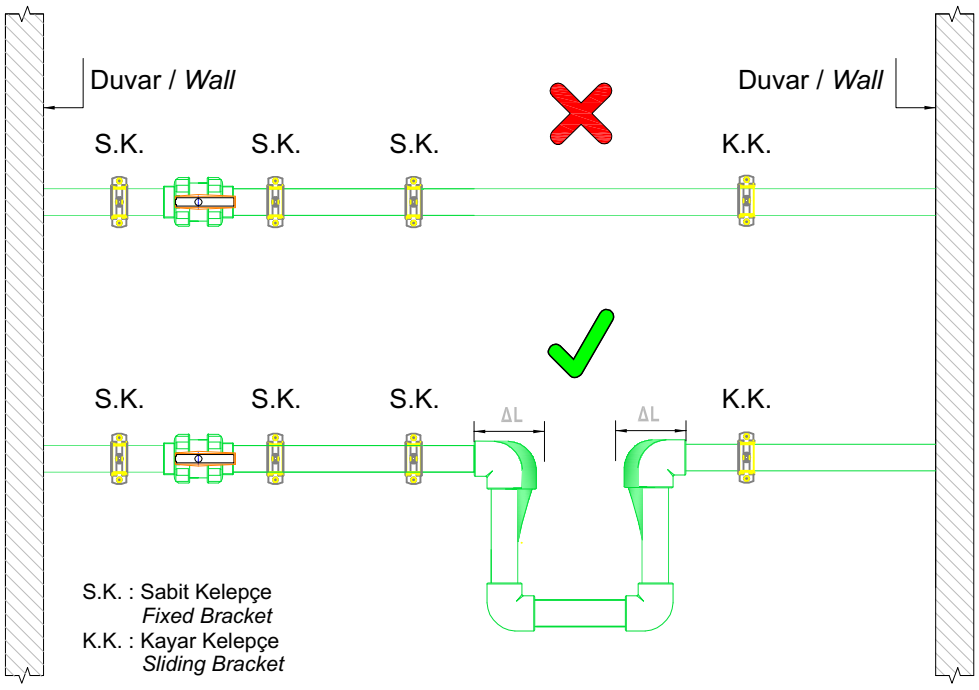

Somun Sıkma Torku / *Nut Torque*								
20 mm	**25 mm**	**32 mm**	**40 mm**	**50 mm**	**63 mm**	**75 mm**	**90 mm**	**110 mm**
4,5 Nm	5,5 Nm	6 Nm	13 Nm	18 Nm	45 Nm	60 Nm	73 Nm	88 Nm







kelebek vanalar

butterfly valves

2022

Fiyat Listesi-Price List

NOZBART®



TÜV CERT
DIN EN ISO 9001:2015
Zertifikat 15 100 52993

TSE

EAC CE

UHE
" UHE Kurucu Üyesidir."

PLASTİK VE MAKİNA KALIP SANAYİ VE TİCARET LİMİTED ŞİRKETİ

NOZBART ÖZGÜN TASARIMLI DİM TİPİ YÜKSEK MUKAVEMETLİ KELEBEK VANALAR
NOZBART DIM TYPE STRONG BUTTERFLY VALVES



U-PVC

METRİK-*METRIC* TSE / ISO / DIN		IMPERIAL BS / ANSI / ASTM			AUSTRALIA / NEW ZEALAND AS / NZS				
D mm	KOD *CODE*	D INCH	D mm	KOD *CODE*	D mm	KOD *CODE*	DN mm	FİYAT *PRICE* (€)	AMBALAJ *PACKAGE*
63	DİM-063	2"	60.3	ADİM-063	60.3	ADİM-063	50	69,58	1 AD. - *UNIT*
75	DİM-075	2 1/2"	75.3	ADİM-075	75.3	ADİM-075	65	69,58	1 AD. - *UNIT*
90	DİM-090	3"	88.9	ADİM-090	88.9	ADİM-090	80	75,40	1 AD. - *UNIT*
110	DİM-110	4"	114.3	ADİM-110	114,3	ADİM-110	100	85,77	1 AD. - *UNIT*
125	DİM-125	-	-	-	-	-	110	98,12	1 AD. - *UNIT*
140	DİM-140	5"	140.3	ADİM-140	140.0	DİM-140	125	98,12	1 AD. - *UNIT*
160	DİM-160	6"	168.3	ADİM-160	160.0	DİM-160	150	122,40	1 AD. - *UNIT*
200	DİM-200	7"	193,7	ADİM-200	200.0	DİM-200	175	206,47	1 AD. - *UNIT*
225	DİM-225	8"	219.1	ADİM-225	225.0	DİM-225	200	206,47	1 AD. - *UNIT*
250	DİM-250	9"	244.5	ADİM-250	250.0	DİM-250	225	525,40	1 AD. - *UNIT*
280	DİM-280	10"	273.0	ADİM-280	280.0	DİM-280	250	525,40	1 AD. - *UNIT*
315	DİM-315	12"	323.9	ADİM-315	315.0	DİM-315	300	1.334,80	1 AD. - *UNIT*

- **Standart ürünlerimizde kullandığımız EPDM o-ringler petrol, petrol türevleri ve organik yağlar için uygun değildir. O-ringler değiştirilerek tüm akışkanlar için özel vanalar üretilir.**
  Standard valves with EPDM seal can not be used for petroleum, petroleum derivates and organic oils. Special valves for all fluids are produced by changing the o-rings.

TÜV CERT DIN EN ISO 9001:2015 Zertifikat 15 100 52993 · TSE · PG · CE · UHE "UHE Kurucu Üyesidir."

NOZBART ÖZGÜN TASARIMLI DİM TİPİ YÜKSEK MUKAVEMETLİ KELEBEK VANALAR
NOZBART DIM TYPE STRONG BUTTERFLY VALVES



Flanş, Kole ve Cıvatalı Komple
With Flanges, Collars and Bolts

U-PVC

METRİK-*METRIC* TSE / ISO / DIN		IMPERIAL BS / ANSI / ASTM			AUSTRALIA / NEW ZEALAND AS / NZS				
D mm	KOD *CODE*	D INCH	D mm	KOD *CODE*	D mm	KOD *CODE*	DN mm	FİYAT *PRICE* (€)	AMBALAJ *PACKAGE*
63	DİM-064	2"	60.3	ADİM-064	60.3	ADİM-064	50	97,98	1 AD. - *UNIT*
75	DİM-076	2 1/2"	75.3	ADİM-076	75.3	ADİM-076	65	97,98	1 AD. - *UNIT*
90	DİM-091	3"	88.9	ADİM-091	88.9	ADİM-091	80	119,14	1 AD. - *UNIT*
110	DİM-111	4"	114.3	ADİM-111	114.3	ADİM-111	100	133,05	1 AD. - *UNIT*
125	DİM-126	-	-	-	-	-	110	155,77	1 AD. - *UNIT*
140	DİM-141	5"	140.3	ADİM-141	140.0	DİM-141	125	155,77	1 AD. - *UNIT*
160	DİM-161	6"	168.3	ADİM-161	160.0	DİM-161	150	218,54	1 AD. - *UNIT*
200	DİM-201	7"	193,7	ADİM-201	200.0	DİM-201	175	314,81	1 AD. - *UNIT*
225	DİM-226	8"	219.1	ADİM-226	225.0	DİM-226	200	314,81	1 AD. - *UNIT*
250	DİM-251	9"	244.5	ADİM-251	250.0	DİM-251	225	783,84	1 AD. - *UNIT*
280	DİM-281	10"	273.0	ADİM-281	280.0	DİM-281	250	783,84	1 AD. - *UNIT*
315	DİM-316	12"	323.9	ADİM-316	315.0	DİM-316	300	1760,80	1 AD. - *UNIT*

- **Standart ürünlerimizde kullandığımız EPDM o-ringler petrol, petrol türevleri ve organik yağlar için uygun değildir. O-ringler değiştirilerek tüm akışkanlar için özel vanalar üretilir.**
  Standard valves with EPDM seal can not be used for petroleum, petroleum derivates and organic oils. Special valves for all fluids are produced by changing the o-rings.

TÜV CERT DIN EN ISO 9001:2015 Zertifikat 15 100 52993 · TSE · CE · UHE "UHE Kurucu Üyesidir."

NOZBART ÖZGÜN TASARIMLI DİM TİPİ YÜKSEK MUKAVEMETLİ MANUEL DİŞLİ KUTULUKELEBEK VANALAR

NOZBART DIM TYPE STRONG BUTTERFLY VALVES WITH GEAR BOX



Dişli kutular Avrupa Birliği ürünüdür.
Gear boxes are made in European Union.

KELEBEK VANA TORK DİYAGRAMI
BUTTERFLY VALVE TORQUE GRAPH

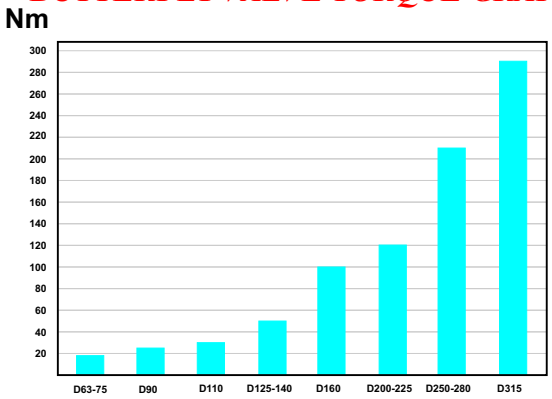

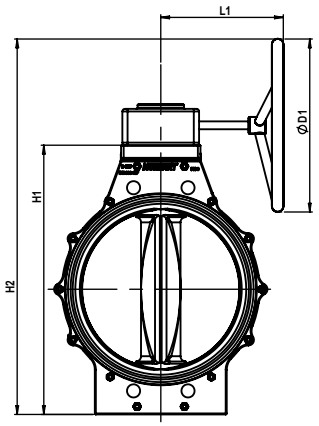

U-PVC

METRİK-*METRIC* TSE / ISO / DIN		IMPERIAL BS / ANSI / ASTM			AUSTRALIA / NEW ZEALAND AS / NZS							
D mm	KOD *CODE*	D INCH	D mm	KOD *CODE*	D mm	KOD *CODE*	DN mm	FİYAT *PRICE* (€)	H1 mm	H2 mm	L1 mm	D1 mm
63	DİM-065	2"	60.3	ADİM-065	60.3	ADİM-065	50	308,14	211	339	170	200
75	DİM-077	2 1/2"	75.3	ADİM-077	75.3	ADİM-077	65	308,14	211	339	170	200
90	DİM-092	3"	88.9	ADİM-092	88.9	ADİM-092	80	313,96	235	363	170	200
110	DİM-112	4"	114.3	ADİM-112	114.3	ADİM-112	100	324,33	258	386	170	200
125	DİM-127	-	-	-	-	-	110	336,68	290	418	170	200
140	DİM-142	5"	140.3	ADİM-142	140.0	DİM-142	125	336,68	290	418	170	200
160	DİM-162	6"	168.3	ADİM-162	160.0	DİM-162	150	360,96	331	459	170	200
200	DİM-202	7"	193,7	ADİM-202	200.0	DİM-202	175	445,03	403	531	170	200
225	DİM-227	8"	219.1	ADİM-227	225.0	DİM-227	200	445,03	403	531	170	200
250	DİM-252	9"	244.5	ADİM-252	250.0	DİM-252	225	763,96	457	645	200	300
280	DİM-282	10"	273.0	ADİM-282	280.0	DİM-282	250	763,96	457	645	200	300
315	DİM-317	12"	323.9	ADİM-317	315.0	DİM-317	300	1633,00	512	700	200	300

- **Standart ürünlerimizde kullandığımız EPDM o-ringler petrol, petrol türevleri ve organik yağlar için uygun değildir. O-ringler değiştirilerek tüm akışkanlar için özel vanalar üretilir.**
  Standard valves with EPDM seal can not be used for petroleum, petroleum derivates and organic oils. Special valves for all fluids are produced by changing the o-rings.

TÜV CERT DIN EN ISO 9001:2015 Zertifikat 15 100 52993 TSE EAC CE UHE *" UHE Kurucu Üyesidir."*

NOZBART ÖZGÜN TASARIMLI DİM TİPİ YÜKSEK MUKAVEMETLİ MANUEL DİŞLİ KUTULUKELEBEK VANALAR

NOZBART DIM TYPE STRONG BUTTERFLY VALVES WITH GEAR BOX



Dişli kutular Avrupa Birliği ürünüdür.
Gear boxes are made in European Union.
Flanş, Kole ve Cıvatalı Komple
Complete With Flanges, Collars and Bolts

KELEBEK VANA TORK DİYAGRAMI
BUTTERFLY VALVE TORQUE GRAPH

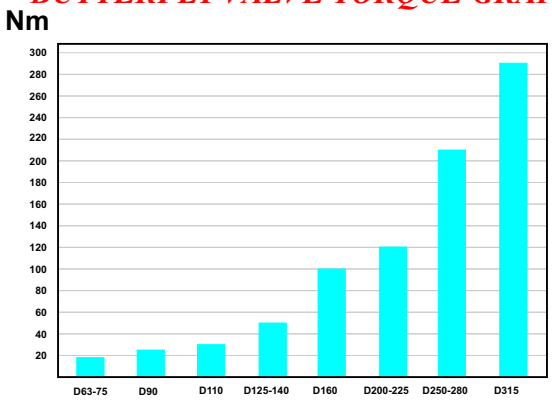

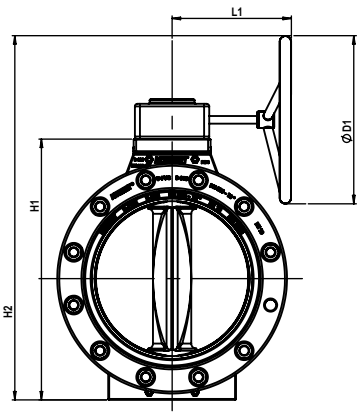

U-PVC

METRİK-*METRIC* TSE / ISO / DIN		IMPERIAL BS / ANSI / ASTM			AUSTRALIA / NEW ZEALAND AS / NZS							
D mm	KOD *CODE*	D INCH	D mm	KOD *CODE*	D mm	KOD *CODE*	DN mm	FİYAT *PRICE* (€)	H1 mm	H2 mm	L1 mm	D1 mm
63	DİM-066	2"	60.3	ADİM-066	60.3	ADİM-066	50	336,54	211	339	170	200
75	DİM-078	2 1/2"	75.3	ADİM-078	75.3	ADİM-078	65	336,54	211	339	170	200
90	DİM-093	3"	88.9	ADİM-093	88.9	ADİM-093	80	357,70	235	363	170	200
110	DİM-113	4"	114.3	ADİM-113	114.3	ADİM-113	100	371,61	258	386	170	200
125	DİM-128	-	-	-	-	-	110	394,33	290	418	170	200
140	DİM-143	5"	140.3	ADİM-143	140.0	DİM-143	125	394,33	290	418	170	200
160	DİM-163	6"	168.3	ADİM-163	160.0	DİM-163	150	457,10	331	459	170	200
200	DİM-203	7"	193,7	ADİM-203	200.0	DİM-203	175	553,37	403	531	170	200
225	DİM-228	8"	219.1	ADİM-228	225.0	DİM-228	200	553,37	403	531	170	200
250	DİM-253	9"	244.5	ADİM-253	250.0	DİM-253	225	1022,40	457	645	200	300
280	DİM-283	10"	273.0	ADİM-283	280.0	DİM-283	250	1022,40	457	645	200	300
315	DİM-318	12"	323.9	ADİM-318	315.0	DİM-318	300	2059,00	512	700	200	300

- **Standart ürünlerimizde kullandığımız EPDM o-ringler petrol, petrol türevleri ve organik yağlar için uygun değildir. O-ringler değiştirilerek tüm akışkanlar için özel vanalar üretilir.**
  Standard valves with EPDM seal can not be used for petroleum, petroleum derivates and organic oils. Special valves for all fluids are produced by changing the o-rings.

TÜV CERT DIN EN ISO 9001:2015 Zertifikat 15 100 52993 TSE EAC CE UHE "UHE Kurucu Üyesidir."

NOZBART ÖZGÜN TASARIMLI YENİ DİM TİPİ OTOMATİK PNÖMATİK AKTÜATÖRLÜ KELEBEK VANALAR

NOZBART NEW DİM TYPE STRONG BUTTERFLY VALVES WITH PNEUMATIC ACTUATION



KELEBEK VANA TORK DİYAGRAMI
BUTTERFLY VALVE TORQUE GRAPH

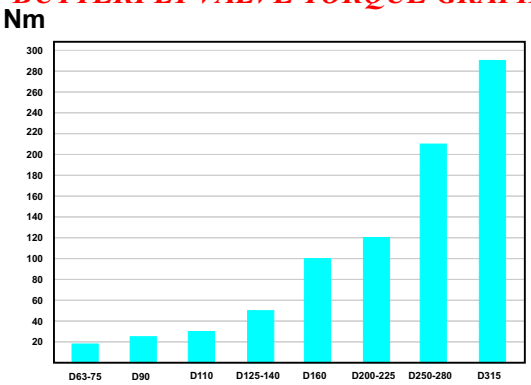

Pnömatik Aktüatörlü
Pneumatic Actuation

U-PVC

ÇİFT ETKİLİ / ÇIPLAK *DOUBLE ACTING / NAKED*								
METRİK-*METRIC* TSE / ISO / DIN		IMPERIAL BS / ANSI / ASTM			AUSTRALIA / NEW ZEALAND AS / NZS			
D mm	KOD *CODE*	D INCH	D mm	KOD *CODE*	D mm	KOD *CODE*	DN mm	FİYAT *PRICE* (€)
63	DİM-069	2"	60.3	ADİM-069	60.3	ADİM-069	50	260,57
75	DİM-081	2 1/2"	75.3	ADİM-081	75.3	ADİM-081	65	260,57
90	DİM-096	3"	88.9	ADİM-096	88.9	ADİM-096	80	270,65
110	DİM-116	4"	114.3	ADİM-116	114.3	ADİM-116	100	294,37
125	DİM-131	-	-	-	-	-	110	314,96
140	DİM-146	5"	140.3	ADİM-146	140.0	DİM-146	125	314,96
160	DİM-166	6"	168.3	ADİM-166	160.0	DİM-166	150	386,95
200	DİM-206	7"	193,7	ADİM-206	200.0	DİM-206	175	471,58
225	DİM-231	8"	219.1	ADİM-231	225.0	DİM-231	200	471,58
250	DİM-256	9"	244.5	ADİM-256	250.0	DİM-256	225	873,44
280	DİM-286	10"	273.0	ADİM-286	280.0	DİM-286	250	873,44
315	DİM-321	12"	323.9	ADİM-321	315.0	DİM-321	300	1766,91

- Standart ürünlerimizde kullandığımız EPDM o-ringler petrol, petrol türevleri ve organik yağlar için uygun değildir. O-ringler değiştirilerek tüm akışkanlar için özel vanalar üretilir.
  Standard valves with EPDM seal can not be used for petroleum, petroleum derivates and organic oils. Special valves for all fluids are produced by changing the o-rings.
- Aktüatörlü fiyatlara yön denetim selenoid valfi ve susturucu tip hız ayar valf seti dahildir.
  The prices of butterfly valves with actuators include solenoid valves and speed reducing valves set.
- Limit siviç kutusu istendiğinde 66 € fark ilave edilecektir. Aktüatör fiziksel görünümünde değişiklik olabilir.
  When the limit switch box is requested, 66 € will be added to the price.The physical apperance of actuators may change.

NOZBART ÖZGÜN TASARIMLI YENİ DİM TİPİ OTOMATİK PNÖMATİK AKTÜATÖRLÜ KELEBEK VANALAR

NOZBART NEW DİM TYPE STRONG BUTTERFLY VALVES WITH PNEUMATIC ACTUATION



KELEBEK VANA TORK DİYAGRAMI
BUTTERFLY VALVE TORQUE GRAPH

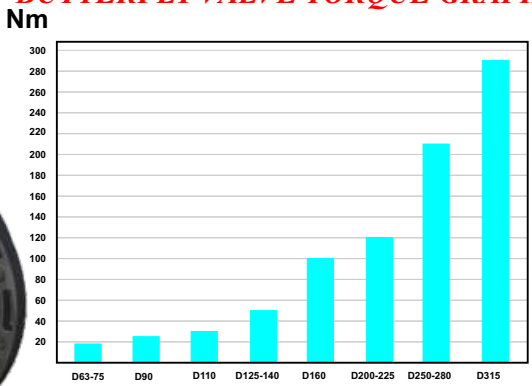

Pnömatik Aktüatörlü
Pneumatic Actuation

U-PVC

ÇİFT ETKİLİ / KOMPLE
DOUBLE ACTING / COMPLETE

METRİK-*METRIC* TSE / ISO / DIN		IMPERIAL BS / ANSI / ASTM			AUSTRALIA / NEW ZEALAND AS / NZS			
D mm	KOD *CODE*	D INCH	D mm	KOD *CODE*	D mm	KOD *CODE*	DN mm	FİYAT (€) *PRICE*
63	DİM-070	2"	60.3	ADİM-070	60.3	ADİM-070	50	287,55
75	DİM-082	2 1/2"	75.3	ADİM-082	75.3	ADİM-082	65	287,55
90	DİM-097	3"	88,9	ADİM-097	88.9	ADİM-097	80	314,39
110	DİM-117	4"	114.3	ADİM-117	114.3	ADİM-117	100	341,65
125	DİM-132	-	-	-	-	-	110	372,89
140	DİM-147	5"	140,3	ADİM-147	140.0	DİM-147	125	372,89
160	DİM-167	6"	168,3	ADİM-167	160.0	DİM-167	150	483,51
200	DİM-207	7"	193,7	ADİM-207	200.0	DİM-207	175	579,93
225	DİM-232	8"	219,1	ADİM-232	225.0	DİM-237	200	579,93
250	DİM-257	9"	244,5	ADİM-257	250.0	DİM-257	225	1131,88
280	DİM-287	10"	273,0	ADİM-287	280.0	DİM-287	250	1131,88
315	DİM-322	12"	323,9	ADİM-322	315.0	DİM-322	300	2192,91

- **Standart ürünlerimizde kullandığımız EPDM o-ringler petrol, petrol türevleri ve organik yağlar için uygun değildir. O-ringler değiştirilerek tüm akışkanlar için özel vanalar üretilir.**
  Standard valves with EPDM seal can not be used for petroleum, petroleum derivates and organic oils. Special valves for all fluids are produced by changing the o-rings.
- **Aktüatörlü fiyatlara yön denetim selenoid valfi ve susturucu tip hız ayar valf seti dahildir.**
  The prices of butterfly valves with actuators include solenoid valves and speed reducing valves set.
- **Limit siviç kutusu istendiğinde 66 € fark ilave edilecektir. Aktüatör fiziksel görünümünde değişiklik olabilir.**
  When the limit switch box is requested, 66 € will be added to the price.The physical apperance of actuators may change.

NOZBART ÖZGÜN TASARIMLI YENİ DİM TİPİ OTOMATİK PNÖMATİK AKTÜATÖRLÜ KELEBEK VANALAR

NOZBART NEW DİM TYPE STRONG BUTTERFLY VALVES WITH PNEUMATIC ACTUATION



KELEBEK VANA TORK DİYAGRAMI
BUTTERFLY VALVE TORQUE GRAPH

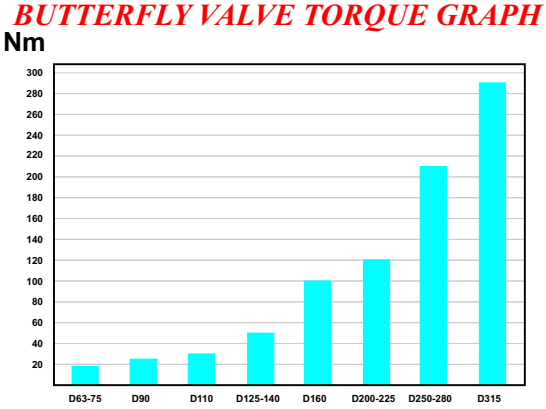

Pnömatik Aktüatörlü
Pneumatic Actuation

U-PVC

TEK ETKİLİ / ÇIPLAK
SINGLE ACTING / NAKED

METRİK-*METRIC* TSE / ISO / DIN		IMPERIAL BS / ANSI / ASTM			AUSTRALIA / NEW ZEALAND AS / NZS			
D mm	KOD *CODE*	D INCH	D mm	KOD *CODE*	D mm	KOD *CODE*	DN mm	FİYAT *PRICE* (€)
63	DİM-071	2"	60,3	ADİM-071	60.3	ADİM-071	50	313,11
75	DİM-083	2 1/2"	75,3	ADİM-083	75.3	ADİM-083	65	313,11
90	DİM-098	3"	88,9	ADİM-098	88.9	ADİM-098	80	321,77
110	DİM-118	4"	114,3	ADİM-118	114,3	ADİM-118	100	379,57
125	DİM-133	-	-	-	-	-	110	492,46
140	DİM-148	5"	140,3	ADİM-148	140.0	DİM-148	125	492,46
160	DİM-168	6"	168,3	ADİM-168	160.0	DİM-168	150	655,33
200	DİM-208	7"	193,7	ADİM-208	200.0	DİM-208	175	742,80
225	DİM-233	8"	219,1	ADİM-233	225.0	DİM-233	200	742,80
250	DİM-258	9"	244,5	ADİM-258	250.0	DİM-258	225	1384,64
280	DİM-288	10"	273,0	ADİM-288	280.0	DİM-288	250	1384,64
315	DİM-323	12"	323,9	ADİM-323	315.0	DİM-323	300	2428,63

- **Standart ürünlerimizde kullandığımız EPDM o-ringler petrol, petrol türevleri ve organik yağlar için uygun değildir. O-ringler değiştirilerek tüm akışkanlar için özel vanalar üretilir.**
  Standard valves with EPDM seal can not be used for petroleum, petroleum derivates and organic oils. Special valves for all fluids are produced by changing the o-rings.
- **Aktüatörlü fiyatlara yön denetim selenoid valfi ve susturucu tip hız ayar valf seti dahildir.**
  The prices of butterfly valves with actuators include solenoid valves and speed reducing valves set.
- **Limit siviç kutusu istendiğinde 66 € fark ilave edilecektir. Aktüatör fiziksel görünümünde değişiklik olabilir.**
  When the limit switch box is requested, 66 € will be added to the price.The physical apperance of actuators may change.

TÜV CERT DIN EN ISO 9001:2015 Zertifikat 15 100 52993
TSE
EAC CE
UHE "UHE Kurucu Üyesidir."
PLASTİK VE MAKİNA KALIP SANAYİ VE TİCARET LİMİTED ŞİRKETİ

NOZBART ÖZGÜN TASARIMLI YENİ DİM TİPİ OTOMATİK PNÖMATİK AKTÜATÖRLÜ KELEBEK VANALAR

NOZBART NEW DİM TYPE STRONG BUTTERFLY VALVES WITH PNEUMATIC ACTUATION



KELEBEK VANA TORK DİYAGRAMI
BUTTERFLY VALVE TORQUE GRAPH

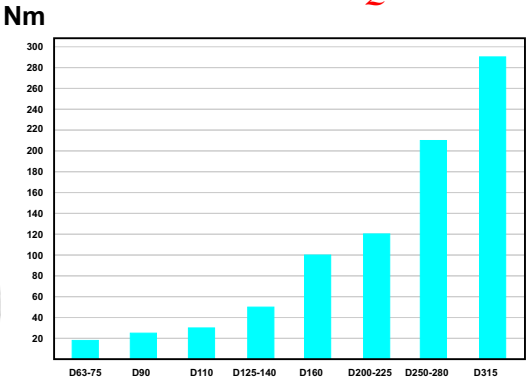

Pnömatik Aktüatörlü
Pneumatic Actuation

U-PVC

TEK ETKİLİ / KOMPLE
SINGLE ACTING / COMPLETE

METRİK-*METRIC* TSE / ISO / DIN		IMPERIAL BS / ANSI / ASTM			AUSTRALIA / NEW ZEALAND AS / NZS			
D mm	KOD *CODE*	D INCH	D mm	KOD *CODE*	D mm	KOD *CODE*	DN mm	FİYAT *PRICE* (€)
63	DİM-072	2"	60,3	ADİM-072	60.3	ADİM-072	50	340,09
75	DİM-084	2 1/2"	75,3	ADİM-084	75.3	ADİM-084	65	340,09
90	DİM-099	3"	88,9	ADİM-099	88.9	ADİM-099	80	365,51
110	DİM-119	4"	114,3	ADİM-119	114,3	ADİM-119	100	426,85
125	DİM-134	-	-	-	-	-	110	550,39
140	DİM-149	5"	140,3	ADİM-149	140.0	DİM-149	125	550,39
160	DİM-169	6"	168,3	ADİM-169	160.0	DİM-169	150	751,32
200	DİM-209	7"	193,7	ADİM-209	200.0	DİM-209	175	851,15
225	DİM-234	8"	219,1	ADİM-234	225.0	DİM-234	200	851,15
250	DİM-259	9"	244,5	ADİM-259	250.0	DİM-259	225	1643,08
280	DİM-289	10"	273,0	ADİM-289	280.0	DİM-289	250	1643,08
315	DİM-324	12"	323,9	ADİM-324	315.0	DİM-324	300	2854,63

- **Standart ürünlerimizde kullandığımız EPDM o-ringler petrol, petrol türevleri ve organik yağlar için uygun değildir. O-ringler değiştirilerek tüm akışkanlar için özel vanalar üretilir.**
  Standard valves with EPDM seal can not be used for petroleum, petroleum derivates and organic oils. Special valves for all fluids are produced by changing the o-rings.
- **Aktüatörlü fiyatlara yön denetim selenoid valfi ve susturucu tip hız ayar valf seti dahildir.**
  The prices of butterfly valves with actuators include solenoid valves and speed reducing valves set.
- **Limit siviç kutusu istendiğinde 66 € fark ilave edilecektir. Aktüatör fiziksel görünümünde değişiklik olabilir.**
  When the limit switch box is requested, 66 € will be added to the price.The physical apperance of actuators may change.

TÜV CERT DIN EN ISO 9001:2015 Zertifikat 15 100 52993 TSE EAC CE UHE "UHE Kurucu Üyesidir."

NOZBART ÖZGÜN TASARIMLI YENİ DİM TİPİ OTOMATİK ELEKTRİK MOTORLU KELEBEK VANALAR

NOZBART NEW DİM TYPE STRONG BUTTERFLY VALVES WITH ELECTRIC MOTOR



KELEBEK VANA TORK DİYAGRAMI
BUTTERFLY VALVE TORQUE GRAPH

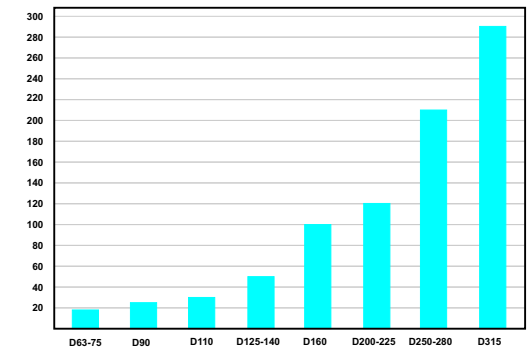

Elektrik Motorlu Aktüatörlü
Electric Actuation

Oransal kontrol aktüatörlü
Modulating control actuation
Opsiyonel / *Optional*

Oransal kontrol istendiğinde 982,60 € fark ilave edilecektir.
Modulating control module is requested, 982,60 € will be added to the price.

** 4-20 mA*
** 2-10 VDC*
** 0-10 VDC*
** 1-5 VDC*
** 0-5 VDC*

U-PVC ÇIPLAK / *NAKED*

	METRİK-*METRIC* TSE / ISO / DIN		IMPERIAL BS / ANSI / ASTM			AUSTRALIA / NEW ZEALAND AS / NZS			
	D mm	KOD *CODE*	D INCH	D mm	KOD *CODE*	D mm	KOD *CODE*	DN mm	FİYAT (€) *PRICE*
	63	DİM-067	2"	60.3	ADİM-067	60.3	ADİM-067	50	495,90
	75	DİM-079	2 1/2"	75.3	ADİM-079	75.3	ADİM-079	65	495,90
	90	DİM-094	3"	88.9	ADİM-094	88.9	ADİM-094	80	686,00
	110	DİM-114	4"	114.3	ADİM-114	114.3	ADİM-114	100	696,40
	125	DİM-129	-	-	-	-	-	110	1461,40
	140	DİM-144	5"	140.3	ADİM-144	140.0	DİM-144	125	1461,40
	160	DİM-164	6"	168.3	ADİM-164	160.0	DİM-164	150	1485,60
	200	DİM-204	7"	193,7	ADİM-204	200.0	DİM-204	175	1569,70
	225	DİM-229	8"	219.1	ADİM-229	225.0	DİM-229	200	1569,70
*	250	DİM-254	9"	244.5	ADİM-254	250.0	DİM-254	225	2416,90
*	280	DİM-284	10"	273.0	ADİM-284	280.0	DİM-284	250	2416,90
*	315	DİM-319	12"	323.9	ADİM-319	315.0	DİM-319	300	3226,30

* **El Çarklı** / *Handwheel*

- **Standart ürünlerimizde kullandığımız EPDM o-ringler petrol, petrol türevleri ve organik yağlar için uygun değildir. O-ringler değiştirilerek tüm akışkanlar için özel vanalar üretilir.**
  Standard valves with EPDM seal can not be used for petroleum, petroleum derivates and organic oils. Special valves for all fluids are produced by changing the o-rings.
- **Oransal kontrol istendiğinde 982,60 € fark ilave edilecektir. Aktüatör fiziksel görünümünde değişiklik olabilir.**
  Modulating control module is requested, 982,60 € will be added to the price.The physical apperance of actuators may change.

NOZBART ÖZGÜN TASARIMLI YENİ DİM TİPİ OTOMATİK ELEKTRİK MOTORLU KELEBEK VANALAR

NOZBART NEW DİM TYPE STRONG BUTTERFLY VALVES WITH ELECTRIC MOTOR



Oransal kontrol aktüatörlü
Modulating control actuation
Opsiyonel / *Optional*

Oransal kontrol istendiğinde 982,60 € fark ilave edilecektir.
Modulating control module is requested, 982,60 € will be added to the price.

KELEBEK VANA TORK DİYAGRAMI
BUTTERFLY VALVE TORQUE GRAPH

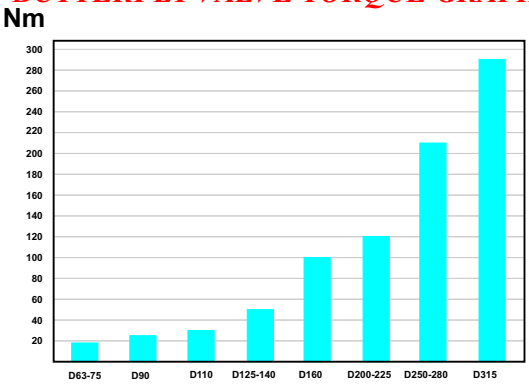

Elektrik Motorlu Aktüatörlü
Electric Actuation

* *4-20 mA*
* *2-10 VDC*
* *0-10 VDC*
* *1-5 VDC*
* *0-5 VDC*

U-PVC KOMPLE / *COMPLETE*

	METRİK-*METRIC* TSE / ISO / DIN		IMPERIAL BS / ANSI / ASTM			AUSTRALIA / NEW ZEALAND AS / NZS			
	D mm	KOD *CODE*	D INCH	D mm	KOD *CODE*	D mm	KOD *CODE*	DN mm	FİYAT *PRICE* (€)
	63	DİM-068	2"	60.3	ADİM-068	60.3	ADİM-068	50	524,30
	75	DİM-080	2 1/2"	75.3	ADİM-080	75.3	ADİM-080	65	524,30
	90	DİM-095	3"	88.9	ADİM-095	88.9	ADİM-095	80	729,80
	110	DİM-115	4"	114.3	ADİM-115	114.3	ADİM-115	100	743,70
	125	DİM-130	-	-	-	-	-	110	1519,00
	140	DİM-145	5"	140.3	ADİM-145	140.0	DİM-145	125	1519,00
	160	DİM-165	6"	168.3	ADİM-165	160.0	DİM-165	150	1581,80
	200	DİM-205	7"	193,7	ADİM-205	200.0	DİM-205	175	1678,00
	225	DİM-230	8"	219.1	ADİM-230	225.0	DİM-230	200	1678,00
*	250	DİM-255	9"	244.5	ADİM-255	250.0	DİM-255	225	2675,30
*	280	DİM-285	10"	273.0	ADİM-285	280.0	DİM-285	250	2675,30
*	315	DİM-320	12"	323.9	ADİM-320	315.0	DİM-320	300	3652,30

* **El Çarklı** / *Handwheel*

- **Standart ürünlerimizde kullandığımız EPDM o-ringler petrol, petrol türevleri ve organik yağlar için uygun değildir. O-ringler değiştirilerek tüm akışkanlar için özel vanalar üretilir.**
  Standard valves with EPDM seal can not be used for petroleum, petroleum derivates and organic oils. Special valves for all fluids are produced by changing the o-rings.
- **Oransal kontrol istendiğinde 982,60 € fark ilave edilecektir. Aktüatör fiziksel görünümünde değişiklik olabilir.**
  Modulating control module is requested, 982,60 € will be added to the price.The physical apperance of actuators may change.

NOZBART ÖZGÜN TASARIMLI DİM TİPİ YÜKSEK MUKAVEMETLİ KELEBEK VANALAR
NOZBART DIM TYPE STRONG BUTTERFLY VALVES



PPRC

- Renk seçimi için kod (...) noktalı yerlere (B-G-M-Y) harflerinden birini koyun.
  Put one of these letters (B-G-M-Y) to the spaces with dots (....) for color choice.

ÖLÇÜ *DIMENSIONS*	DN	MALZEME CİNSİ *DESCRIPTION*	PPRC KOD / *CODE*	FİYAT *PRICE* (€)	AMBALAJ *PACKAGE*
63 - 2”	50	Kelebek Vana (Çıplak) PN 10 *Butterfly Valve (Naked) PN 10*	DİM...-063	69,58	1 AD. - *UNIT*
75 - 2½”	65	Kelebek Vana (Çıplak) PN 10 *Butterfly Valve (Naked) PN 10*	DİM...-075	69,58	1 AD. - *UNIT*
90 - 3”	80	Kelebek Vana (Çıplak) PN 10 *Butterfly Valve (Naked) PN 10*	DİM...-090	75,40	1 AD. - *UNIT*
110 - 4”	100	Kelebek Vana (Çıplak) PN 10 *Butterfly Valve (Naked) PN 10*	DİM...-110	85,77	1 AD. - *UNIT*
125 - 4½”	125	Kelebek Vana (Çıplak) PN 10 *Butterfly Valve (Naked) PN 10*	DİM...-125	98,12	1 AD. - *UNIT*
140 - 5”	125	Kelebek Vana (Çıplak) PN 10 *Butterfly Valve (Naked) PN 10*	DİM...-140	98,12	1 AD. - *UNIT*
160 - 6”	150	Kelebek Vana (Çıplak) PN 10 *Butterfly Valve (Naked) PN 10*	DİM...-160	122,40	1 AD. - *UNIT*
200 - 7”	200	Kelebek Vana (Çıplak) PN 6 *Butterfly Valve (Naked) PN 6*	DİM...-200	206,47	1 AD. - *UNIT*
225 - 8”	200	Kelebek Vana (Çıplak) PN 6 *Butterfly Valve (Naked) PN 6*	DİM...-225	206,47	1 AD. - *UNIT*
250 - 9”	250	Kelebek Vana (Çıplak) PN 6 *Butterfly Valve (Naked) PN 6*	DİM...-250	525,40	1 AD. - *UNIT*
280 - 10”	250	Kelebek Vana (Çıplak) PN 6 *Butterfly Valve (Naked) PN 6*	DİM...-280	525,40	1 AD. - *UNIT*
315 - 12”	300	Kelebek Vana (Çıplak) PN 6 *Butterfly Valve (Naked) PN 6*	DİM...-315	1334,80	1 AD. - *UNIT*

- **Standart ürünlerimizde kullandığımız EPDM o-ringler petrol, petrol türevleri ve organik yağlar için uygun değildir. O-ringler değiştirilerek tüm akışkanlar için özel vanalar üretilir.**
  Standard valves with EPDM seal can not be used for petroleum, petroleum derivates and organic oils. Special valves for all fluids are produced by changing the o-rings.

TÜV CERT DIN EN ISO 9001:2015 Zertifikat 15 100 52993 TSE EAC CE UHE "UHE Kurucu Üyesidir."

NOZBART ÖZGÜN TASARIMLI DİM TİPİ YÜKSEK MUKAVEMETLİ KELEBEK VANALAR
NOZBART DIM TYPE STRONG BUTTERFLY VALVES



Flanş, Kole ve Cıvatalı Komple
With Flanges, Collars and Bolts

PPRC

- Renk seçimi için kod (...) noktalı yerlere (B-G-M-Y) harflerinden birini koyun.
  Put one of these letters (B-G-M-Y) to the spaces with dots (....) for color choice.

ÖLÇÜ *DIMENSIONS*	DN	MALZEME CİNSİ *DESCRIPTION*	PPRC KOD / *CODE*	FİYAT *PRICE* (€)	AMBALAJ *PACKAGE*
63 - 2”	50	Kelebek Vana (Komple) PN 10 *Butterfly Valve (Complete) PN 10*	DİM...-064	97,98	2 AD. - *UNIT*
75 - 2½”	65	Kelebek Vana (Komple) PN 10 *Butterfly Valve (Complete) PN 10*	DİM...-076	97,98	2 AD. - *UNIT*
90 - 3”	80	Kelebek Vana (Komple) PN 10 *Butterfly Valve (Complete) PN 10*	DİM...-091	119,14	2 AD. - *UNIT*
110 - 4”	100	Kelebek Vana (Komple) PN 10 *Butterfly Valve (Complete) PN 10*	DİM...-111	133,05	2 AD. - *UNIT*
125 - 4½”	125	Kelebek Vana (Komple) PN 10 *Butterfly Valve (Complete) PN 10*	DİM...-126	155,77	1 AD. - *UNIT*
140 - 5”	125	Kelebek Vana (Komple) PN 10 *Butterfly Valve (Complete) PN 10*	DİM...-141	155,77	1 AD. - *UNIT*
160 - 6”	150	Kelebek Vana (Komple) PN 10 *Butterfly Valve (Complete) PN 10*	DİM...-161	218,54	1 AD. - *UNIT*
200 - 7”	200	Kelebek Vana (Komple) PN 6 *Butterfly Valve (Complete) PN 6*	DİM...-201	314,81	1 AD. - *UNIT*
225 - 8”	200	Kelebek Vana (Komple) PN 6 *Butterfly Valve (Complete) PN 6*	DİM...-226	314,81	1 AD. - *UNIT*
250 - 9”	250	Kelebek Vana (Komple) PN 6 *Butterfly Valve (Complete) PN 6*	DİM...-251	783,84	1 AD. - *UNIT*
280 - 10”	250	Kelebek Vana (Komple) PN 6 *Butterfly Valve (Complete) PN 6*	DİM...-281	783,84	1 AD. - *UNIT*
315 - 12”	300	Kelebek Vana (Komple) PN 6 *Butterfly Valve (Complete) PN 6*	DİM...-316	1760,80	1 AD. - *UNIT*

- **Standart ürünlerimizde kullandığımız EPDM o-ringler petrol, petrol türevleri ve organik yağlar için uygun değildir. O-ringler değiştirilerek tüm akışkanlar için özel vanalar üretilir.**
  Standard valves with EPDM seal can not be used for petroleum, petroleum derivates and organic oils. Special valves for all fluids are produced by changing the o-rings.

NOZBART ÖZGÜN TASARIMLI DİM TİPİ YÜKSEK MUKAVEMETLİ MANUEL DİŞLİ KUTULUKELEBEK VANALAR

NOZBART DIM TYPE STRONG BUTTERFLY VALVES WITH GEAR BOX



Dişli kutular Avrupa Birliği ürünüdür.
Gear boxes are made in European Union.

KELEBEK VANA TORK DİYAGRAMI
BUTTERFLY VALVE TORQUE GRAPH

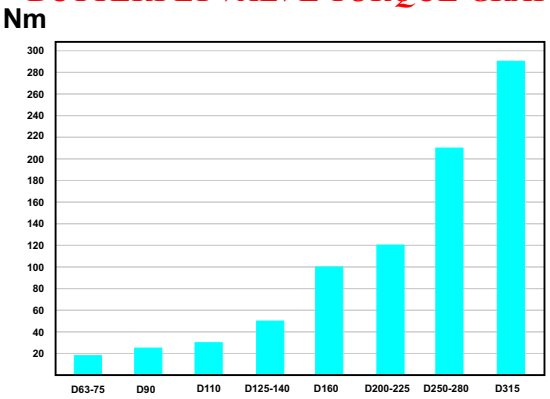

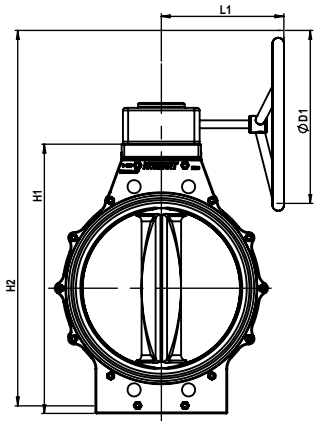

PPRC

✔ Renk seçimi için kod (...) noktalı yerlere (𝔹-G-M-Y) harflerinden birini koyun.
Put one of these letters (B-G-M-Y) to the spaces with dots (....) for color choice.

ÖLÇÜ *DIMENSIONS*	DN	MALZEME CİNSİ *DESCRIPTION*	PPRC KOD / *CODE*	FİYAT *PRICE* (€)Ad.-*Unit*	H1 MM	H2 MM	L1 MM	D1 MM
160 - 6”	150	Kelebek Vana (Çıplak) PN 10 *Butterfly Valve (Naked) PN 10*	DİM...-162	361,00	331	459	170	200
200 - 7”	200	Kelebek Vana (Çıplak) PN 6 *Butterfly Valve (Naked) PN 6*	DİM...-202	445,00	403	531	170	200
225 - 8”	200	Kelebek Vana (Çıplak) PN 6 *Butterfly Valve (Naked) PN 6*	DİM...-227	445,00	403	531	170	200
250 - 9”	250	Kelebek Vana (Çıplak) PN 6 *Butterfly Valve (Naked) PN 6*	DİM...-252	764,00	457	645	200	300
280 - 10”	250	Kelebek Vana (Çıplak) PN 6 *Butterfly Valve (Naked) PN 6*	DİM...-282	764,00	457	645	200	300
315 - 12”	300	Kelebek Vana (Çıplak) PN 6 *Butterfly Valve (Naked) PN 6*	DİM...-317	1633,00	512	700	200	300

✔ **Standart ürünlerimizde kullandığımız EPDM o-ringler petrol, petrol türevleri ve organik yağlar için uygun değildir. O-ringler değiştirilerek tüm akışkanlar için özel vanalar üretilir.**
Standard valves with EPDM seal can not be used for petroleum, petroleum derivates and organic oils. Special valves for all fluids are produced by changing the o-rings.

TÜV CERT DIN EN ISO 9001:2015 Zertifikat 15 100 52993 TSE EAC CE UHE "UHE Kurucu Üyesidir."

NOZBART ÖZGÜN TASARIMLI DİM TİPİ YÜKSEK MUKAVEMETLİ MANUEL DİŞLİ KUTULUKELEBEK VANALAR

NOZBART DIM TYPE STRONG BUTTERFLY VALVES WITH GEAR BOX



Dişli kutular Avrupa Birliği ürünüdür.
Gear boxes are made in European Union.
Flanş, Kole ve Cıvatalı Komple
Complete With Flanges, Collars and Bolts

KELEBEK VANA TORK DİYAGRAMI
BUTTERFLY VALVE TORQUE GRAPH

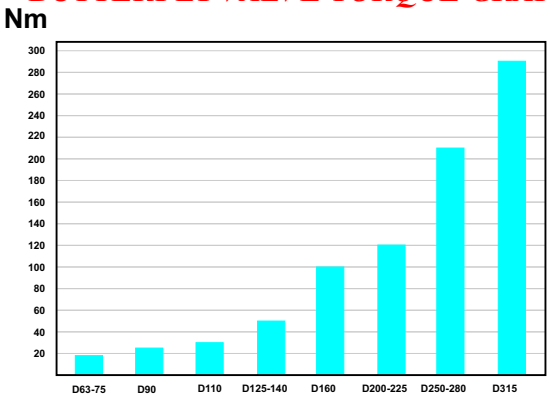

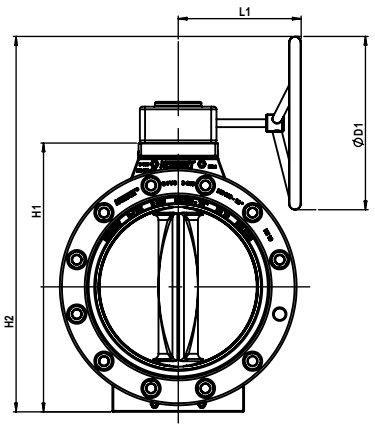

PPRC

✔ Renk seçimi için kod (...) noktalı yerlere (B-G-M-Y) harflerinden birini koyun.
Put one of these letters (B-G-M-Y) to the spaces with dots (....) for color choice.

ÖLÇÜ *DIMENSIONS*	DN	MALZEME CİNSİ *DESCRIPTION*	PPRC KOD / *CODE*	FİYAT *PRICE* (€) Ad.-*Unit*	H1 MM	H2 MM	L1 MM	D1 MM
160 - 6”	150	Kelebek Vana (Komple) PN 10 *Butterfly Valve (Complete) PN 10*	DİM...-163	457,10	331	459	170	200
200 - 7”	200	Kelebek Vana (Komple) PN 6 *Butterfly Valve (Complete) PN 6*	DİM...-203	553,40	403	531	170	200
225 - 8”	200	Kelebek Vana (Komple) PN 6 *Butterfly Valve (Complete) PN 6*	DİM...-228	553,40	403	531	170	200
250 - 9”	250	Kelebek Vana (Komple) PN 6 *Butterfly Valve (Complete) PN 6*	DİM...-253	1022,40	457	645	200	300
280 - 10”	250	Kelebek Vana (Komple) PN 6 *Butterfly Valve (Complete) PN 6*	DİM...-283	1022,40	457	645	200	300
315 - 12”	300	Kelebek Vana (Komple) PN 6 *Butterfly Valve (Complete) PN 6*	DİM...-318	2059,00	512	700	200	300

✔ **Standart ürünlerimizde kullandığımız EPDM o-ringler petrol, petrol türevleri ve organik yağlar için uygun değildir. O-ringler değiştirilerek tüm akışkanlar için özel vanalar üretilir.**
Standard valves with EPDM seal can not be used for petroleum, petroleum derivates and organic oils. Special valves for all fluids are produced by changing the o-rings.

TÜV CERT DIN EN ISO 9001:2015 Zertifikat 15 100 52993 TSE EAC CE UHE "UHE Kurucu Üyesidir."

NOZBART ÖZGÜN TASARIMLI YENİ DİM TİPİ OTOMATİK PNÖMATİK AKTÜATÖRLÜ KELEBEK VANALAR

NOZBART NEW DİM TYPE STRONG BUTTERFLY VALVES WITH PNEUMATIC ACTUATION

KELEBEK VANA TORK DİYAGRAMI
BUTTERFLY VALVE TORQUE GRAPH



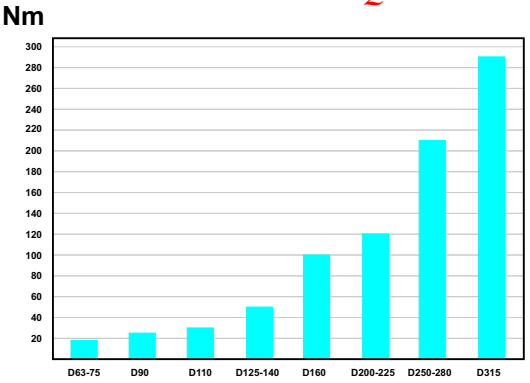



Pnömatik Aktüatörlü
Pneumatic Actuation

- Renk seçimi için kod (...) noktalı yerlere (B-G-M-Y) harflerinden birini koyun.
  Put one of these letters (B-G-M-Y) to the spaces with dots (....) for color choice.

PPRC

ÖLÇÜ *DIMENSIONS*	DN	MALZEME CİNSİ *DESCRIPTION*	ÇİFT ETKİLİ *DOUBLE ACTING* – ÇIPLAK *NAKED* PPRC KOD / *CODE*	FİYATI *PRICE* (€)/*Ad-Unit*	ÇİFT ETKİLİ *DOUBLE ACTING* – KOMPLE *COMPLETE* PPRC KOD / *CODE*	FİYATI *PRICE* (€)/*Ad-Unit*	TEK ETKİLİ *SINGLE ACTING* – ÇIPLAK *NAKED* PPRC KOD / *CODE*	FİYATI *PRICE* (€)/*Ad-Unit*	TEK ETKİLİ *SINGLE ACTING* – KOMPLE *COMPLETE* PPRC KOD / *CODE*	FİYATI *PRICE* (€)/*Ad-Unit*
63 - 2”	50	Kelebek Vana PN 10 *Butterfly Valve PN 10*	DİM...-069	260,57	DİM...-070	287,55	DİM...-071	313,11	DİM...-072	340,09
75 - 2½”	65	Kelebek Vana PN 10 *Butterfly Valve PN 10*	DİM...-081	260,57	DİM...-082	287,55	DİM...-083	313,11	DİM...-084	340,09
90 - 3”	80	Kelebek Vana PN 10 *Butterfly Valve PN 10*	DİM...-096	270,65	DİM...-097	314,39	DİM...-098	321,77	DİM...-099	365,51
110 - 4”	100	Kelebek Vana PN 10 *Butterfly Valve PN 10*	DİM...-116	294,37	DİM...-117	341,65	DİM...-118	379,57	DİM...-119	426,85
125 - 4½”	125	Kelebek Vana PN 10 *Butterfly Valve PN 10*	DİM...-131	314,96	DİM...-132	372,89	DİM...-133	492,46	DİM...-134	550,39
140 - 5”	125	Kelebek Vana PN 10 *Butterfly Valve PN 10*	DİM...-146	314,96	DİM...-147	372,89	DİM...-148	492,46	DİM...-149	550,39
160 - 6”	150	Kelebek Vana PN 10 *Butterfly Valve PN 10*	DİM...-166	386,95	DİM...-167	483,51	DİM...-168	655,33	DİM...-169	751,32
200 - 7”	200	Kelebek Vana PN 6 *Butterfly Valve PN 6*	DİM...-206	471,58	DİM...-207	579,93	DİM...-208	742,80	DİM...-209	851,15
225 - 8”	200	Kelebek Vana PN 6 *Butterfly Valve PN 6*	DİM...-231	471,58	DİM...-232	579,93	DİM...-233	742,80	DİM...-234	851,15
250 - 9”	250	Kelebek Vana PN 6 *Butterfly Valve PN 6*	DİM...-256	873,44	DİM...-257	1131,88	DİM...-258	1384,64	DİM...-259	1643,08
280 - 10”	250	Kelebek Vana PN 6 *Butterfly Valve PN 6*	DİM...-256	873,44	DİM...-287	1131,88	DİM...-288	1384,64	DİM...-289	1643,08
315 -12”	300	Kelebek Vana PN 6 *Butterfly Valve PN 6*	DİM...-321	1766,91	DİM...-322	2192,91	DİM...-323	2428,63	DİM...-324	2854,63

- **Standart ürünlerimizde kullandığımız EPDM o-ringler petrol, petrol türevleri ve organik yağlar için uygun değildir. O-ringler değiştirilerek tüm akışkanlar için özel vanalar üretilir.**
  Standard valves with EPDM seal can not be used for petroleum, petroleum derivates and organic oils. Special valves for all fluids are produced by changing the o-rings.
- **Aktüatörlü fiyatlara yön denetim selenoid valfi ve susturucu tip hız ayar valf seti dahildir.**
  The prices of butterfly valves with actuators include solenoid valves and speed reducing valves set.
- **Limit siviç kutusu istendiğinde 66 € fark ilave edilecektir. Aktüatör fiziksel görünümünde değişiklik olabilir.**
  When the limit switch box is requested, 66 € will be added to the price.The physical apperance of actuators may change.

TÜV CERT DIN EN ISO 9001:2015 Zertifikat 15 100 52993 TSE EAC CE UHE "UHE Kurucu Üyesidir."

NOZBART ÖZGÜN TASARIMLI YENİ DİM TİPİ OTOMATİK ELEKTRİK MOTORLU KELEBEK VANALAR

NOZBART NEW DİM TYPE STRONG BUTTERFLY VALVES WITH ELECTRIC MOTOR



KELEBEK VANA TORK DİYAGRAMI
BUTTERFLY VALVE TORQUE GRAPH

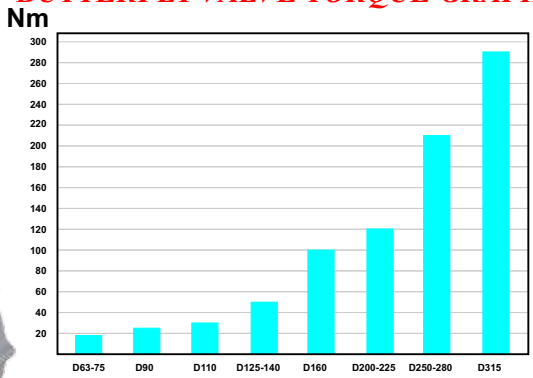



Elektrik Motorlu Aktüatörlü
Electric Actuation

Oransal kontrol aktüatörlü
Modulating control actuation
Opsiyonel / *Optional*

Oransal kontrol istendiğinde 982,60 € fark ilave edilecektir.
Modulating control module is requested, 982,60 € will be added to the price.

- *4-20 mA
- *2-10 VDC
- *0-10 VDC
- *1-5 VDC
- *0-5 VDC

✔ Renk seçimi için kod (...) noktalı yerlere (B-G-M-Y) harflerinden birini koyun.
Put one of these letters (B-G-M-Y) to the spaces with dots (....) for color choice.

PPRC

	ÖLÇÜ *DIMENSIONS*	DN	MALZEME CİNSİ *DESCRIPTION*	ÇIPLAK *NAKED* PPRC KOD / *CODE*	ÇIPLAK *NAKED* FİYATI *PRICE* (€)/*Ad-Unit*	KOMPLE *COMPLETE* PPRC KOD / *CODE*	KOMPLE *COMPLETE* FİYATI *PRICE* (€)/*Ad-Unit*
	63 - 2”	50	Kelebek Vana PN 10 *Butterfly Valve PN 10*	DİM...-067	495,90	DİM...-068	524,30
	75 - 2½”	65	Kelebek Vana PN 10 *Butterfly Valve PN 10*	DİM...-079	495,90	DİM...-080	524,30
	90 - 3”	80	Kelebek Vana PN 10 *Butterfly Valve PN 10*	DİM...-094	686,00	DİM...-095	729,80
	110 - 4”	100	Kelebek Vana PN 10 *Butterfly Valve PN 10*	DİM...-114	696,40	DİM...-115	743,70
	125 - 4½”	125	Kelebek Vana PN 10 *Butterfly Valve PN 10*	DİM...-129	1461,40	DİM...-130	1519,00
	140 - 5”	125	Kelebek Vana PN 10 *Butterfly Valve PN 10*	DİM...-144	1461,40	DİM...-145	1519,00
	160 - 6”	150	Kelebek Vana PN 10 *Butterfly Valve PN 10*	DİM...-164	1485,60	DİM...-165	1581,80
	200 - 7”	200	Kelebek Vana PN 6 *Butterfly Valve PN 6*	DİM...-204	1569,70	DİM...-205	1678,00
	225 - 8”	200	Kelebek Vana PN 6 *Butterfly Valve PN 6*	DİM...-229	1569,70	DİM...-230	1678,00
*	250 - 9”	250	Kelebek Vana PN 6 *Butterfly Valve PN 6*	DİM...-254	2416,90	DİM...-255	2675,30
*	280 - 10”	250	Kelebek Vana PN 6 *Butterfly Valve PN 6*	DİM...-254	2416,90	DİM...-285	2675,30
*	315 -12”	300	Kelebek Vana PN 6 *Butterfly Valve PN 6*	DİM...-319	3226,30	DİM...-320	3652,30

* **El Çarklı** / *Handwheel*

✔ **Standart ürünlerimizde kullandığımız EPDM o-ringler petrol, petrol türevleri ve organik yağlar için uygun değildir. O-ringler değiştirilerek tüm akışkanlar için özel vanalar üretilir.**
Standard valves with EPDM seal can not be used for petroleum, petroleum derivates and organic oils. Special valves for all fluids are produced by changing the o-rings.

✔ **Oransal kontrol istendiğinde 982,60 € fark ilave edilecektir. Aktüatör fiziksel görünümünde değişiklik olabilir.**
Modulating control module is requested, 982,60 € will be added to the price.The physical apperance of actuators may change.

HDPE BAĞLANTILI KELEBEK VANALAR
HDPE CONNECTION BUTTERFLY VALVES

PP FLANŞLI, HDPE FLANŞ ADAPTÖRLÜ
WITH PP FLANGE, WITH HDPE FLANGE ADAPTOR



D		DN	GALVANİZLİ KAPLI CİVATALI *WITH GALVANIZED BOLTS*		304 PASLANMAZ CİVATALI *WITH STAINLESS STEEL BOLTS (AISI 304)*	
MM	INC	MM	KOD *CODE*	FIYAT *PRICE* (€)	KOD *CODE*	FIYAT *PRICE* (€)
63	2”	50	PEK-063	113,46	PEK-064	147,54
75	2 ½”	65	PEK-075	116,16	PEK-076	153,08
90	3”	80	PEK-090	143,42	PEK-091	189,57
110	4”	100	PEK-110	167,56	PEK-111	221,52
125	4 ½”	125	PEK-125	192,84	PEK-126	251,06
140	5”	125	PEK-140	205,90	PEK-141	268,38
160	6”	150	PEK-160	294,51	PEK-161	377,58
200	7”	200	PEK-200	439,63	PEK-201	561,47
225	8”	200	PEK-225	445,45	PEK-226	569,85
250	9”	250	PEK-250	953,53	PEK-251	1.302,85
280	10”	250	PEK-280	961,34	PEK-281	1.316,34
315	12”	300	PEK-315	1994,67	PEK-316	2.420,67

PP KAPLI ÇELİK FLANŞLI, HDPE FLANŞ ADAPTÖRLÜ
WITH PP COVERED FLANGE, WITH HDPE FLANGE ADAPTOR



D		DN	GALVANİZLİ KAPLI CİVATALI *WITH GALVANIZED BOLTS*		304 PASLANMAZ CİVATALI *WITH STAINLESS STEEL BOLTS (AISI 304)*	
MM	INC	MM	KOD *CODE*	FIYAT *PRICE* (€)	KOD *CODE*	FIYAT *PRICE* (€)
63	2”	50	PEK-065	157,05	PEK-066	191,13
75	2 ½”	65	PEK-077	163,44	PEK-078	200,36
90	3”	80	PEK-092	203,91	PEK-093	250,06
110	4”	100	PEK-112	249,21	PEK-113	303,17
125	4 ½”	125	PEK-127	272,21	PEK-128	330,43
140	5”	125	PEK-142	302,89	PEK-143	365,37
160	6”	150	PEK-162	419,61	PEK-163	502,68
200	7”	200	PEK-202	616,00	PEK-203	737,83
225	8”	200	PEK-227	621,25	PEK-228	745,64
250	9”	250	PEK-252	1.150,91	PEK-253	1.500,23
280	10”	250	PEK-282	1.158,58	PEK-283	1.513,58
315	12”	300	PEK-317	2.301,96	PEK-318	2.727,96

- **Standart ürünlerimizde kullandığımız EPDM o-ringler petrol, petrol türevleri ve organik yağlar için uygun değildir. O-ringler değiştirilerek tüm akışkanlar için özel vanalar üretilir.**
  Standard valves with EPDM seal can not be used for petroleum, petroleum derivates and organic oils. Special valves for all fluids are produced by changing the o-rings.

HDPE BAĞLANTILI DİŞLİ KUTULU KELEBEK VANALAR
HDPE CONNECTION BUTTERFLY VALVES WITH GEAR BOX

PP FLANŞLI, HDPE FLANŞ ADAPTÖRLÜ
WITH PP FLANGE, WITH HDPE FLANGE ADAPTOR

			GALVANİZLİ KAPLI CİVATALI *WITH GALVANIZED BOLTS*		304 PASLANMAZ CİVATALI *WITH STAINLESS STEEL BOLTS (AISI 304)*	
D		DN	KOD *CODE*	FIYAT *PRICE* (€)	KOD *CODE*	FIYAT *PRICE* (€)
MM	INC	MM				
160	6”	150	PEKD-160	545,00	PEKD-161	628,07
200	7”	200	PEKD-200	690,12	PEKD-201	811,96
225	8”	200	PEKD-225	695,94	PEKD-226	820,33
250	9”	250	PEKD-250	1.204,02	PEKD-251	1.553,34
280	10”	250	PEKD-280	1.211,83	PEKD-281	1.566,83
315	12”	300	PEKD-315	2.307,50	PEKD-316	2.733,50



PP KAPLI ÇELİK FLANŞLI, HDPE FLANŞ ADAPTÖRLÜ
WITH PP COVERED FLANGE, WITH HDPE FLANGE ADAPTOR

			GALVANİZLİ KAPLI CİVATALI *WITH GALVANIZED BOLTS*		304 PASLANMAZ CİVATALI *WITH STAINLESS STEEL BOLTS (AISI 304)*	
D		DN	KOD *CODE*	FIYAT *PRICE* (€)	KOD *CODE*	FIYAT *PRICE* (€)
MM	INC	MM				
160	6”	150	PEKD-162	670,10	PEKD-163	753,17
200	7”	200	PEKD-202	866,48	PEKD-203	988,32
225	8”	200	PEKD-227	871,74	PEKD-228	996,13
250	9”	250	PEKD-252	1.401,40	PEKD-253	1.750,72
280	10”	250	PEKD-282	1.409,07	PEKD-283	1.764,07
315	12”	300	PEKD-317	2.615,07	PEKD-318	3.041,07



- **Standart ürünlerimizde kullandığımız EPDM o-ringler petrol, petrol türevleri ve organik yağlar için uygun değildir. O-ringler değiştirilerek tüm akışkanlar için özel vanalar üretilir.**
  Standard valves with EPDM seal can not be used for petroleum, petroleum derivates and organic oils. Special valves for all fluids are produced by changing the o-rings.

HDPE BAĞLANTILI PNÖMATİK AKTÜATÖRLÜ KELEBEK VANALAR
HDPE CONNECTION PNEUMATIC ACTUATION BUTTERFLY VALVES

PP FLANŞLI, HDPE FLANŞ ADAPTÖRLÜ
WITH PP FLANGE, WITH HDPE FLANGE ADAPTOR



D		DN	ÇİFT ETKİLİ *DOUBLE ACTING*				TEK ETKİLİ *SINGLE ACTING*			
			GALVANİZLİ KAPLI CİVATALI *WITH GALVANIZED BOLTS*		304 PASLANMAZ CİVATALI *WITH STAINLESS STEEL BOLTS (AISI 304)*		GALVANİZLİ KAPLI CİVATALI *WITH GALVANIZED BOLTS*		304 PASLANMAZ CİVATALI *WITH STAINLESS STEEL BOLTS (AISI 304)*	
MM	INC	MM	KOD *CODE*	FIYAT *PRICE* (€)	KOD *CODE*	FIYAT *PRICE* (€)	KOD *CODE*	FIYAT *PRICE* (€)	KOD *CODE*	FIYAT *PRICE* (€)
63	2”	50	PEKP-063	312,54	PEKP-064	346,62	PEKP-067	367,64	PEKP-068	401,72
75	2 ½”	65	PEKP-075	315,10	PEKP-076	352,02	PEKP-079	370,34	PEKP-080	407,26
90	3”	80	PEKP-090	348,47	PEKP-091	394,62	PEKP-094	402,15	PEKP-095	448,29
110	4”	100	PEKP-110	386,67	PEKP-111	440,63	PEKP-114	476,13	PEKP-115	522,28
125	4 ½”	125	PEKP-125	420,75	PEKP-126	478,97	PEKP-129	607,20	PEKP-130	665,41
140	5”	125	PEKP-140	433,81	PEKP-141	496,29	PEKP-144	620,26	PEKP-145	682,74
160	6”	150	PEKP-160	570,41	PEKP-161	653,34	PEKP-164	854,00	PEKP-165	937,06
200	7”	200	PEKP-200	717,24	PEKP-201	839,08	PEKP-204	1.000,11	PEKP-205	1.121,94
225	8”	200	PEKP-225	723,06	PEKP-226	847,46	PEKP-229	1.005,93	PEKP-230	1.077,78
250	9”	250	PEKP-250	1.319,04	PEKP-251	1.668,36	PEKP-254	1.855,80	PEKP-255	1.130,32
280	10”	250	PEKP-280	1.319,04	PEKP-281	1.674,04	PEKP-284	1.863,60	PEKP-285	2.218,61
315	12”	300	PEKP-315	2.448,36	PEKP-316	2.874,36	PEKP-319	3.140,05	PEKP-320	3566,05

PP KAPLI ÇELİK FLANŞLI, HDPE FLANŞ ADAPTÖRLÜ
WITH PP COVERED FLANGE, WITH HDPE FLANGE ADAPTOR



D		DN	ÇİFT ETKİLİ *DOUBLE ACTING*				TEK ETKİLİ *SINGLE ACTING*			
			GALVANİZLİ KAPLI CİVATALI *WITH GALVANIZED BOLTS*		304 PASLANMAZ CİVATALI *WITH STAINLESS STEEL BOLTS (AISI 304)*		GALVANİZLİ KAPLI CİVATALI *WITH GALVANIZED BOLTS*		304 PASLANMAZ CİVATALI *WITH STAINLESS STEEL BOLTS (AISI 304)*	
MM	INC	MM	KOD *CODE*	FIYAT *PRICE* (€)	KOD *CODE*	FIYAT *PRICE* (€)	KOD *CODE*	FIYAT *PRICE* (€)	KOD *CODE*	FIYAT *PRICE* (€)
63	2”	50	PEKP-065	351,59	PEKP-066	385,67	PEKP-069	402,29	PEKP-070	436,37
75	2 ½”	65	PEKP-077	357,98	PEKP-078	394,90	PEKP-081	408,68	PEKP-082	445,60
90	3”	80	PEKP-092	400,00	PEKP-093	446,16	PEKP-096	453,69	PEKP-097	499,84
110	4”	100	PEKP-112	468,17	PEKP-113	522,13	PEKP-116	539,74	PEKP-117	593,70
125	4 ½”	125	PEKP-127	491,18	PEKP-128	549,40	PEKP-131	623,95	PEKP-132	682,17
140	5”	125	PEKP-142	521,99	PEKP-143	584,47	PEKP-146	654,76	PEKP-147	717,24
160	6”	150	PEKP-162	695,52	PEKP-163	778,59	PEKP-166	876,14	PEKP-167	959,21
200	7”	200	PEKP-202	878,13	PEKP-203	1.015,58	PEKP-206	1.073,80	PEKP-207	1.195,64
225	8”	200	PEKP-227	898,86	PEKP-228	1.023,25	PEKP-231	1.078,92	PEKP-232	1.203,31
250	9”	250	PEKP-252	1.507,33	PEKP-253	1.856,65	PEKP-256	1.950,23	PEKP-257	2.299,55
280	10”	250	PEKP-282	1.515,14	PEKP-283	1.870,14	PEKP-286	1.957,90	PEKP-287	2.312,90
315	12”	300	PEKP-317	2.755,65	PEKP-318	3.181,65	PEKP-321	3.344,39	PEKP-322	3.770,38

- **Standart ürünlerimizde kullandığımız EPDM o-ringler petrol, petrol türevleri ve organik yağlar için uygun değildir. O-ringler değiştirilerek tüm akışkanlar için özel vanalar üretilir.**
  Standard valves with EPDM seal can not be used for petroleum, petroleum derivates and organic oils. Special valves for all fluids are produced by changing the o-rings.
- **Aktüatörlü fiyatlara yön denetim selenoid valfi ve susturucu tip hız ayar valf seti dahildir.**
  The prices of butterfly valves with actuators include solenoid valves and speed reducing valves set.
- **Limit siviç kutusu istendiğinde 66 € fark ilave edilecektir. Aktüatör fiziksel görünümünde değişiklik olabilir.**
  When the limit switch box is requested, 66 € will be added to the price.The physical apperance of actuators may change.

TÜV CERT DIN EN ISO 9001:2015 Zertifikat 15 100 52993 TSE EAC CE UHE *" UHE Kurucu Üyesidir."*

HDPE BAĞLANTILI ELEKTRİK MOTORLU AKTÜATÖRLÜ KELEBEK VANALAR
HDPE CONNECTION ELECTRIC ACTUATION BUTTERFLY VALVES

PP FLANŞLI, HDPE FLANŞ ADAPTÖRLÜ
WITH PP FLANGE, WITH HDPE FLANGE ADAPTOR

	D		DN	GALVANİZLİ KAPLI CİVATALI *WITH GALVANIZED BOLTS*		304 PASLANMAZ CİVATALI *WITH STAINLESS STEEL BOLTS (AISI 304)*	
	MM	INC	MM	KOD *CODE*	FIYAT *PRICE* (€)	KOD *CODE*	FIYAT *PRICE* (€)
	63	2”	50	PEKE-063	539,80	PEKE-064	573,80
	75	2 ½”	65	PEKE-075	542,50	PEKE-076	579,40
	90	3”	80	PEKE-090	754,00	PEKE-091	800,20
	110	4”	100	PEKE-110	778,20	PEKE-111	832,10
	125	4 ½”	125	PEKE-125	1556,10	PEKE-126	1614,30
	140	5”	125	PEKE-140	1569,10	PEKE-141	1631,60
	160	6”	150	PEKE-160	1657,70	PEKE-161	1740,80
	200	7”	200	PEKE-200	1802,80	PEKE-201	1924,70
	225	8”	200	PEKE-225	1808,70	PEKE-226	1933,00
*	250	9”	250	PEKE-250	2845,00	PEKE-251	3194,30
*	280	10”	250	PEKE-280	2852,80	PEKE-281	3207,80
*	315	12”	300	PEKE-315	3885,00	PEKE-316	4312,10



Oransal kontrol aktüatörlü
Modulating control actuation
Opsiyonel / *Optional*

Oransal kontrol istendiğinde 982,60 € fark ilave edilecektir.
Modulating control module is requested, 982,60 € will be added to the price.

** 4-20 mA*
** 2-10 VDC*
** 0-10 VDC*
** 1-5 VDC*
** 0-5 VDC*

* **El Çarklı** / *Handwheel*

PP KAPLI ÇELİK FLANŞLI, HDPE FLANŞ ADAPTÖRLÜ
WITH PP COVERED FLANGE, WITH HDPE FLANGE ADAPTOR

	D		DN	GALVANİZLİ KAPLI CİVATALI *WITH GALVANIZED BOLTS*		304 PASLANMAZ CİVATALI *WITH STAINLESS STEEL BOLTS (AISI 304)*	
	MM	INC	MM	KOD *CODE*	FIYAT *PRICE* (€)	KOD *CODE*	FIYAT *PRICE* (€)
	63	2”	50	PEKE-065	583,40	PEKE-066	617,40
	75	2 ½”	65	PEKE-077	589,70	PEKE-078	626,70
	90	3”	80	PEKE-092	814,50	PEKE-093	860,70
	110	4”	100	PEKE-112	859,80	PEKE-113	913,80
	125	4 ½”	125	PEKE-127	1635,40	PEKE-128	1693,70
	140	5”	125	PEKE-142	1666,10	PEKE-143	1728,60
	160	6”	150	PEKE-162	1782,80	PEKE-163	1865,90
	200	7”	200	PEKE-202	1979,20	PEKE-203	2101,00
	225	8”	200	PEKE-227	1984,50	PEKE-228	2108,90
*	250	9”	250	PEKE-252	3042,40	PEKE-253	3391,70
*	280	10”	250	PEKE-282	3050,80	PEKE-283	3405,00
*	315	12”	300	PEKE-317	4193,40	PEKE-318	4619,40



Oransal kontrol aktüatörlü
Modulating control actuation
Opsiyonel / *Optional*

Oransal kontrol istendiğinde 982,60 € fark ilave edilecektir.
Modulating control module is requested, 982,60 € will be added to the price.

** 4-20 mA*
** 2-10 VDC*
** 0-10 VDC*
** 1-5 VDC*
** 0-5 VDC*

* **El Çarklı** / *Handwheel*

- **Standart ürünlerimizde kullandığımız EPDM o-ringler petrol, petrol türevleri ve organik yağlar için uygun değildir. O-ringler değiştirilerek tüm akışkanlar için özel vanalar üretilir.**
  Standard valves with EPDM seal can not be used for petroleum, petroleum derivates and organic oils. Special valves for all fluids are produced by changing the o-rings.
- **Oransal kontrol istendiğinde 982,60 € fark ilave edilecektir. Aktüatör fiziksel görünümünde değişiklik olabilir.**
  Modulating control module is requested, 982,60 € will be added to the price.The physical apperance of actuators may change.

AKTÜATÖR UYUMLU KELEBEK VANALAR
ACTUATION COMPATIBLE BUTTERFLY VALVES

Cinsi / *Type*		U-PVC	U-PVC	PPRC	PPRC	HDPE	HDPE	HDPE	HDPE
		Vana	Komple	Vana	Komple	Komple	Komple	Komple	Komple
		Only Valve	*Complete*	*Only Valve*	*Complete*	*Complete*	Complete	Complete	Complete
		KOD-*CODE*	KOD-*CODE*	KOD-*CODE*	KOD-*CODE*	KOD-*CODE*	KOD-*CODE*	KOD-*CODE*	KOD-*CODE*
D	**Inch**	**FİYAT- *PRICE***	**FİYAT- *PRICE***	**FİYAT- *PRICE***	**FİYAT- *PRICE***	**FİYAT- *PRICE***	**FİYAT- *PRICE***	**FİYAT- *PRICE***	**FİYAT- *PRICE***
63	2"	DİMAU-075	DİMAU-064	DİMB-077	DİMB-065	PEKAU-063	PEKAU-064	PEKAU-065	PEKAU-066
		69,58 €	**97,98 €**	**69,58 €**	**97,98 €**	**113,46 €**	**147,54 €**	**157,05 €**	**169,13 €**
75	2 1/2"	DİMAU-075	DİMAU-076	DİMB-077	DİMB-078	PEKAU-075	PEKAU-076	PEKAU-077	PEKAU-078
		69,58 €	**97,98 €**	**69,58 €**	**97,98 €**	**116,16 €**	**153,08 €**	**163,44 €**	**200,36 €**
90	3"	DİMAU-090	DİMAU-091	DİMB-092	DİMB-093	PEKAU-090	PEKAU-091	PEKAU-092	PEKAU-093
		75,40 €	**119,14 €**	**75,40 €**	**119,14 €**	**143,42 €**	**189,57 €**	**203,91 €**	**250,06 €**
110	4"	DİMAU-110	DİMAU-111	DİMB-112	DİMB-113	PEKAU-110	PEKAU-111	PEKAU-112	PEKAU-113
		85,77 €	**133,05 €**	**85,77 €**	**133,05 €**	**167,56 €**	**221,52 €**	**249,21 €**	**303,17 €**
125	4 1/2"	DİMAU-140	DİMAU-126	DİMB-142	DİMB-128	PEKAU-125	PEKAU-126	PEKAU-127	PEKAU-128
		98,12 €	**155,77 €**	**98,12 €**	**155,77 €**	**192,84 €**	**251,06 €**	**272,21 €**	**330,43 €**
140	5"	DİMAU-140	DİMAU-141	DİMB-142	DİMB-143	PEKAU-140	PEKAU-141	PEKAU-142	PEKAU-143
		98,12 €	**155,77 €**	**98,12 €**	**155,75 €**	**205,90 €**	**268,38 €**	**302,89 €**	**365,37 €**
160	6"	DİMAU-160	DİMAU-161	DİMB-170	DİMB-171	PEKAU-160	PEKAU-161	PEKAU-162	PEKAU-163
		122,40 €	**218,54€**	**122,40 €**	**218,54 €**	**294,51 €**	**377,58 €**	**419,61 €**	**502,68 €**
200	7"	DİMAU-225	DİMAU-201	DİMB-235	DİMB-210	PEKAU-200	PEKAU-201	PEKAU-202	PEKAU-203
		206,47 €	**314,81 €**	**206,47 €**	**314,81 €**	**439,63 €**	**561,47 €**	**616,00 €**	**737,83 €**
225	8"	DİMAU-225	DİMAU-226	DİMB-235	DİMB-236	PEKAU-225	PEKAU-226	PEKAU-227	PEKAU-228
		206,47 €	**314,81 €**	**206,47 €**	**314,81 €**	**445,45 €**	**569,85 €**	**621,25 €**	**745,64 €**
250	9"	DİMAU-280	DİMAU-251	DİMB-286	DİMB-261	PEKAU-250	PEKAU-251	PEKAU-252	PEKAU-253
		525,40 €	**783,84 €**	**525,40 €**	**783,84 €**	**953,53 €**	**1302,85€**	**1.150,91 €**	**1.500,23 €**
280	10"	DİMAU-280	DİMAU-281	DİMB-286	DİMB-291	PEKAU-280	PEKAU-281	PEKAU-282	PEKAU-283
		525,40€	**783,84€**	**525,40 €**	**783,84 €**	**961,34 €**	**1316,34 €**	**1.158,58 €**	**1.513,58 €**
315	12"	DİMAU-315	DİMAU-316	DİMB-325	DİMB-326	PEKAU-315	PEKAU-316	PEKAU-317	PEKAU-318
		1.334,80 €	**1.760,80€**	**1.334,80 €**	**1.760,80 €**	**1.994,67 €**	**2420,67 €**	**2.301,96 €**	**2.727,96 €**

Inoks 304 Civatalı - Inox 304 Bolts

PP Kaplı Çelik Flanşlı

PP Kaplı Çelik Flanş ve İnoks 304 Civatalı - PP Covered Flange with Steel and Inox 304 Bolts

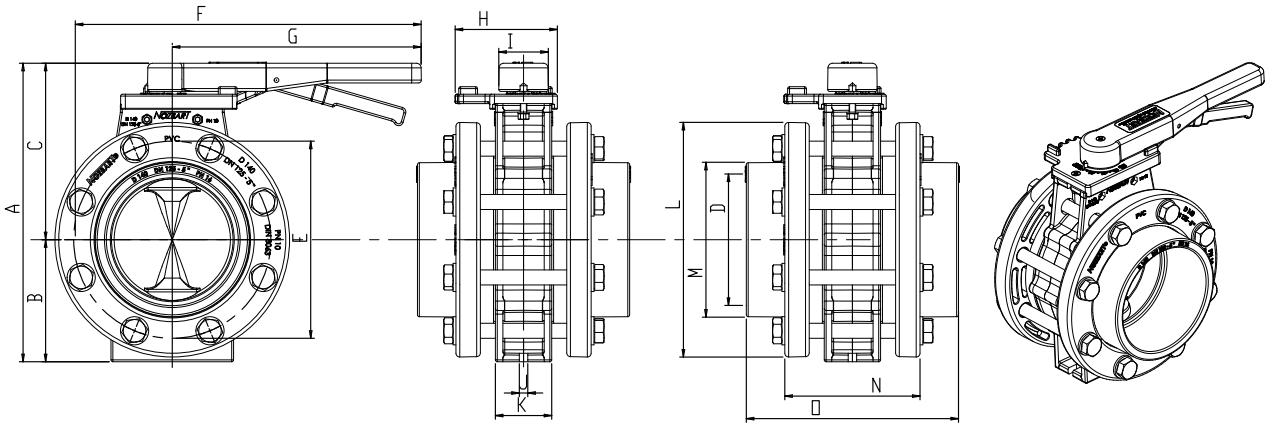

D	BPS	DN (mm)	A (mm)	B (mm)	C (mm)	E (mm)	F (mm)	G (mm)	H (mm)	I (mm)	J (mm)	K (mm)	L (mm)	M (mm)	N (mm)	O (mm)
63	2"	50	238	95	143	125	338	265	109	52	9	42	165	76	100	128
75	2½"	65	238	95	143	145	348	265	109	52	9	42	185	90	110	140
90	3"	80	263	105	158	160	338	265	109	52	7	42	200	108	111	157
110	4"	100	286	115	171	180	348	265	109	52	9	48	220	131	123	183
125	4½"	110	318	130	188	210	368	265	109	52	9	60	250	148	142	212
140	5"	125	318	130	188	210	368	265	109	52	9	60	250	165	144	226
160	6"	150	372	146	226	240	490	360	155	70	12	66	285	188	158	252
200	7"	175	442	175	267	295	509	360	155	70	12	82	340	224	206	310
225	8"	200	442	175	267	295	509	360	155	70	12	82	370	248	208	336
280	10"	250	496	212	284	350	538	360	155	70	12	94	395	306	236	414
315	12"	300	569	238	331	406	753	550	154	89	12	106	451	345	316	456

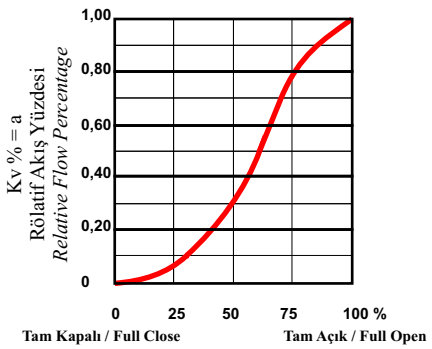

Kelebek Vana Açılma Yüzdesi
Butterfly Valve Opening Percentage

D	BPS	DN (mm)	Kv 100 (Lt./dak.)
63	2"	50	1850
75	3"	65	1850
90	3"	80	4100
110	4"	100	6500
125	4½"	110	11500
140	5"	125	11500
160	6"	150	16600
200	7"	175	35100
225	8"	200	35100
280	10"	250	53250

Basınç farkı 1 Bar Vana Tam Açık (Kv 100) Akış Miktarı
Differential Pressure 1 Bar Valve Full Open (Kv 100) Flow

Kv 100 = B BASINÇ FARKINA BAĞLI AKIŞ DİYAGRAMI (20°C)
Kv 100 = B PRESSURE DIFFERENCE DEPENDED FLOW CHART (20 °C)

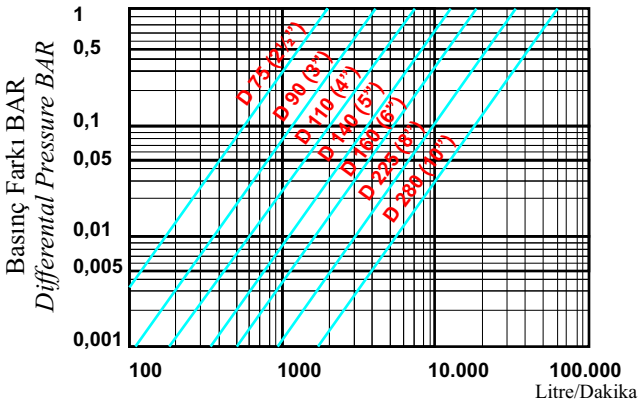

- Kelebek vana tam kapalı iken açılma yüzdesi “0” , tam açıkken “100” dür. Herhangi bir pozisyonda kelebek vananın açılması halinde vanadan geçecek suyu bulmak için vana açılma yüzdesi ve buna denk düşen rölatif akış yüzdesi (Kv) = a bulun. Vananın iki tarafındaki basınç farkına bağlı akış diyagramından Kv 100 = b değerini bulun. 20 °C sıcaklıkta vana içinden geçecek suyun miktarı a x b litre / dakikadır.

- *Opening percentage of butterfly valve is "0" in fully closed position and "100" in fully open position. To find the quantity of water flow passing through the valve in case of opening the valve in any position, find valve opening percantage and corresponding relative flow percentage a = KV (%).*
Find Kv 100 = b value from the flow graphic depending on the pressure difference on both sides of the valve. The water quantity flowing through butterfly valve at 20 °C is a x b lt/min.

ÜSTÜN ÖZELLİKLERİ
TECHNICAL DATA

- Güçlü boşluksuz mekanik yapı.
  Strong mechanical structure with no cavities
- Akışı bozmayan, kirlilik tutmayan özel hidrodinamik kelebek
  Does not disrupt the flow and pollution that does not keep specific hydrodynamic butterfly
- Üstün kaliteli U-PVC - PP - HDPE mamul gövde ve kelebek
  Body and shaft disc made of high quality U-PVC - PP - HDPE.
- EPDM gömlekleme sistemi ve o-ringlerle kesin sızdırmazlık.
  Leak proof design with EPDM shaft disc seal and o-rings
- Birebir test edilmiştir.
  Tested one by one
- Teflon yataklar ile uzun ömürlü sağlıklı çalışma.
  Long life safe operation with Teflon shaft bearings
- Hassas enjeksiyon kalıplama ile tam eksene yerleştirilmiş güçlü çinko kaplı çelik nüve.
  Strong zinc coated steel core fitted concentric with sensitive injection moulding
- Sağlam kilit ve kol sistemi.
  Strong lock and handle system
- 10 Derecelik açı aralığında kilitleme ile hassas debi ayarı.
  Sensitive flow rate control with a lock system of 10 degrees
- Kilit tablasını ve kolunu kolayca 180 derece çevirme imkânı.
  Ability to turn the locker and control handle 180 degrees easily
- Kelebeğin bulunduğu açıyı gösteren özel gösterge ve ok sistemi.
  Special indicator and arrow system showing the angle the disc is located
- Kolun yanlış montajını önleyen kama sistemi.
  Special shaft shape preventing wrong mounting of the handle
- Akışkanın metal aksama temas etmediği özel dizayn.
  Special design where the fluid does not contact the metal
- Paslanmaz çelik cıvatalar, somun ve kumanda kolu yayı.
  Stainless bolts, nuts and handle spring
- Bütün kenar ve köşeleri yuvarlatılmış ergonomik tasarım.
  Ergonomic rounded design
- Dünyanın en iyi ürünü ve tamamı **Türk Malı**.
  Best product of the world and made in Turkey
- Zemine oturma platformu ve tesbit kanalı.
  Ground basing platform and fixing channel
- Aktüatör montajı için özel üst tabla.
  Special upper platform for the assembly of actuator

U-P.V.C Vanalar için Akışkan Sıcaklığına Bağlı
Kullanım Basıncı Diyagramı
Temperature - Pressure Diagram for U-P.V.C Valves

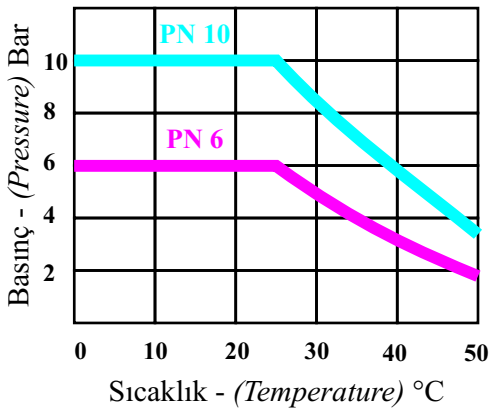

ÖZGÜN TASARIMLI DİM TİPİ KELEBEK VANALAR

DİM Tipi Kelebek Vanalar sağlamlık, güvenlik ve sızdırmazlık gerektiren yüksek debili uygulamalar için en ekonomik seçim olmaktadır. Basınç kaybı oldukça düşüktür, 10 derecelik kumanda aralığı ile hassas debi ayarı sağlar. Ayarlanan değer rahatlıkla okunabilir. Ergonomik yapısı ile kolay kullanılır. manuel veya otomatik olarak hassas debi ayarına imkân verir. Kuvvet dengesi prensibine uygun olarak yüksek basınçlarda dahi rahatlıkla kumanda edilebilir.

Yerleştirilmesi, montajı ve kullanımı oldukça kolay olup, elektrikli pnömatik aktüatör kullanımı ile uzaktan kumanda edilebilir veya otomatik kontrol sistemlerine rahatlıkla adapte edilebilir. Kullanım aşamasında herhangi bir özel bakım ve yağlama gerektirmez. Özel antioksidan ve UV koruyucularla desteklenen hammaddesi her türlü çalışma ortamında uzun ömrü ve sağlıklı çalışmayı sağlar. Yüksek kaliteli U-P.V.C istenirse P.P ve H.D.P.E malzemeden mamul gövde ve EPDM gömlekleme sistemi ile havuz suyu ve daha birçok akışkan için en ideal seçim olmaktadır.

DIN 3441 U-P.V.C. Kelebek Vana Gereklilikleri ve Testleri Standardına uygun olarak üretilmiştir. 20° C'de bir saat 4,2 x PN patlama basıncına dayanması uzun ömürlü kullanımını garanti eder. Tüm Plastik ve Makina Kalıp Sanayi ve Tic. Ltd. Şti. ürettiği tüm vanalar birebir sızdırmazlık testine tabi tutulur, ilgili standart gereği 1,5xPN ile test edilir. DIN 8063 ve DIN 2501 kole ve flanşla kullanılabilir.

ORIGINAL DESIGN NEW DIM TYPE BUTTERFLY VALVES

DIM Type Butterfly Valves are the most economical choice for high flow rate applications requiring strength, safety and impermeability. Pressure loss is considerably low, provides sensitive flow rate setting with a control range of 10 degrees. The adjusted value can easily be read. With its user friendly ergonomic structure, it provides sensitive flow rate manually and automatically. It can be easily controlled even in high pressures in accordance with the balance of power principle.

Its placement, assembly and use are easy and can be remotely controlled with the use of pneumatic actuator or can be adapted to automatic control systems. It does not require special equipment or lubrication during assembly and useage stages. Its raw material, supported with special antioxidants and UV protectors, provides long life and healthy operation in all kinds of working environment. High quality U-P.V.C., if required, is the best choice for pool water and many other fluids with the carcass made of P.P - H.D.P.E material and EPDM shaft disc seat.

It is manufactured in accordance with the DIN 3441 U-P.V.C. Butterfly Valve Requirements and Test Standards. Durability against 4,2 x PN explosion pressure of one hour at 20°C guarantees long life usage. All the valves manufactured by Tum Plastik ve Makina Kalip Sanayi ve Tic. Ltd. Sti., are subjected to impermeability test with 1,5 PN water pressure. It can be used with DIN 8063 and DIN 2501 collars and flanges.

Flanş *Flange*	Flanş *Flange*	Tavsiye Tork Değeri *Recommended Torque*	Tavsiye Tork Değeri *Recommended Torque*
mm	(in.)	Nm	(ft. lbs.)
63-110	2 - 4	34	25
125-140	5	41	30
160-225	6 - 8	54	40
250-280	10	87	64
315	12	129	95

DIN EN ISO 9001:2015
Zertifikat 15 100 52993

" UHE Kurucu Üyesidir."





çekvalfler

check valves

2022

Fiyat Listesi-Price List

NOZBART®









DIN EN ISO 9001:2015
Zertifikat 15 100 52993

" UHE Kurucu Üyesidir."

NOZBART®

The best of the world...

YEPYENİ
NOZBART TASARIMI
TOTALLY NEW NOZBART DESIGN

PATENTED
PATENTLİ
PATENTED



ÖN FİLTRELİ ÇİFT GÖZETLEMELİ ÇEKVALF
PREFILTERED CHECK VALVE WITH DOUBLE OBSERVATION

TÜM

TÜV CERT
DIN EN ISO 9001:2015
Zertifikat 15 100 52993

TSE

EAC CE

UHE
" UHE Kurucu Üyesidir."

PLASTİK VE MAKİNA KALIP SANAYİ VE TİCARET LİMİTED ŞİRKETİ

ön filtreli çekvalf
check valve with prefilter

NOZBART

- Dünyada ilk, NOZBART özgün tasarımı
  First in the world, original design of Nozbart
- Yüksek düzeyde koruma, düşük akış direnci
  High level of protection, low flow resistance
- Çok düşük basınç farkında subap açılması ile tam geçiş ve pompa emişini rahatlatan eşşiz tasarım
  Unique design that relieves pump suction with valve full opening at very low pressure difference
- Filtre kirliliğinin ve subap hareketlerinin gözlenebildiği şeffaf kapaklar
  Transparent covers that allow to observe filter pollution and valve movements
- Paslanmaz spiral yaylı
  With stainless spiral spring
- Akışkan metal teması olmayan sabit ağırlıklı seçeneği
  Fixed weight option with no fluid-metal contact
- Özel katkıları ile güneş ışınlarına dayanıklı ve uzun ömürlü
  With its special additives, it is long-lasting and resistant to sunli
- Yüksek kalite uygun fiyat
  High quality reasonable price



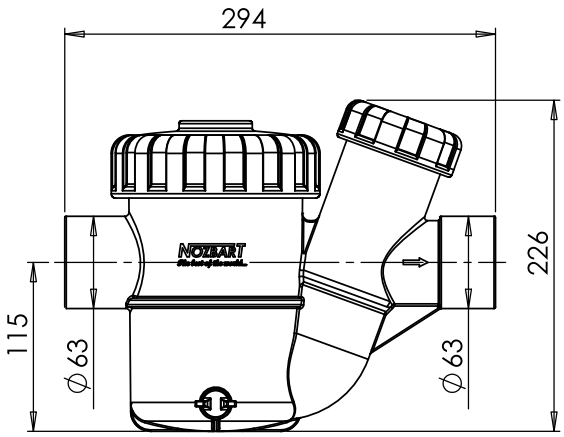

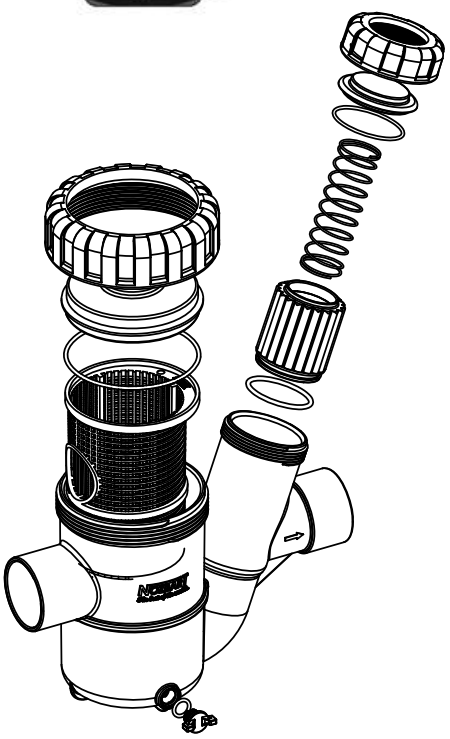

Kod / *Code*	ÇFG-063	ÇFG-064
Tipi / *Type*	63 mm Yaylı Ön Filtreli Çekvalf *63 mm Spring Check Valve* *With Prefilter*	63 mm Ağırlıklı Ön Filtreli Çekvalf *63 mm Weighted Check Valve* *With Prefilter*
Fiyat / Price	72,70 €	79,95 €

TÜM

TÜV CERT DIN EN ISO 9001:2008 Zertifikat 15 100 52993 TSE PG CE UHE * UHE Kurucu Üyesidir.*

PLASTİK VE MAKİNA KALIP SANAYİ VE TİCARET LİMİTED ŞİRKETİ

MÜKEMMEL GEÇİŞ
EXCELLENT TRANSITION





TÜV CERT
DIN EN ISO 9001:2015
Zertifikat 15 100 52993

DÖRT AYAKLI ETEKSİZ ÇEKVALF
FOUR LEGGED CHECK VALVE WITHOUT SKIRT

- Dikey, yatay tüm yönlerde kullanılmaya uygun
  Suitable to use in all directions. Vertical or horizontal
- U-PVC , PPRC ve HDPE yüksek kaliteli malzeme
  U-PVC , PPRC or HDPE high quality material
- Dirençsiz, mükemmel geçiş
  Unresisting, excellent transition
- Ø 20 - 110 mm'ye kadar her ebatta tam geçişli
  Sizes from Ø 20 mm to 110 mm. Excellent flow characteristics.
- Ortam koşullarına ve mekanik etkilere üstün dayanım
  Superior resistance to environmental and mechanical effects

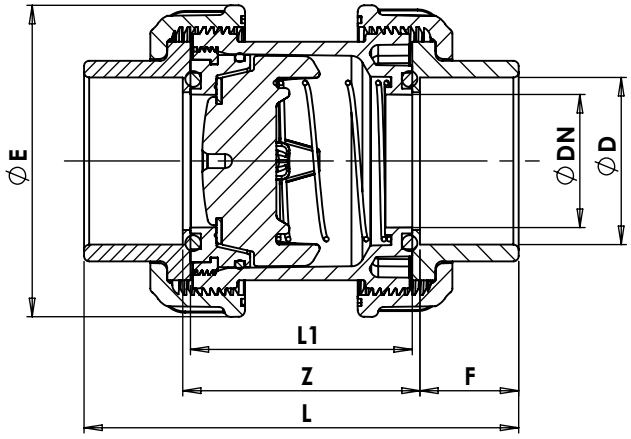

ÖLÇÜ TABLOSU
DIMENSIONS

Metric series / Inch-based series

D mm	BSP	DN mm	E mm	L1 mm	Z mm	F mm	L mm
20	1/2"	15	54	45	51	16	83
25	3/4"	20	60	51	57	19	95
32	1"	25	68	55	61	22	105
40	1 ¼"	32	83	64	70	26	122
50	1 ½"	40	97	75	81	31	143
63	2"	50	118	85	91	38	167
75	2 ½"	65	143	108	114	44	202
90	3"	80	178	134	144	51	246
110	4"	100	203	152	162	61	284

Somun Sıkma Torku / Nut Torque								
20 mm	**25 mm**	**32 mm**	**40 mm**	**50 mm**	**63 mm**	**75 mm**	**90 mm**	**110 mm**
4,5 Nm	5,5 Nm	6 Nm	13 Nm	18 Nm	45 Nm	60 Nm	73 Nm	88 Nm

ÇEKVALFLER İÇİN AKIŞKAN SICAKLIĞINA BAĞLI KULLANIM BASINCI DİYAGRAMI
TEMPERATURE - PRESSURE DIAGRAM FOR U-P.V.C. AND PPRC CHECK VALVES

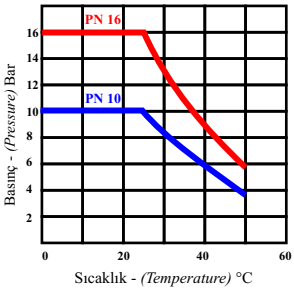

U.P.V.C. Çekvalf
U.P.V.C. Check Valve

PN 16
PN 10



D20 - D63 (½" - 2") : PN 16 (240 psi)
D75 - D110 (2" - 4") : PN 10 (150 psi)

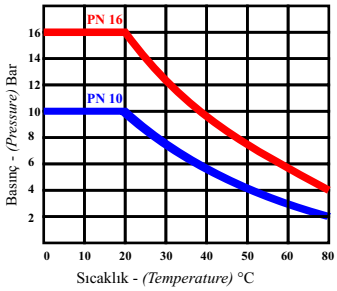

PPRC Çekvalf
PPRC Check Valve

PN 16
PN 10

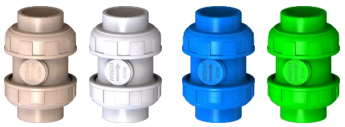

D20 - D63 (½" - 2") : PN 16 (240 psi)
D75 - D110 (2" - 4") : PN 10 (150 psi)

- Her biri tek tek test edilmiştir.
  Tested one by one.
- 20 mm (1/2") - 110 mm (4") tam geçişli tüm ebatlarda Metrik ve İngiliz standardında.
  Sizes from 20 mm to 110 mm (1/2 "- 4") Metric and British standard series.
- Farklı uygulamalar için U-P.V.C ve PPRC'den mamul.
  Check valve is made in U-P.V.C or PPRC materials in order to adjust the check valve to each kind of application.
- Özel dizaynı ile düşük basınç kaybı.
  New check valve design ensuring low pressure loss.
- Tamamıyla termoplastik malzemeden mamul, korozyonsuz sağlıklı çalışma.
  Made of thermoplastic material, working without corrosion.
- Ortam koşullarına, kimyasal ve mekanik etkilere üstün dayanım.
  Excellent mechanical and environmental strength.
- Endüstriyel uygulamalar, arıtma sistemleri ve yüzme havuzları için ideal.
  Ideally suited for industrial, water treatment or water distribution applications.
- Kendinden iki tarafı rakorlu özel dizaynı ile kolay montaj ve demontaj kolaylığı.
  Union ends for easy installation and removal.
- Dişli sabitleme segmanı ile vana kapalı pozisyonda basınç altında somunu sökebilme olanağı.
  Threaded seal carrier. It allows the disassembling of the check valve while maintaining system pressure.
- Standart 302 yay üretim, özel istek doğrultusunda 316 ve titanyum seçenekleri
  Standard 302 spring production, 316 and titanium options on special request

(U-PVC) YAPIŞTIRMA TİP DÖRT AYAKLI YAYLI ÇEKVALFLER
(U-PVC) BONDING TYPE FOUR-LEGGED SPRING CHECK VALVES





- Dört ayaklı özel dizayn
  Specially designed four-legs
- Düşük direnç, tam geçiş
  Low resistance, exact transition
- Kesin sızdırmazlık
  Absolute leakproofing
- Standart 302 yay;özel istek, 316 ve titanyum
  Standard 302 spring; special option, 316 and titanium

METRİK - *METRIC* TSE / ISO / DIN		IMPERIAL BS / ANSI / ASTM / AS / NZS						
D mm	KOD *CODE*	D INCH	D mm	KOD *CODE*	DN mm	PN Bar	FİYAT *PRICE* (€)	AMBALAJ *PACKAGE*
20	ÇPVC-020	1/2"	21,3	AÇPVC-020	15	16	9,09	12
25	ÇPVC-025	3/4"	26,9	AÇPVC-025	20	16	9,80	12
32	ÇPVC-032	1"	33,7	AÇPVC-032	25	16	12,07	12
40	ÇPVC-040	1 1/4"	42,4	AÇPVC-040	32	16	13,35	12
50	ÇPVC-050	1 1/2"	48,3	AÇPVC-050	40	16	15,05	12
63	ÇPVC-063	2"	60,3	AÇPVC-063	50	16	19,60	12
75	ÇPVC-075	2 1/2"	75,3	AÇPVC-075	65	10	44,73	4
90	ÇPVC-090	3"	88,9	AÇPVC-090	80	10	56,80	4
110	ÇPVC-110	4"	114,3	AÇPVC-110	100	10	85,20	2

✔ **Standart ürünlerimizde kullandığımız EPDM o-ringler petrol, pertol türevleri ve organik yağlar için uygun değildir. O-ringler değiştirilerek tüm akışkanlar için özel vanalar üretilir.**
Standard valves with EPDM seal can not be used for petroleum, petroleum derivates and organic oils. Special valves for all fluids are produced by changing the o-rings.

(U-PVC) TEK VE ÇİFT TARAFI İÇTEN DİŞLİ DÖRT AYAKLI YAYLI ÇEKVALFLER
(U-PVC) ONE AND BOTH SIDES FEMALE THREADED FOUR-LEGGED SPRING CHECK VALVE





- Dört ayaklı özel dizayn
  Specially designed four-legged
- Düşük direnç, tam geçiş
  Low resistance, exact transition
- Kesin sızdırmazlık
  Absolute impermeability
- Standart; 302 yay, özel istek 316 ve titanyum
  Standard; 302 spring, the special options 316 and titanium

BİR TARAFI DİŞLİ - *ONE SIDE THREADED*						İKİ TARAFI DİŞLİ *DOUBLE SIDE THREADED*					
METRİK - *METRIC* TSE / ISO / DIN		IMPERIAL BS / ANSI / ASTM / AS / NZS				BSP - NPT					
D	KOD *CODE*	D		KOD *CODE*	FİYAT *PRICE* (€)	D	KOD *CODE*	FİYAT *PRICE* (€)	DN	PN	AMBALAJ *PACKAGE*
mm		INCH	mm			INCH			mm	Bar	
20	ÇPVC-021	1/2"	21,3	AÇPVC-021	9,94	1/2"	ÇPVC-022	10,80	15	16	12
25	ÇPVC-026	3/4"	26,9	AÇPVC-026	10,65	3/4"	ÇPVC-027	11,50	20	16	12
32	ÇPVC-033	1"	33,7	AÇPVC-033	13,07	1"	ÇPVC-034	14,06	25	16	12
40	ÇPVC-041	1 1/4"	42,4	AÇPVC-041	14,35	1 1/4"	ÇPVC-042	15,34	32	16	12
50	ÇPVC-051	1 1/2"	48,3	AÇPVC-051	16,33	1 1/2"	ÇPVC-052	17,61	40	16	12
63	ÇPVC-064	2"	60,3	AÇPVC-064	20,88	2"	ÇPVC-065	22,15	50	16	12
75	ÇPVC-076	2 1/2"	75,3	AÇPVC-076	46,30	2 1/2"	ÇPVC-077	47,85	65	10	4
90	ÇPVC-091	3"	88,9	AÇPVC-091	58,37	3"	ÇPVC-092	59,92	80	10	4
110	ÇPVC-111	4"	114,3	AÇPVC-111	86,76	4"	ÇPVC-112	88,32	100	10	2

- **Standart ürünlerimizde kullandığımız EPDM o-ringler petrol, pertol türevleri ve organik yağlar için uygun değildir. O-ringler değiştirilerek tüm akışkanlar için özel vanalar üretilir.**
  Standard valves with EPDM seal can not be used for petroleum, petroleum derivates and organic oils. Special valves for all fluids are produced by changing the o-rings.

(PPRC) KAYNAKLI TİP YAYLI DÖRT AYAKLI ÇEKVALFLER (SICAK - SOĞUK SU)
(PPRC)) FOUR-LEGGED SPRING CHECK VALVE (HOT - COLD WATER)






ÇPPB **ÇPPG** **ÇPPM** **ÇPPY**

Renk Seçimi için Kodlar
Codes for Colors

- Renk seçimi için kod (...) noktalı yerlere (B-G-M-Y) harflerinden birini koyun.
  Put one of these letters (B-G-M-Y) to the spaces with dots (...) for color choice.

D		PN	KOD *CODE*	KOD *CODE*	KOD *CODE*	KOD *CODE*	FİYATI *PRICE* (€)/ *Ad-Unit*	AMBALAJ *PACKAGE*
MM	INC							
20	1/2”	16	ÇPPB-020	ÇPPG-020	ÇPPM-020	ÇPPY-020	9,09	12 ADET *12 UNIT*
25	3/4”	16	ÇPPB-025	ÇPPG-025	ÇPPM-025	ÇPPY-025	9,80	12 ADET *12 UNIT*
32	1”	16	ÇPPB-032	ÇPPG-032	ÇPPM-032	ÇPPY-032	12,07	12 ADET *12 UNIT*
40	1 ¼”	16	ÇPPB-040	ÇPPG-040	ÇPPM-040	ÇPPY-040	13,35	12 ADET *12 UNIT*
50	1 ½”	16	ÇPPB-050	ÇPPG-050	ÇPPM-050	ÇPPY-050	15,05	12 ADET *12 UNIT*
63	2”	16	ÇPPB-063	ÇPPG-063	ÇPPM-063	ÇPPY-063	19,60	12 ADET *12 UNIT*
75	2 ½”	10	ÇPPB-075	ÇPPG-075	ÇPPM-075	ÇPPY-075	44,73	4 ADET *4 UNIT*
90	3”	10	ÇPPB-090	ÇPPG-090	ÇPPM-090	ÇPPY-090	56,80	4 ADET *4 UNIT*
110	4”	10	ÇPPB-110	ÇPPG-110	ÇPPM-110	ÇPPY-110	85,20	2 ADET *2 UNIT*

- **Standart ürünlerimizde kullandığımız EPDM o-ringler petrol, pertol türevleri ve organik yağlar için uygun değildir. O-ringler değiştirilerek tüm akışkanlar için özel vanalar üretilir.**
  Standard valves with EPDM seal can not be used for petroleum, petroleum derivates and organic oils. Special valves for all fluids are produced by changing the o-rings.

(PPRC) TEK VE ÇİFT TARAFI İÇTEN DİŞLİ DÖRT AYAKLI YAYLI ÇEKVALFLER
(PPRC) ONE AND BOTH SIDES FEMALE THREADED FOUR-LEGGED SPRING CHECK VALVE



ÇPPB



ÇPPG



ÇPPM



ÇPPY

Renk Seçimi için Kodlar
Codes for Colors

- Renk seçimi için kod (...) noktalı yerlere (B-G-M-Y) harflerinden birini koyun.
  Put one of these letters (B-G-M-Y) to the spaces with dots (...) for color choice.

D		PN	BİR TARAFI DİŞLİ *ONE SIDE THREADED*		İKİ TARAFI DİŞLİ *TWO SIDE THREADED*		AMBALAJ PACKAGE
MM	INC		KOD *CODE*	FİYATI *PRICE* € / Ad-Unit	KOD *CODE*	FİYATI *PRICE* € / Ad-Unit	
20	1/2”	16	ÇPP...-021	9,94	ÇPP...-022	10,79	12 ADET *12 UNIT*
25	3/4”	16	ÇPP...-026	10,65	ÇPP...-027	11,50	12 ADET *12 UNIT*
32	1”	16	ÇPP...-033	13,06	ÇPP...-034	14,06	12 ADET *12 UNIT*
40	1 ¼”	16	ÇPP...-041	14,34	ÇPP...-042	15,34	12 ADET *12 UNIT*
50	1 ½”	16	ÇPP...-051	16,33	ÇPP...-052	17,61	12 ADET *12 UNIT*
63	2”	16	ÇPP...-064	20,87	ÇPP...-065	22,15	12 ADET *12 UNIT*
75	2 ½”	10	ÇPP...-076	46,29	ÇPP...-077	47,85	4 ADET *4 UNIT*
90	3”	10	ÇPP...-091	58,36	ÇPP...-092	59,92	4 ADET *4 UNIT*
110	4”	10	ÇPP...-111	86,76	ÇPP...-112	88,32	2 ADET *2 UNIT*

- **Standart ürünlerimizde kullandığımız EPDM o-ringler petrol, pertol türevleri ve organik yağlar için uygun değildir. O-ringler değiştirilerek tüm akışkanlar için özel vanalar üretilir.**
  Standard valves with EPDM seal can not be used for petroleum, petroleum derivates and organic oils. Special valves for all fluids are produced by changing the o-rings.

HDPE BAĞLANTILI ÇEKVALFLER (RAKORLU)
HDPE CONNECTION CHECK VALVES (WITH UNIONS)



D		PN	BİR TARAF DİŞLİ BİR TARAF RAKORLU *ONE SIDE THREADED ONE SIDE WITH UNION*		ÇİFT TARAF RAKORLU *BOTH SIDES WITH UNION*	
						
MM	INC	Bar	KOD *CODE*	Fiyatı *Price* (€)	KOD *CODE*	Fiyatı *Price* (€)
20	1/2”	16	PEÇ-020	11,64	PEÇ-021	13,21
25	3/4”	16	PEÇ-025	12,64	PEÇ-026	14,63
32	1”	16	PEÇ-032	15,62	PEÇ-033	18,60
40	1 ¼”	16	PEÇ-040	17,61	PEÇ-041	21,30
50	1 ½”	16	PEÇ-050	21,02	PEÇ-051	26,27
63	2”	16	PEÇ-063	26,55	PEÇ-064	33,51
75	2 ½”	10	PEÇ-075	57,51	PEÇ-076	72,28
90	3”	10	PEÇ-090	73,41	PEÇ-091	93,01
110	4”	10	PEÇ-110	109,48	PEÇ-111	141,01

- **Standart ürünlerimizde kullandığımız EPDM o-ringler petrol, pertol türevleri ve organik yağlar için uygun değildir. O-ringler değiştirilerek tüm akışkanlar için özel vanalar üretilir.**
  Standard valves with EPDM seal can not be used for petroleum, petroleum derivates and organic oils. Special valves for all fluids are produced by changing the o-rings.

HDPE BAĞLANTILI ÇEKVALFLER (FLANŞ ADAPTÖRLÜ)
HDPE CONNECTION CHECK VALVES (WITH FLANGE ADAPTER)



			BİR TARAF DİŞLİ BİR TARAF HDPE FLANŞ ADAPTÖRLÜ *ONE SIDE THREADED, ONE SIDE HDPE FLANGE ADAPTOR*		ÇİFT TARAF HDPE FLANŞ ADAPTÖRLÜ *BOTH SIDE WITH FLANGE ADAPTOR*	
						
D		PN	KOD	Fiyatı	KOD	Fiyatı
MM	INC	Bar	*CODE*	*Price* (€)	*CODE*	*Price* (€)
20	1/2”	16	PEÇ-022	12,64	PEÇ-023	14,20
25	3/4”	16	PEÇ-027	13,49	PEÇ-028	15,48
32	1”	16	PEÇ-034	16,33	PEÇ-035	18,60
40	1 ¼”	16	PEÇ-042	17,89	PEÇ-043	20,16
50	1 ½”	16	PEÇ-052	20,73	PEÇ-053	23,71
63	2”	16	PEÇ-065	26,27	PEÇ-066	30,10
75	2 ½”	10	PEÇ-077	53,11	PEÇ-078	57,94
90	3”	10	PEÇ-092	67,59	PEÇ-093	75,12
110	4”	10	PEÇ-112	100,82	PEÇ-113	113,03

✔ **Standart ürünlerimizde kullandığımız EPDM o-ringler petrol, pertol türevleri ve organik yağlar için uygun değildir. O-ringler değiştirilerek tüm akışkanlar için özel vanalar üretilir.**
Standard valves with EPDM seal can not be used for petroleum, petroleum derivates and organic oils. Special valves for all fluids are produced by changing the o-rings.

TAK-ÇIKAR ÇEKVALF
PLUGGABLE CHECK VALVE

NOZBART®
The best of the world...



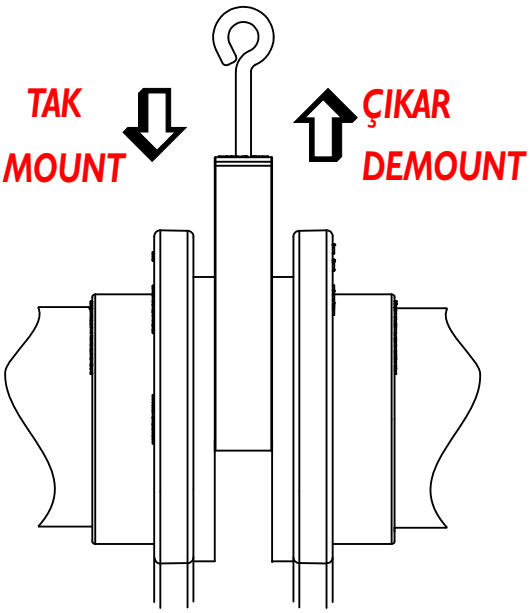



- **Tüm Plastik her ebat için 42 BAR (420 mss) test basıncını garanti eder**
  Tüm plastic guarantees 42 Bar (420mss) test pressure for any size.
- **PN 10 çalışma basıncı**
  Working pressure PN10
- **Kalın ve yüksek mukavemetli gövde ve kapak**
  Strong and thick body and cover
- **Çekvalf kapağı kendi gövdesi içinde, sistemi esnetmeden, kolaylıkla sökülüp takılma imkanı sağlar**
  The cover of check vale is in its own frame not inserted in cole, it allows to be mounted and demounted easily
- **90 - 110 - 125 - 140 - 160 - 200 - 225 - 250 - 280 - 315 mm her ebatta tam geçiş**
  90 - 110 - 125 - 140 - 160 - 200 - 225 - 250 - 280 - 315 mm sizes
- **Menteşe göbeğine yerleştirilmiş 316 çelik mil ile kuvvetlendirilmiş kapak**
  The cover is strengthened with a 316 stainless axle placed right in the center
- **Çekvalf içindeki akış yönünü gösteren ok**
  The arrow indicating the direction of the flow in the check valve
- **Dikey ve yatay çalışma olanağı**
  Possibility of vertical and horizontal operation
- **Akışkanın hiçbir metale temas etmediği korozyonsuz dizayn**
  The corresion-free design enables the fluid not to touch any metal parts.
- **Piton civatası ile rahat montaj ve merkezleme olanağı**
  Easy installation and centering facility with phyton bolts
- **2 m kot farkında tam kesin sızdırmazlık**
  Full and absolute leakproofing impermeability; minimum return pressure 2 m,

TAK-ÇIKAR ÇALPARA ÇEKVALF
PLUGGABLE SWING CHECK VALVE

- ✔ U-PVC gövde
  U-PVC body
- ✔ EPDM o-rings
  O-rings in EPDM



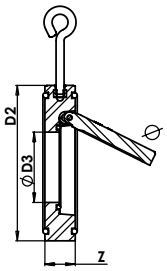

METRİK-*METRIC* TSE / ISO / DIN		IMPERIAL BS / ANSI / ASTM			AUSTRALIA / NEW ZEALAND AS / NZS						
D mm	KOD *CODE*	D INCH	D mm	KOD *CODE*	D mm	KOD *CODE*	DN mm	FİYAT (€) *PRICE*	Z (mm)	D2 (mm)	D3 (mm)
90	TCC-090	3"	88,9	ATCC-090	88.9	ATCC-090	80	42,88	28	144	53
110	TCC-110	4"	114,3	ATCC-110	114,3	ATCC-110	100	50,69	33	164	71
125	TCC-125	-	-	-	-	-	110	58,36	35	194	78,5
140	TCC-140	5"	140,3	ATCC-140	140.0	TCC-140	125	70,15	38	194	88
160	TCC-160	6"	168,3	ATCC-160	160.0	TCC-160	150	78,10	42,5	220	110
200	TCC-200	7"	193,7	ATCC-200	200.0	TCC-200	175	96,56	51	275	51
250	TCC-250	9"	244,5	ATCC-250	250.0	TCC-250	225	213,00	57,5	330	57,5
315	TCC-315	12"	323,9	ATCC-315	315.0	TCC-315	300	433,10	67	380	67

KOMPLE TAK-ÇIKAR ÇALPARA ÇEKVALF
PLUGGABLE SWING CHECK VALVE WITH MOUNTING KIT

- ✔ Metrik yapıştırma soketli
  Metric female solvent socket
- ✔ U-PVC gövde
  U-PVC body
- ✔ EPDM o-rings
  O-rings in EPDM



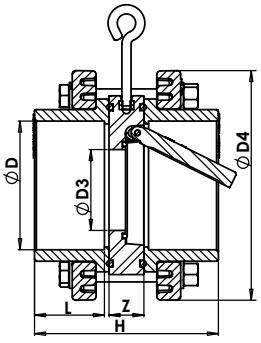

METRİK-*METRIC* TSE / ISO / DIN		IMPERIAL BS / ANSI / ASTM			AUSTRALIA / NEW ZEALAND AS / NZS								
D mm	KOD *CODE*	D INCH	D mm	KOD *CODE*	D mm	KOD *CODE*	DN mm	FİYAT (€) *PRICE*	L (mm)	Z (mm)	H (mm)	D3 (mm)	D4 (mm)
90	TCC-091	3"	88,9	ATCC-091	88.9	ATCC-091	80	71,00	51	28	140	53	200
110	TCC-111	4"	114,3	ATCC-111	114,3	ATCC-111	100	85,20	61	33	165	71	220
125	TCC-126	-	-	-	-	-	110	92,30	69	35	183	78,5	250
140	TCC-141	5"	140,3	ATCC-141	140.0	TCC-141	125	106,50	76	38	200	88	250
160	TCC-161	6"	168,3	ATCC-161	160.0	TCC-161	150	120,70	86	42,5	224,5	110	285
200	TCC-201	7"	193,7	ATCC-201	200.0	TCC-201	175	178,92	106	51	275	139	340
225	TCC-226	8"	219,1	ATCC-226	225.0	TCC-226	200	207,32	119	54,5	304,5	150	340
250	TCC-251	9"	244,5	ATCC-251	250.0	TCC-251	225	479,96	131	57,5	335,5	170	395
280	TCC-281	10"	273	ATCC-281	280.0	TCC-281	250	596,40	147	60,5	374,5	195	397
315	TCC-316	12"	323,9	ATCC-316	315.0	TCC-316	300	837,80	164	67	411	218	465

- ✔ **Standart ürünlerimizde kullandığımız EPDM o-ringler petrol, pertol türevleri ve organik yağlar için uygun değildir. O-ringler değiştirilerek tüm akışkanlar için özel vanalar üretilir.**
  Standard valves with EPDM seal can not be used for petroleum, petroleum derivates and organic oils. Special valves for all fluids are produced by changing the o-rings.



- PP gövde
  PP *body*
- EPDM o-rings
  O-rings in EPDM

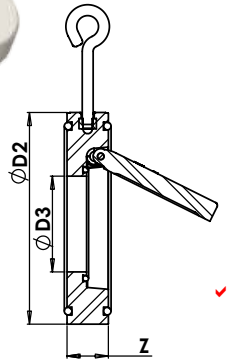

PPRC TAK-ÇIKAR ÇALPARA ÇEKVALF
PPRC *PLUGGABLE SWING CHECK VALVE*

D mm	KOD *CODE*	PN *(BAR)*	DN mm	FİYAT (€) *PRICE*	Z (mm)	D2 (mm)	D3 (mm)
90	TCC...-090	10	80	42,88	28	144	53
110	TCC...-110	10	100	50,69	33	164	71
125	TCC...-125	10	110	58,36	35	194	78,5
140	TCC...-140	10	125	70,15	38	194	88
160	TCC...-160	10	150	78,10	42,5	220	110
200	TCC...-200	10	175	96,56	51	275	51
250	TCC...-250	10	225	213,00	57,5	330	57,5
315	TCC...-315	10	300	433,10	67	380	67

- **Renk seçimi için kod (...) noktalı yerlere (𝔹-G-M-Y) harflerinden birini koyun.**
  Put one of these letters (𝔹-G-M-Y) to the spaces with dots (....) for color choice.

PPRC KOMPLE TAK-ÇIKAR ÇALPARA ÇEKVALF
PPRC *PLUGGABLE SWING CHECK VALVE WITH MOUNTING KIT*



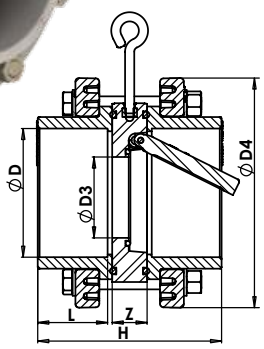

- PP gövde
  PP *body*
- EPDM o-rings
  O-rings in EPDM

D mm	KOD *CODE*	PN *(BAR)*	DN mm	FİYAT (€) *PRICE*	L (mm)	Z (mm)	H (mm)	D3 (mm)	D4 (mm)
90	TCC...-091	10	80	71,00	51	28	140	53	200
110	TCC...-111	10	100	85,20	61	33	165	71	220
125	TCC...-126	10	110	92,30	69	35	183	78,5	250
140	TCC...-141	10	125	106,50	76	38	200	88	250
160	TCC...-161	10	150	120,70	86	42,5	224,5	110	285
200	TCC...-201	10	175	178,92	106	51	275	139	340
225	TCC...-226	10	200	207,32	119	54,5	304,5	150	340
250	TCC...-251	10	225	479,96	131	57,5	335,5	170	395
280	TCC...-281	10	250	596,40	147	60,5	374,5	195	397
315	TCC...-316	10	300	837,80	164	67	411	218	465

- **Renk seçimi için kod (...) noktalı yerlere (𝔹-G-M-Y) harflerinden birini koyun.**
  Put one of these letters (𝔹-G-M-Y) to the spaces with dots (....) for color choice.

- **Standart ürünlerimizde kullandığımız EPDM o-ringler petrol, pertol türevleri ve organik yağlar için uygun değildir. O-ringler değiştirilerek tüm akışkanlar için özel vanalar üretilir.**
  Standard valves with EPDM seal can not be used for petroleum, petroleum derivates and organic oils. Special valves for all fluids are produced by changing the o-rings.

HDPE BAĞLANTILI TAK-ÇIKAR ÇALPARA ÇEKVALF
HDPE CONNECTION PLUGGABLE CHECK VALVES

PP FLANŞLI HDPE FLANŞ ADAPTÖRLÜ
PP FLANGE HDPE FLANGE ADAPTOR

D		DN	GALVANİZLİ KAPLI CİVATALI *GALVANIZED BOLTS*		304 PASLANMAZ CİVATALI *304 STAINLESS BOLT*	
MM	INC	MM	KOD *CODE*	FİYATI *PRICE*(€)	KOD *CODE*	FİYATI *PRICE*(€)
90	3”	80	PETÇ-090	92,87	PETÇ-091	139,02
110	4”	100	PETÇ-110	117,29	PETÇ-111	171,25
125	4 ½”	125	PETÇ-125	126,24	PETÇ-126	184,46
140	5”	125	PETÇ-140	154,07	PETÇ-141	216,55
160	6”	150	PETÇ-160	191,84	PETÇ-161	274,91
200	7”	200	PETÇ-200	296,92	PETÇ-201	418,76
225	8”	200	PETÇ-225	332,56	PETÇ-226	456,96
250	9”	250	PETÇ-250	634,46	PETÇ-251	983,78
280	10”	250	PETÇ-280	764,53	PETÇ-281	1.119,53
315	12”	300	PETÇ-315	1.025,52	PETÇ-316	1.451,52



PP KAPLI ÇELİK FLANŞLI HDPE FLANŞ ADAPTÖRLÜ
PP FLANGE WITH STEEL CORE HDPE FLANGE ADAPTOR

D		DN	GALVANİZLİ KAPLI CİVATALI *GALVANIZED BOLTS*		304 PASLANMAZ CİVATALI *304 STAINLESS BOLT*	
MM	INC	MM	KOD *CODE*	FİYATI *PRICE*(€)	KOD *CODE*	FİYATI *PRICE*(€)
90	3”	80	PETÇ-092	153,50	PETÇ-093	199,65
110	4”	100	PETÇ-112	198,94	PETÇ-113	252,90
125	4 ½”	125	PETÇ-127	205,47	PETÇ-128	263,69
140	5”	125	PETÇ-142	251,20	PETÇ-143	313,68
160	6”	150	PETÇ-162	316,80	PETÇ-163	399,87
200	7”	200	PETÇ-202	473,43	PETÇ-203	595,26
225	8”	200	PETÇ-227	508,36	PETÇ-228	632,76
250	9”	250	PETÇ-252	831,84	PETÇ-253	1.181,16
280	10”	250	PETÇ-282	961,77	PETÇ-283	1.316,77
315	12”	300	PETÇ-317	1.332,81	PETÇ-318	1.758,81



- **Standart ürünlerimizde kullandığımız EPDM o-ringler petrol, pertol türevleri ve organik yağlar için uygun değildir. O-ringler değiştirilerek tüm akışkanlar için özel vanalar üretilir.**
  Standard valves with EPDM seal can not be used for petroleum, petroleum derivates and organic oils. Special valves for all fluids are produced by changing the o-rings.

DIN EN ISO 9001:2015
Zertifikat 15 100 52993

" UHE Kurucu Üyesidir."

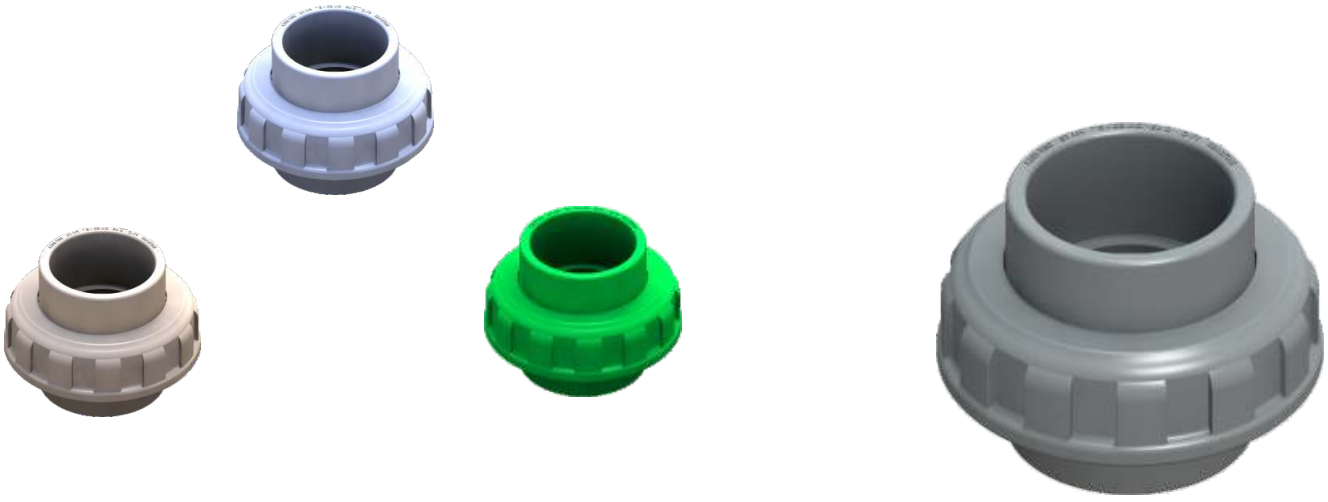



u-pvc ve pprc rakorlar

u-pvc and pprc unions

2022

Fiyat Listesi-Price List

NOZBART®









NOZBART RAKORLAR (U-PVC)
NOZBART UNIONS (U-PVC)

METRİK - *METRIC* TSE / ISO / DIN		IMPERIAL BS / ANSI / ASTM / AS / NZS						
D mm	KOD *CODE*	D INCH	D mm	KOD *CODE*	DN mm	PN Bar	FİYAT (€) *PRICE*	AMBALAJ *PACKAGE*
20	RPVC-020	1/2"	21,3	ARPVC-020	15	16	2,27	60
25	RPVC-025	3/4"	26,9	ARPVC-025	20	16	3,27	40
32	RPVC-032	1"	33,7	ARPVC-032	25	16	4,54	24
40	RPVC-040	1 1/4"	42,4	ARPVC-040	32	16	4,83	12
50	RPVC-050	1 1/2"	48,3	ARPVC-050	40	16	6,67	24
63	RPVC-063	2"	60,3	ARPVC-063	50	16	8,09	12
75	RPVC-075	2 1/2"	75,3	ARPVC-075	65	10	18,74	10
90	RPVC-090	3"	88,9	ARPVC-090	80	10	26,55	6
110	RPVC-110	4"	114,3	ARPVC-110	100	10	34,36	10



U-PVC

NOZBART BİR TARAFI DİŞLİ RAKORLAR (U-PVC)
NOZBART ONE SIDE THREADED UNIONS (U-PVC)

METRİK - *METRIC* TSE / ISO / DIN		IMPERIAL BS / ANSI / ASTM / AS / NZS						
D mm	KOD *CODE*	D INCH	D mm	KOD *CODE*	DN mm	PN Bar	FİYAT *PRICE* (€)	AMBALAJ *PACKAGE*
20	RPVC-021	1/2"	21,3	ARPVC-021	15	16	3,12	60
25	RPVC-026	3/4"	26,9	ARPVC-026	20	16	4,12	40
32	RPVC-033	1"	33,7	ARPVC-033	25	16	5,54	24
40	RPVC-041	1 1/4"	42,4	ARPVC-041	32	16	5,82	12
50	RPVC-051	1 1/2"	48,3	ARPVC-051	40	16	7,95	24
63	RPVC-064	2"	60,3	ARPVC-064	50	16	9,37	12
75	RPVC-076	2 1/2"	75,3	ARPVC-076	65	10	20,31	10
90	RPVC-091	3"	88,9	ARPVC-091	80	10	28,12	6
110	RPVC-111	4"	114,3	ARPVC-111	100	10	36,21	10



U-PVC

NOZBART İKİ TARAFI DİŞLİ RAKORLAR (U-PVC)
NOZBART TWO SIDE THREADED UNIONS (U-PVC)

METRİK - *METRIC* TSE / ISO / DIN		IMPERIAL BS / ANSI / ASTM / AS / NZS						
D mm	KOD *CODE*	D INCH	D mm	KOD *CODE*	DN mm	PN Bar	FİYAT *PRICE* (€)	AMBALAJ *PACKAGE*
20	RPVC-022	1/2"	21,3	RPVC-022	15	16	3,98	60
25	RPVC-027	3/4"	26,9	RPVC-027	20	16	4,97	40
32	RPVC-034	1"	33,7	RPVC-034	25	16	6,53	24
40	RPVC-042	1 1/4"	42,4	RPVC-042	32	16	6,82	12
50	RPVC-052	1 1/2"	48,3	RPVC-052	40	16	9,23	24
63	RPVC-065	2"	60,3	RPVC-065	50	16	10,65	12
75	RPVC-077	2 1/2"	75,3	RPVC-077	65	10	21,87	10
90	RPVC-092	3"	88,9	RPVC-092	80	10	29,68	6
110	RPVC-112	4"	114,3	RPVC-112	100	10	38,06	10



U-PVC

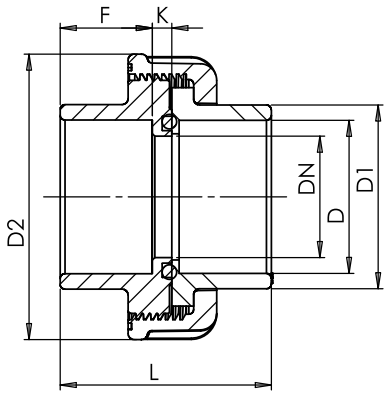

D mm	BSP	DN mm	D1 mm	D2 mm	F mm	K mm	L mm
20	1/2"	15	27	54	16	8	40
25	3/4"	20	33	60	19	8	46
32	1"	25	41	68	22	8	52
40	1 ¼"	32	50	83	26	8	60
50	1 ½"	40	61	97	31	10	72
63	2"	50	76	118	38	11	87
75	2 ½"	65	90	143	44	12	100
90	3"	80	108	178	51	14	117
110	4"	100	131	203	61	14	136

NOZBART RAKORLAR (PPRC)
NOZBART UNIONS (PPRC)

Renk Seçimi için Kodlar
Codes for Colors



RPPM



RPPB **RPPY** **RPPG**

D		DN	PN	PPRC				FİYATI *PRICE* € / Ad.-*Unit*	AMBALAJ PACKAGE
MM	INC	MM	BAR	KOD *CODE*	KOD *CODE*	KOD *CODE*	KOD *CODE*		
20	1/2"	15	16	RPPB-020	RPPY-020	RPPG-020	RPPM-020	2,27	60
25	3/4"	20	16	RPPB-025	RPPY-025	RPPG-025	RPPM-025	3,27	40
32	1"	25	16	RPPB-032	RPPY-032	RPPG-032	RPPM-032	4,54	24
40	1 1/4"	32	16	RPPB-040	RPPY-040	RPPG-040	RPPM-040	4,83	12
50	1 1/2"	40	16	RPPB-050	RPPY-050	RPPG-050	RPPM-050	6,67	24
63	2"	50	16	RPPB-063	RPPY-063	RPPG-063	RPPM-063	8,09	12
75	2 1/2"	65	10	RPPB-075	RPPY-075	RPPG-075	RPPM-075	18,74	10
90	3"	80	10	RPPB-090	RPPY-090	RPPG-090	RPPM-090	26,55	6
110	4"	100	10	RPPB-110	RPPY-110	RPPG-110	RPPM-110	34,36	4

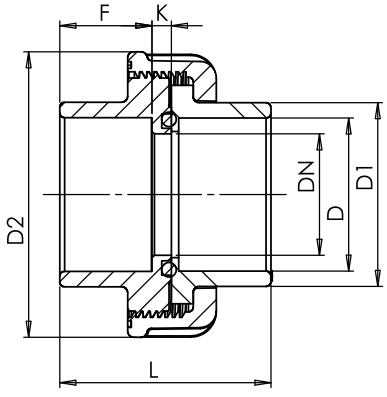

D mm	BSP	DN mm	D1 mm	D2 mm	F mm	K mm	L mm
20	1/2"	15	27	54	16	8	40
25	3/4"	20	33	60	19	8	46
32	1"	25	41	68	22	8	52
40	1 ¼"	32	50	83	26	8	60
50	1 ½"	40	61	97	31	10	72
63	2"	50	76	118	38	11	87
75	2 ½"	65	90	143	44	12	100
90	3"	80	108	178	51	14	117
110	4"	100	131	203	61	14	136

NOZBART BİR TARAFI DİŞLİ RAKORLAR (PPRC)
NOZBART ONE SIDE THREADED UNIONS (PPRC)

Renk Seçimi için Kodlar
Codes for Colors

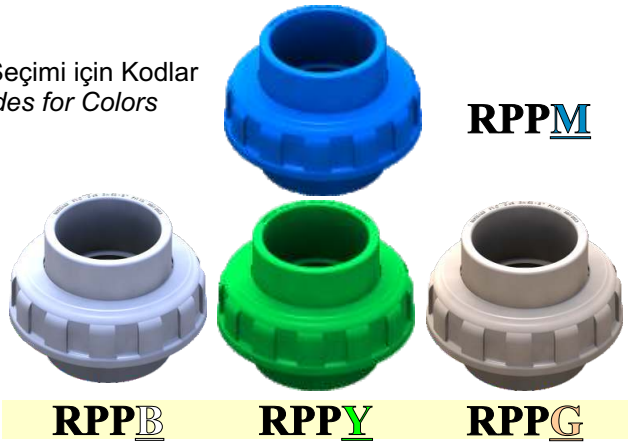

RPPM

RPPB **RPPY** **RPPG**

D		DN	PN	PPRC				FİYATI *PRICE* € / Ad.-*Unit*	AMBALAJ PACKAGE
MM	INC	MM	BAR	KOD *CODE*	KOD *CODE*	KOD *CODE*	KOD *CODE*		
20	1/2”	15	16	RPPB-021	RPPY-021	RPPG-021	RPPM-021	3,12	60
25	3/4”	20	16	RPPB-026	RPPY-026	RPPG-026	RPPM-026	4,12	40
32	1”	25	16	RPPB-033	RPPY-033	RPPG-033	RPPM-033	5,54	24
40	1 1/4”	32	16	RPPB-041	RPPY-041	RPPG-041	RPPM-041	5,82	12
50	1 1/2”	40	16	RPPB-051	RPPY-051	RPPG-051	RPPM-051	7,95	24
63	2”	50	16	RPPB-064	RPPY-064	RPPG-064	RPPM-064	9,37	12
75	2 1/2”	65	10	RPPB-076	RPPY-076	RPPG-076	RPPM-076	20,31	10
90	3”	80	10	RPPB-091	RPPY-091	RPPG-091	RPPM-091	28,12	6
110	4”	100	10	RPPB-111	RPPY-111	RPPG-111	RPPM-111	36,21	4

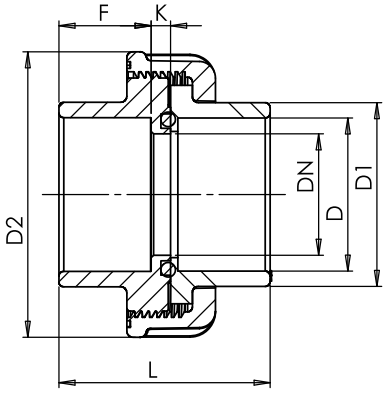

D mm	BSP	DN mm	D1 mm	D2 mm	F mm	K mm	L mm
20	1/2"	15	27	54	16	8	40
25	3/4"	20	33	60	19	8	46
32	1"	25	41	68	22	8	52
40	1 ¼"	32	50	83	26	8	60
50	1 ½"	40	61	97	31	10	72
63	2"	50	76	118	38	11	87
75	2 ½"	65	90	143	44	12	100
90	3"	80	108	178	51	14	117
110	4"	100	131	203	61	14	136

NOZBART İKİ TARAFI DİŞLİ RAKORLAR (PPRC)
NOZBART TWO SIDE THREADED UNIONS (PPRC)

Renk Seçimi için Kodlar
Codes for Colors

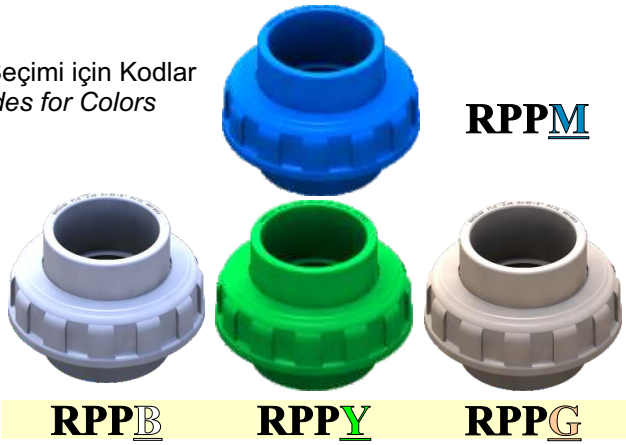

RPPM **RPPB** **RPPY** **RPPG**

D		DN	PN	PPRC				FİYATI *PRICE* € / Ad.-*Unit*	AMBALAJ PACKAGE
MM	INC	MM	BAR	KOD *CODE*	KOD *CODE*	KOD *CODE*	KOD *CODE*		
20	1/2"	15	16	RPPB-022	RPPY-022	RPPG-022	RPPM-022	3,98	60
25	3/4"	20	16	RPPB-027	RPPY-027	RPPG-027	RPPM-027	4,97	40
32	1"	25	16	RPPB-034	RPPY-034	RPPG-034	RPPM-034	6,53	24
40	1 1/4"	32	16	RPPB-042	RPPY-042	RPPG-042	RPPM-042	6,82	12
50	1 1/2"	40	16	RPPB-052	RPPY-052	RPPG-052	RPPM-052	9,23	24
63	2"	50	16	RPPB-065	RPPY-065	RPPG-065	RPPM-065	10,65	12
75	2 1/2"	65	10	RPPB-077	RPPY-077	RPPG-077	RPPM-077	21,87	10
90	3"	80	10	RPPB-092	RPPY-092	RPPG-092	RPPM-092	29,68	6
110	4"	100	10	RPPB-112	RPPY-112	RPPG-112	RPPM-112	38,06	4

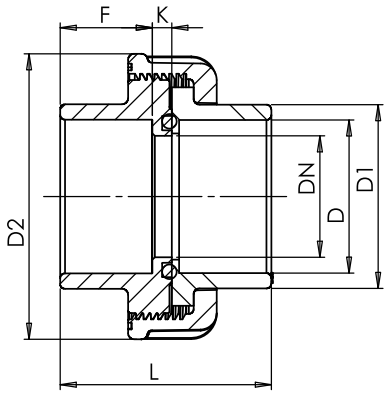

D mm	BSP	DN mm	D1 mm	D2 mm	F mm	K mm	L mm
20	1/2"	15	27	54	16	8	40
25	3/4"	20	33	60	19	8	46
32	1"	25	41	68	22	8	52
40	1 ¼"	32	50	83	26	8	60
50	1 ½"	40	61	97	31	10	72
63	2"	50	76	118	38	11	87
75	2 ½"	65	90	143	44	12	100
90	3"	80	108	178	51	14	117
110	4"	100	131	203	61	14	136

NOZBART POMPA RAKORLARI (U-PVC)
NOZBART PUMP UNIONS (U-PVC)



PRD-055
(Ø50-Ø50)



PRY-056
(Ø50-Ø63)



PRD-056
(Ø50-Ø63)



PRY-066
(Ø63-Ø63)



PRD-066
(Ø63-Ø63)



PRD-077 / PRD - 078
(Ø75-Ø75)

MALZEME CİNSİ *DESCRIPTION*	KOD *CODE*	FİYATI *PRICE* € / Ad-*Unit*
50-50 mm. Rakor (Bir tarafı dıştan dişli) ***50-50 mm.*** *Unions (One side exterior threaded)*	PRD-055	**6,67**
50-63 mm. Rakor (A tarafı dış yapıştırmalı B tarafı iç yapıştırmalı) ***50-63 mm.*** *Unions (A side exterior bondingB side interior bonding)*	PRY-056	**8,09**
50-63 mm. Rakor (A tarafı dış dişli B tarafı yapıştırma) ***50-63 mm.*** *Unions (A side exterior threaded B side bonding)*	PRD-056	**8,09**
63-63 mm. Rakor (Yapıştırma) ***63-63 mm.*** *Unions (Bonding)*	PRY-066	**8,09**
63-63 mm. Rakor (A tarafı dıştan dişli B tarafı yapıştırma) ***63-63 mm.*** *Unions (A side exterior threaded B side bonding*	PRD-066	**8,09**
75-75 mm. Rakor (A tarafı dıştan dişli B tarafı yapıştırma) ***75-75 mm.*** *Unions (A side exterior threaded B side bonding)*	PRD-077	**18,74**
75-75 mm. Rakor (A tarafı dış yapıştırmalı B tarafı iç yapıştırmalı) 75-***75 mm.*** *Unions (A side exterior bondingB side interior bonding)*	PRY-077	**18,74**

İÇTEN DİŞLİ ADAPTÖR (DİŞİ)
FEMALE ADAPTOR



D		KOD *CODE*	FİYAT *PRICE (€) € /Ad.-Unit*	AMBALAJ *PACKAGE*
MM	INC			
20	1/2"	PEA-001	0,71	300
25	1/2"	PEA-002	0,95	200
25	3/4"	PEA-003	0,95	200
25	1"	PEA-004	0,95	150
32	3/4"	PEA-005	1,01	90
32	1"	PEA-006	1,01	90
40	1"	PEA-007	2,00	60
40	1 1/4"	PEA-008	2,00	60
50	1 1/4"	PEA-009	3,27	40
50	1 1/2"	PEA-010	3,27	40
63	2"	PEA-011	4,02	26
75	2 1/2"	PEA-012	8,83	12
90	2 1/2"	PEA-013	10,34	6
90	3"	PEA-014	10,34	6
110	3"	PEA-015	22,29	6
110	4"	PEA-016	22,29	6

DIŞTAN DİŞLİ ADAPTÖR (ERKEK)
MALE ADAPTOR



D		KOD *CODE*	FİYAT *PRICE (€) € /Ad.-Unit*	AMBALAJ *PACKAGE*
MM	INC			
20	1/2"	PEA-050	0,71	300
20	3/4"	PEA-051	0,71	300
25	1/2"	PEA-052	0,95	200
25	3/4"	PEA-053	0,95	200
25	1"	PEA-054	0,95	150
32	3/4"	PEA-055	1,01	110
32	1"	PEA-056	1,01	110
32	1 1/4"	PEA-057	1,01	110
40	1"	PEA-058	2,00	70
40	1 1/4"	PEA-059	2,00	70
40	1 1/2"	PEA-060	2,00	70
50	1 1/4"	PEA-061	3,27	45
50	1 1/2"	PEA-062	3,27	45
50	2"	PEA-063	3,27	45
63	1 1/2"	PEA-064	4,02	28
63	2"	PEA-065	4,02	28
75	2 1/2"	PEA-066	8,83	12
90	3"	PEA-067	10,34	6
110	3"	PEA-068	22,29	6
110	4"	PEA-069	22,29	6

İÇTEN DİŞLİ DİRSEK
FEMALE ELBOW



D		KOD *CODE*	FİYAT *PRICE (€) € /Ad.-Unit*	AMBALAJ *PACKAGE*
MM	INC			
20	1/2"	PEA-100	1,01	180
25	1/2"	PEA-101	1,41	120
25	3/4"	PEA-102	1,41	120
32	3/4"	PEA-103	1,51	75
32	1"	PEA-104	1,51	75
40	1"	PEA-105	3,21	40
40	1 1/4"	PEA-106	3,21	40
50	1 1/4"	PEA-107	5,03	20
50	1 1/2"	PEA-108	5,03	20
63	2"	PEA-109	5,92	15
75	2"	PEA-110	13,35	8
75	2 1/2"	PEA-111	13,35	8
90	2 1/2"	PEA-112	16,57	6
90	3"	PEA-113	16,57	6
110	3"	PEA-114	31,33	3
110	4"	PEA-115	31,33	3

GEÇME TE
EQUAL TEE



D	KOD *CODE*	FİYAT *PRICE (€) € /Ad.-Unit*	AMBALAJ *PACKAGE*
20x20	PEA-150	1,41	90
25x25	PEA-151	2,81	60
32x32	PEA-152	3,72	30
40x40	PEA-153	5,92	20
50x50	PEA-154	8,93	12
63x63	PEA-155	11,05	10
75x75	PEA-156	23,90	5
90x90	PEA-157	34,93	2
110x110	PEA-158	58,73	1

MANŞON
INTERMEDIATE UNIONS



D	KOD *CODE*	FİYAT *PRICE (€) € /Ad.-Unit*	AMBALAJ *PACKAGE*
20x20	PEA-201	1,01	160
25x25	PEA-202	1,31	110
32x32	PEA-203	1,60	60
40x40	PEA-204	3,31	35
50x50	PEA-205	4,42	25
63x63	PEA-206	6,43	15
75x75	PEA-207	11,35	7
90x90	PEA-208	16,67	4
110x110	PEA-209	24,79	3

GEÇME DİRSEK
EQUAL ELBOW



D	KOD *CODE*	FİYAT *PRICE (€) € /Ad.-Unit*	AMBALAJ *PACKAGE*
20x20	PEA-250	1,51	150
25x25	PEA-251	1,90	80
32x32	PEA-252	2,51	45
40x40	PEA-253	4,22	30
50x50	PEA-254	6,63	20
63x63	PEA-255	7,33	12
75x75	PEA-256	17,88	7
90x90	PEA-257	20,48	4
110x110	PEA-258	42,06	2

REDÜKSİYONLU TE
REDUCED TEE



D	KOD *CODE*	FİYAT *PRICE (€)* € /Ad.-*Unit*	AMBALAJ *PACKAGE*
25x20x25	PEA-600	2,71	60
32x20x32	PEA-601	3,31	35
32x25x32	PEA-602	3,31	35
40x25x40	PEA-603	5,52	22
40x32x40	PEA-604	5,52	22
50x32x50	PEA-605	7,23	12
50x40x50	PEA-606	7,23	12
63x32x63	PEA-607	10,44	10
63x40x63	PEA-608	10,44	10
63x50x63	PEA-609	10,75	10
75x50x75	PEA-610	20,28	5
75x63x75	PEA-611	20,28	5
90x63x90	PEA-612	32,33	2
90x75x90	PEA-613	32,33	2
110x63x110	PEA-614	39,15	1
110x75x110	PEA-615	41,16	1
110x90x110	PEA-616	46,10	1

REDÜKSİYON
REDUCED UNIONS



D	KOD *CODE*	FİYAT *PRICE (€)* € /Ad.-*Unit*	AMBALAJ *PACKAGE*
25x20	PEA-350	1,01	110
32x20	PEA-351	1,21	90
32x25	PEA-352	1,21	70
40x25	PEA-353	2,61	50
40x32	PEA-354	2,61	45
50x32	PEA-355	3,62	35
50x40	PEA-356	3,62	30
63x32	PEA-357	7,63	18
63x40	PEA-358	7,63	18
63x50	PEA-359	7,63	18
75x50	PEA-360	10,04	7
75x63	PEA-361	10,04	7
90x63	PEA-362	13,56	6
90x75	PEA-363	13,56	6
110x75	PEA-364	21,09	4
110x90	PEA-365	21,09	4

İÇTEN DİŞLİ TE
FEMALE TEE



D	KOD *CODE*	FİYAT *PRICE (€)* € /Ad.-*Unit*	AMBALAJ *PACKAGE*
20x1/2"x20	PEA-401	1,70	110
25x1/2"x25	PEA-402	2,22	75
25x3/4"x25	PEA-403	2,22	75
32x1/2"x32	PEA-404	3,21	40
32x3/4"x32	PEA-405	3,21	40
32x1"x32	PEA-406	3,21	40
40x3/4"x40	PEA-407	4,81	25
40x1"x40	PEA-408	4,81	25
40x1 1/4"x40	PEA-409	4,81	25
50x1"x50	PEA-410	7,53	15
50x1 1/4"x50	PEA-411	7,53	15
50x1 1/2"x50	PEA-412	7,53	15
63x1 1/4"x63	PEA-413	9,34	10
63x1 1/2"x63	PEA-414	9,34	10
63x2"x63	PEA-415	9,34	10
75x2"x75	PEA-416	19,07	6
75x2 1/2"x75	PEA-417	19,07	6
90x2 1/2"x90	PEA-418	29,11	3
90x3"x90	PEA-419	29,11	3
110x3"x110	PEA-420	47,19	1
110x4"x110	PEA-421	47,19	1

DİŞ DİŞLİ TE
MALE TEE



D	KOD *CODE*	FİYAT *PRICE (€)* € /Ad.-*Unit*	AMBALAJ *PACKAGE*
20x1/2"x20	PEA-700	1,71	110
20x3/4"x20	PEA-701	1,71	110
25x1/2"x25	PEA-702	2,26	75
25x3/4"x25	PEA-703	2,26	75
25x1"x25	PEA-704	2,26	75
32x1/2"x32	PEA-705	3,21	40
32x3/4"x32	PEA-706	3,21	40
32x1"x32	PEA-707	3,21	40
40x1"x40	PEA-708	4,82	25
40x1 1/4"x40	PEA-709	4,82	25
50x1 1/4"x50	PEA-710	7,53	15
50x1 1/2"x50	PEA-711	7,53	15
63x2"x63	PEA-712	9,34	10
75x2"x75	PEA-713	19,07	6
75x2 1/2"x75	PEA-714	19,07	6
90x2 1/2"90	PEA-715	28,81	3
90x3"x90	PEA-716	28,81	3
110x3"x110	PEA-717	46,78	1
110x4"x110	PEA-718	46,78	1

TAPA
END CAP



D MM	KOD *CODE*	FİYAT *PRICE (€)* € /Ad.-*Unit*	AMBALAJ *PACKAGE*
20	PEA-500	0,81	250
25	PEA-501	1,01	175
32	PEA-502	1,31	100
40	PEA-503	2,00	65
50	PEA-504	3,11	50
63	PEA-505	4,42	35
75	PEA-506	8,73	15
90	PEA-507	11,94	7
110	PEA-508	19,58	6

DIŞTAN DİŞLİ DİRSEK
MALE ELBOW



D	KOD *CODE*	FİYAT *PRICE (€)* € /Ad.-*Unit*	AMBALAJ *PACKAGE*
20x1/2"	PEA-550	1,01	180
20x3/4"	PEA-551	1,01	180
25x1/2"	PEA-552	1,41	120
25x3/4	PEA-553	1,41	120
25x1	PEA-554	1,41	120
32x3/4	PEA-555	1,51	75
32x1	PEA-556	1,51	75
40x1"	PEA-557	3,21	40
40x1 1/4"	PEA-558	3,21	40
50x1 1/4"	PEA-559	5,02	20
50x1 1/2"	PEA-560	5,02	20
63x2"	PEA-561	5,92	15
75x2 1/2"	PEA-562	13,35	8
90x3"	PEA-563	16,57	6
110x3"	PEA-564	31,32	3
110x4"	PEA-565	31,32	3



U-PVC Rakorlar
U-PVC Unions
O-Ring / *O-Ring* : **EPDM**

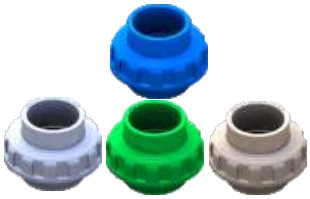

PPRC Rakorlar
PPRC Unions
O-Ringler / *O-Rings* : **EPDM**

Sıcaklık - Kullanım Basıncı Diyagramı
Temperature - Operation Pressure Diagram

U-PVC

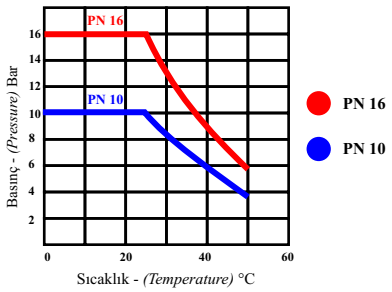

D20 - D63 (½" - 2") : PN 16 (240 psi)
D75 - D110 (2" - 4") : PN 10 (150 psi)

PPRC

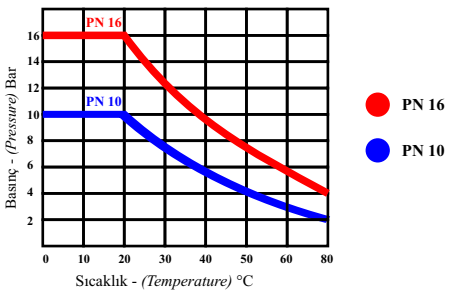

D20 - D63 (½" - 2") : PN 16 (240 psi)
D75 - D110 (2" - 4") : PN 10 (150 psi)

- 20 mm (1/2") - 110 mm (4") tam geçişli tüm ebatlarda Metrik ve İngiliz standardında.
  Sizes from 20 mm to 110 mm (1/2 "- 4") Metric and British standard series.
- Rahat ve kolay montaj imkanı.
  Comfortable and easy installation.
- Tamamıyla termoplastik malzemeden mamul, korozyonsuz sağlıklı çalışma.
  Made of thermoplastic material, work without any corrosion
- Ortam koşullarına, kimyasal ve mekanik etkilere üstün dayanım.
  Excellent mechanical and environmental strength.
- Endüstriyel uygulamalar, arıtma sistemleri ve yüzme havuzları için ideal.
  Ideally suited for industrial, water treatment or water distribution applications.
- Vana ve çekvalfle uyumlu bağlantı.
  Valve and check valve compatible connection.

Somun Sıkma Torku / *Nut Torque*								
20 mm	**25 mm**	**32 mm**	**40 mm**	**50 mm**	**63 mm**	**75 mm**	**90 mm**	**110 mm**
4,5 Nm	5,5 Nm	6 Nm	13 Nm	18 Nm	45 Nm	60 Nm	73 Nm	88 Nm

RAKOR KÜRESEL VANA VE ÇEKVALFLERİN MONTAJINDA DİKKAT EDİLMESİ GEREKEN HUSUSLAR

İmalatını yaptığımız rakorlar iki paralel yüzeyin birbiri üzerine oturarak bir plastik somunla sıkıştırılması esasına göre çalışmaktadır. Aynı eksende döşenmiş iki başı kelepçe ile zemine tesbitli sabit hatların üzerine pompa, gösterge, muhtelif aparat ve cihazların kolayca takılması ve sökülmesini temin ederler. Bu sökme ve takma işlemi iki paralel yüzey arasında olacağından boruları geri çekmeye hatları kesmeye veya esnetmeye ihtiyaç göstermeden pratik ayrılma birleşme sağlarlar.

Bu rakorlar toprak altına döşenmiş boruların birleştirilmesi, aynı eksende olmayan boruların eksene getirilmesi, kıvrılmış uzunluğu yetmeyen hatların gerdirilerek devam ettirilmesi, iki ucu sarkan boruların birleştirilerek ağırlığın rakora taşıttırılması işlerinde kesinlikle kullanılamazlar. Çünkü borulardaki eğilme, bükülme ve yan kuvvetler iki paralel yüzeyi sıkıştıran somuna manivela tesiri yaparak dişlerin sıyrılmasına sebep olur. Bu sıyrılma su basıncından değil manivela kuvvetinden doğar. Böyle yerlerde kullanılan rakorlar iş görse bile ileride sorun yaratırlar.

Küresel vanalar ve çekvalflerde aynı teknik esaslar dahilinde kullanılmalıdır.

UNIONS BALL VALVES AND CHECK VALVE ASSEMBLY NOTICES

Our unions operate according to the principle of nesting two parallel surfaces one upon another and compressing them with a plastic nut. They assure assembling and disassembling of pumps, indicators, various equipments and devices on fixed lines which are installed in the same axis and both sides fixed to the ground with clamps. As this assembling and disassembling processes take place between two parallel surfaces, they assure an easy split and joining without requiring to cut or flex the lines and to pull back the pipes.

These unions are absolutely not used for joining pipes lines under soil, bringing pipes to the same axis, stretching the lines that the bended lengths aren't enough, joining carrying the weight of the pipe lines which both sides dangling. Using unions in these cases influence a leverage effect on nut, and cause threads to be grazed. This grazing is not coming from water pressure but from crank strength. Although unions work in mentioned circumstances, they will cause problems in the future.

Ball valves and check valves should be used according to the same technical bases.







u-pvc fittingsler ve borular

u-pvc fittings and pipes

2022

Fiyat Listesi-*Price List*

NOZBART®













TÜV CERT
DIN EN ISO 9001:2015
Zertifikat 15 100 52993

TSE

EAC CE

UHE
" UHE Kurucu Üyesidir."

* Farklı uygulamalar için yüksek kalite U-P.V.C'den mamul.
  Made of high quality U-PVC material for diverse applications.

* Tamamıyla termoplastik malzemeden mamul, korozyonsuz sağlıklı çalışma.
  Made of thermoplastic material, working without corrosion

* Ortam koşullarına ve mekanik etkilere üstün dayanım.
  Excellent mechanical and environmental strength.

* Yüzme havuzu, endüstriyel uygulamalar, arıtma sistemleri ve içme suyu sistemlerine uygun.
  Ideally suited for swimming pool, industrial, water treatment or water distribution applications.

* Metrik seriler ISO 727, EN 1452, DIN 8063 ve dişli seriler ISO R7, ISO 228/1, BS 21, DIN 2999 standartlarına uygun.
  Metric series with ISO 727, EN 1452, DIN 8063 and threaded series with ISO R7, ISO 228/1, BS 21, DIN 2999.

* Asitler dahil olmak üzere birçok kimyasal ile çalışma imkanı.
  U-PVC fittings are resistant to a wide range of chemicals including acids.

* Tamamıyla orjinal hammaddeden üretilmiş olup, geri dönüşüm (hurda) malzeme kullanılmamaktadır.
  Our products is made completely from the original raw materials, recycling (waste) material does not contain.

U-P.V.C FITTINGSLER İÇİN AKIŞKAN SICAKLIĞINA BAĞLI KULLANIM BASINCI DİYAGRAMI
TEMPERATURE - PRESSURE DIAGRAM FOR U-PVC FITTINGS

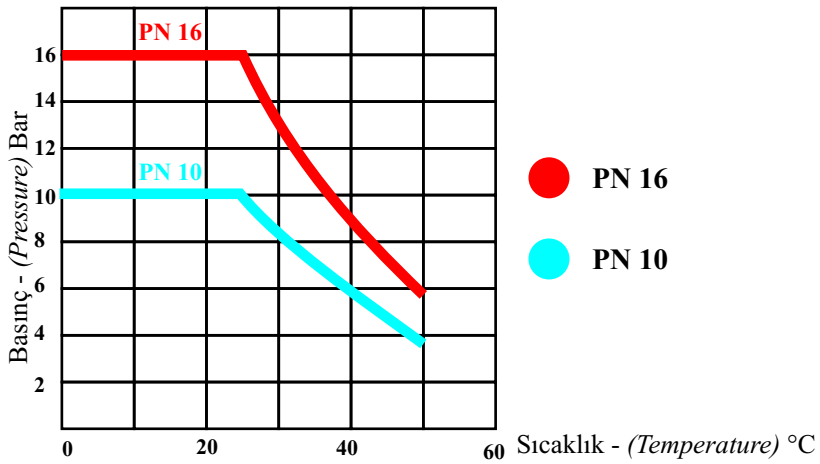

U-PVC FITTINGS İÇ VE BORU DIŞ TOLERANS GRAFİĞİ
U-PVC FITTINGS INTERNAL AND PIPE EXTERNAL TOLERANCE GRAPH

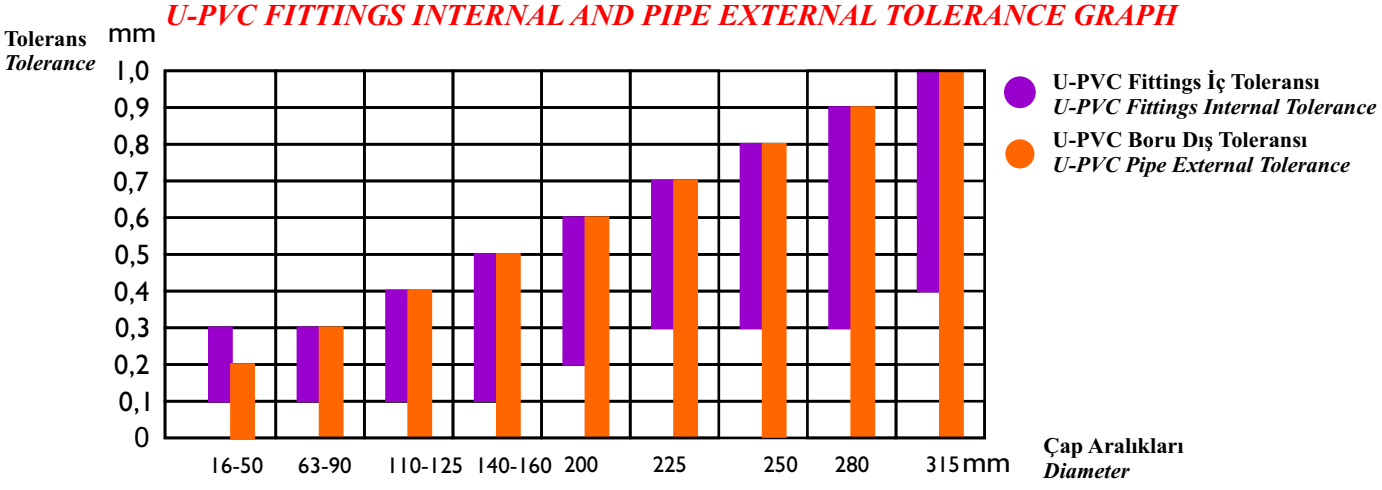

DIN EN ISO 9001:2015
Zertifikat 15 100 52993
" UHE Kurucu Üyesidir."
PLASTİK VE MAKİNA KALIP SANAYİ VE TİCARET LİMİTED ŞİRKETİ

90° DERECE DİRSEK
90° ELBOW

- Metrik yapıştırma soketli
  Metric female solvent socket



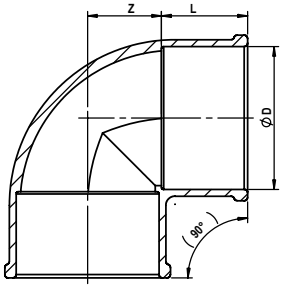

D MM	D INC	KOD *CODE*	Fiyatı *Price* (€)	PN	L	Z	Ambalaj *Package*
20	**1/2”**	F90-020	**0,36**	16	16	11	650
25	**3/4”**	F90-025	**0,41**	16	19	13,5	300
32	**1”**	F90-032	**0,62**	16	22	17	170
40	**1 ¼”**	F90-040	**1,04**	16	26	21	80
50	**1 ½”**	F90-050	**1,05**	16	31	26	150
63	**2”**	F90-063	**1,31**	16	38	32,5	70
75	**2 ½”**	F90-075	**2,63**	16	44	38,5	40
90	**3”**	F90-090	**3,62**	16	51	46	30
110	**4”**	F90-110	**6,11**	16	61	56	30
125	**4 ½”**	F90-125	**9,16**	16	69	63	20
140	**5”**	F90-140	**13,56**	16	76	71	15
160	**6”**	F90-160	**17,47**	16	86	81	12
200	**7”**	F90-200	**42,60**	10	106	100	8
225	**8”**	F90-225	**61,91**	10	119	113	6
250	**9”**	F90-250	**164,01**	10	131	188	2
280	**10”**	F90-280	**253,47**	10	147	210	2
315	**12”**	F90-315	**295,36**	10	164	236	1
355	**14”**	F90-355	**462,21**	10	184	-	1
400	**16”**	F90-400	**566,58**	10	206	-	1

Tüm ürünlerimiz enjeksiyondur.
All our products are manufactured by injection.

90° DERECE TEK TARAFI DİŞLİ DİRSEK
90° ELBOW (ONE SIDE THREADED)

- Metrik yapıştırma soketli
  Metric female solvent socket
- BSP İç Dişli
  BSP female thread socket

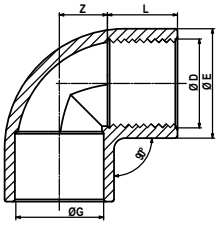

D MM	G INC	KOD *CODE*	Fiyatı *Price* (€)	PN	L	Z	E
20	**1/2”**	F90-021	**0,94**	16	16	11	25
25	**3/4”**	F90-026	**1,12**	16	19	13,5	32
32	**1”**	F90-033	**1,35**	16	22	17	40
40	**1 ¼”**	F90-041	**2,19**	16	26	21	50

Tüm ürünlerimiz enjeksiyondur.
All our products are manufactured by injection.

90° DERECE İKİ TARAFI DİŞLİ DİRSEK
90° ELBOW (TWO SIDE THREADED)

- BSP İç Dişli
  BSP female thread socket

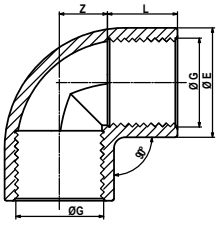

D MM	G INC	KOD *CODE*	Fiyatı *Price* (€)	PN	L	Z	E
20	**1/2”**	F90-022	**1,08**	16	16	11	25
25	**3/4”**	F90-027	**1,29**	16	19	13,5	32
32	**1”**	F90-034	**1,56**	16	22	17	40
40	**1 ¼”**	F90-042	**2,51**	16	26	21	50

Tüm ürünlerimiz enjeksiyondur.
All our products are manufactured by injection.

45° DERECE DİRSEK
45° ELBOW

- Metrik yapıştırma soketli
  Metric female solvent socket



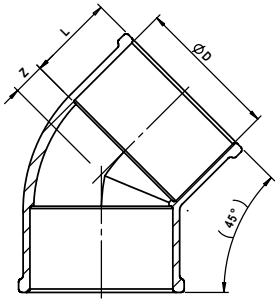

D MM	D INC	KOD *CODE*	Fiyatı *Price* (€)	PN	L	Z	Ambalaj *Package*
20	**1/2”**	F45-020	**0,36**	16	16	5	750
25	**3/4”**	F45-025	**0,41**	16	19	6	400
32	**1”**	F45-032	**0,62**	16	22	7,5	200
40	**1 ¼”**	F45-040	**1,00**	16	26	9,5	100
50	**1 ½”**	F45-050	**1,01**	16	31	11,5	180
63	**2”**	F45-063	**1,19**	16	38	14	85
75	**2 ½”**	F45-075	**2,49**	16	44	16,5	50
90	**3”**	F45-090	**3,37**	16	51	19,5	30
110	**4”**	F45-110	**5,68**	16	61	23,5	38
125	**4 ½”**	F45-125	**8,73**	16	69	27	25
140	**5”**	F45-140	**12,50**	16	76	30	18
160	**6”**	F45-160	**17,40**	16	86	34	12
200	**7”**	F45-200	**37,35**	10	106	42,5	10
225	**8”**	F45-225	**61,20**	10	119	48	8
250	**9”**	F45-250	**141,72**	10	131	58	2
280	**10”**	F45-280	**231,18**	10	147	62	2
315	**12”**	F45-315	**244,24**	10	164	66	1
355	**14”**	F45-355	**425,29**	10	184	-	1
400	**16”**	F45-400	**508,36**	10	206	-	1

Tüm ürünlerimiz enjeksiyondur.
All our products are manufactured by injection.

45° DERECE TEK TARAFI DİŞLİ DİRSEK
45° ELBOW (ONE SIDE THREADED)

- Metrik yapıştırma soketli
  Metric female solvent socket
- BSP İç Dişli
  BSP female thread socket

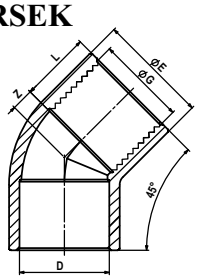

D MM	G INC	KOD *CODE*	Fiyatı *Price* (€)	PN	L	Z	E
20	**1/2”**	F45-021	**0,95**	16	16	5	25
25	**3/4”**	F45-026	**1,14**	16	19	6	32
32	**1”**	F45-033	**1,36**	16	22	7,5	40
40	**1 ¼”**	F45-041	**2,20**	16	26	9,5	50

Tüm ürünlerimiz enjeksiyondur.
All our products are manufactured by injection.

45° DERECE İKİ TARAFI DİŞLİ DİRSEK
45° ELBOW (TWO SIDE THREADED)

- BSP İç Dişli
  BSP female thread socket

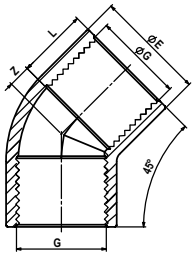

D MM	G INC	KOD *CODE*	Fiyatı *Price* (€)	PN	L	Z	E
20	**1/2”**	F45-022	**1,09**	16	16	5	25
25	**3/4”**	F45-027	**1,31**	16	19	6	32
32	**1”**	F45-034	**1,56**	16	22	7,5	40
40	**1 ¼”**	F45-042	**2,56**	16	26	9,5	50

Tüm ürünlerimiz enjeksiyondur.
All our products are manufactured by injection.

TE
TEE

- Metrik yapıştırma soketli
  Metric female solvent socket



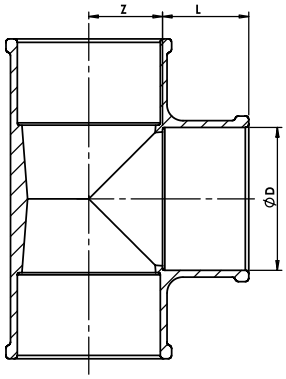

D MM	D INC	KOD *CODE*	Fiyatı *Price* (€)	PN	L	Z	Ambalaj *Package*
20	**1/2”**	FTE-020	**0,41**	16	16	11	400
25	**3/4”**	FTE-025	**0,48**	16	19	13,5	200
32	**1”**	FTE-032	**0,97**	16	22	17	100
40	**1 ¼”**	FTE-040	**1,18**	16	26	21	50
50	**1 ½”**	FTE-050	**1,19**	16	31	26	90
63	**2”**	FTE-063	**1,70**	16	38	32,5	50
75	**2 ½”**	FTE-075	**3,05**	16	44	38,5	30
90	**3”**	FTE-090	**4,69**	16	51	46	20
110	**4”**	FTE-110	**7,46**	16	61	56	25
125	**4 ½”**	FTE-125	**11,22**	16	69	63	16
140	**5”**	FTE-140	**18,03**	16	76	71	10
160	**6”**	FTE-160	**24,99**	16	86	81	8
200	**7”**	FTE-200	**44,59**	10	106	100	5
225	**8”**	FTE-225	**83,50**	10	119	113	4
250	**9”**	FTE-250	**181,90**	10	131	128	2
280	**10”**	FTE-280	**286,27**	10	147	144	2
315	**12”**	FTE-315	**335,55**	10	164	162	1
355	**14”**	FTE-355	**678,76**	10	184	-	1
400	**16”**	FTE-400	**700,77**	10	206	-	1

Tüm ürünlerimiz enjeksiyondur.
All our products are manufactured by injection.

TEK TARAFI DİŞLİ TE
TEE (ONE SIDE THREADED)

- Metrik yapıştırma soketli
  Metric female solvent socket
- BSP İç Dişli
  BSP female thread socket

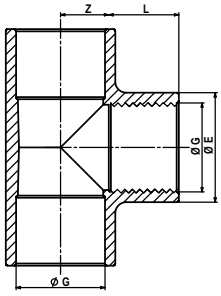

D MM	G INC	KOD *CODE*	Fiyatı *Price* (€)	PN	L	Z	E
20	**1/2”**	FTE-021	**1,32**	16	16	11	25
25	**3/4”**	FTE-026	**1,38**	16	19	13,5	32
32	**1”**	FTE-033	**2,02**	16	22	17	40
40	**1 ¼”**	FTE-041	**2,41**	16	26	21	50

Tüm ürünlerimiz enjeksiyondur.
All our products are manufactured by injection.

İNEGAL TE
REDUCING TEE

- Metrik yapıştırma soketli
  Metric female solvent socket



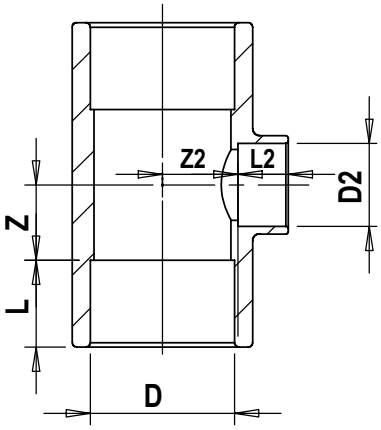

	D MM	D INC	D2	KOD *CODE*	Fiyatı *Price* (€)	PN	L	L2	Z	Z2
+	**50**	**1 ½”**	32	T50-32	**1,68**	16	31	22	28	28
	63	**2”**	32	T63-32	**3,32**	16	38	22	35	26
	63	**2”**	50	T63-50	**3,14**	16	38	31	35	34
	75	**2 ½”**	50	T75-50	**4,03**	16	44	38	40	41
	75	**2 ½”**	63	T75-63	**4,26**	16	44	38	40	41
	90	**3”**	50	T90-50	**5,74**	16	51	38	46	55
	90	**3”**	63	T90-63	**6,04**	16	51	38	46	55
	90	**3”**	75	T90-75	**6,25**	16	51	38	46	55
	110	**4”**	63	T110-63	**8,24**	16	61	38	56	65
	110	**4”**	75	T110-75	**8,66**	16	61	44	56	65
	110	**4”**	90	T110-90	**9,09**	16	61	51	56	65
+	**125**	**4 ½”**	63	T125-63	**18,03**	16	69	38	64	75
+	**125**	**4 ½”**	75	T125-75	**17,75**	16	69	44	64	83
	125	**4 ½”**	90	T125-90	**16,90**	16	69	51	64	75
	125	**4 ½”**	110	T125-110	**18,32**	16	69	61	64	75
+	**140**	**5”**	63	T140-63	**25,99**	16	76	66	72	97
+	**140**	**5”**	75	T140-75	**25,70**	16	76	44	72	91
+	**140**	**5”**	90	T140-90	**24,78**	16	76	51	72	75
+	**140**	**5”**	110	T140-110	**22,58**	16	76	61	72	74
+	**160**	**6”**	63	T160-63	**32,80**	16	86	38	81	105
+	**160**	**6”**	75	T160-75	**32,52**	16	86	44	81	99
+	**160**	**6”**	90	T160-90	**31,81**	16	86	51	81	93
	160	**6”**	110	T160-110	**42,32**	16	86	61	81	81
+	**160**	**6”**	125	T160-125	**37,63**	16	86	69	81	105
+	**200**	**7”**	75	T200-75	**60,07**	10	106	44	107	147
	200	**7”**	90	T200-90	**59,36**	10	106	51	107	141
	200	**7”**	110	T200-110	**59,93**	10	106	61	107	131
+	**200**	**7”**	125	T200-125	**56,09**	10	106	69	107	115
+	**200**	**7”**	140	T200-140	**54,25**	10	106	76	107	110
	200	**7”**	160	T200-160	**92,59**	10	106	86	107	106
+	**225**	**8”**	110	T225-110	**104,65**	10	108	60	120	119
+	**225**	**8”**	125	T225-125	**103,66**	10	108	67	120	162
+	**225**	**8”**	140	T225-140	**101,81**	10	119	76	120	157
+	**225**	**8”**	160	T225-160	**99,12**	10	119	86	120	119
+	**225**	**8”**	200	T225-200	**90,74**	10	119	106	114	126
+	**250**	**9”**	140	T250-140	**268,66**	10	131	76	132	191
+	**250**	**9”**	160	T250-160	**265,97**	10	131	86	132	169
+	**250**	**9”**	200	T250-200	**257,59**	10	131	106	132	157
+	**250**	**9”**	225	T250-225	**247,51**	10	131	119	132	144
+	**280**	**10”**	140	T280-140	**365,51**	10	147	76	152	226
+	**280**	**10”**	160	T280-160	**362,81**	10	147	86	152	204
+	**280**	**10”**	200	T280-200	**354,43**	10	147	106	152	192
+	**280**	**10”**	225	T280-225	**344,35**	10	147	119	152	179
+	**280**	**10”**	250	T280-250	**317,51**	10	147	131	152	167
+	**315**	**12”**	280	T315-280	**409,39**	10	164	147	168	184
+	**355**	**14”**	280	T355-280	**636,73**	10	184	147	196	242
+	**355**	**14”**	315	T355-315	**631,47**	10	184	164	196	224
+	**400**	**16”**	280	T400-280	**872,31**	10	206	147	214	283
+	**400**	**16”**	315	T400-315	**842,49**	10	206	164	214	265
+	**400**	**16”**	355	T400-355	**827,58**	10	206	164	214	237

Enjeksiyon-Injection

Enj-Inj

Enj-Inj

Enj-Inj

Enj-Inj

+ Redüksiyon yapıştırılmadan verilecektir.
Reduction will not be glued.

TÜV CERT DIN EN ISO 9001:2015 Zertifikat 15 100 52993
TSE
EAC CE
UHE "UHE Kurucu Üyesidir."
PLASTİK VE MAKİNA KALIP SANAYİ VE TİCARET LİMİTED ŞİRKETİ

KÖR TAPA
CAP

✔ Metrik yapıştırma soketli
Metric female solvent socket



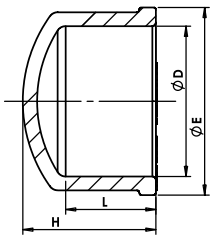

	D MM	D INC	KOD *CODE*	Fiyatı *Price* (€)	PN	L	H	E	Ambalaj *Package*
	20	1/2”	FKT-020	0,24	16	16	24	27	1200
	25	3/4”	FKT-025	0,30	16	19	29	32	800
	32	1”	FKT-032	0,37	16	22	32	41	400
	40	1 ¼”	FKT-040	0,44	16	26	40	54	250
	50	1 ½”	FKT-050	0,68	16	31	45	64	130
	63	2”	FKT-063	0,81	16	38	56	79	60
	75	2 ½”	FKT-075	1,38	16	44	66	93	35
	90	3”	FKT-090	1,80	16	51	76,5	110	20
	110	4”	FKT-110	2,64	16	61	92	133	15
	125	4 ½”	FKT-125	4,26	16	69	115	144	32
	140	5”	FKT-140	5,40	16	76	122	161,5	20
	160	6”	FKT-160	9,88	16	86	140	185	12
	200	7”	FKT-200	15,76	10	106	173	230	6
	225	8”	FKT-225	26,41	10	119	196,5	260	10
	250	9”	FKT-250	40,33	10	131	210	289	1
	280	10”	FKT-280	56,80	10	147	240	320,5	1
	315	12”	FKT-315	75,26	10	164	262	358	1
*	355	14”	FKT-355K	195,40	10	184	-	-	2
*	400	16”	FKT-400K	296,78	10	206	-	-	2

** Konfeksiyon / Hand made*

MANŞON
MUFF

✔ Metrik yapıştırma soketli
Metric female solvent socket



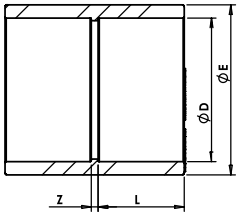

D MM	D INC	KOD *CODE*	Fiyatı *Price* (€)	PN	L	Z	E	Ambalaj *Package*
20	1/2”	FMN-020	0,23	16	16	3	26	900
25	3/4”	FMN-025	0,28	16	19	3	31	450
32	1”	FMN-032	0,33	16	22	3	38	250
40	1 ¼”	FMN-040	0,51	16	26	3	48	140
50	1 ½”	FMN-050	0,53	16	31	3	60	75
63	2”	FMN-063	0,85	16	38	3	75	35
75	2 ½”	FMN-075	1,72	16	44	4	89	25
90	3”	FMN-090	2,17	16	51	5	106	15
110	4”	FMN-110	3,69	16	61	6	127	28
125	4 ½”	FMN-125	4,54	16	69	6	140	36
140	5”	FMN-140	5,40	16	76	8	160	30
160	6”	FMN-160	8,09	16	86	8	187	20
200	7”	FMN-200	18,11	10	106	10	228	10
225	8”	FMN-225	28,97	10	119	10	252	6
250	9”	FMN-250	49,56	10	131	10	286	1
280	10”	FMN-280	78,46	10	147	10	320	1
315	12”	FMN-315	97,27	10	164	12	355	1
355	14”	FMN-355	143,70	10	184	-	-	1
400	16”	FMN-400	165,86	10	206	7	432	1

Tüm ürünlerimiz enjeksiyondur.
All our products are manufactured by injection.

FLANŞ
FLANGE



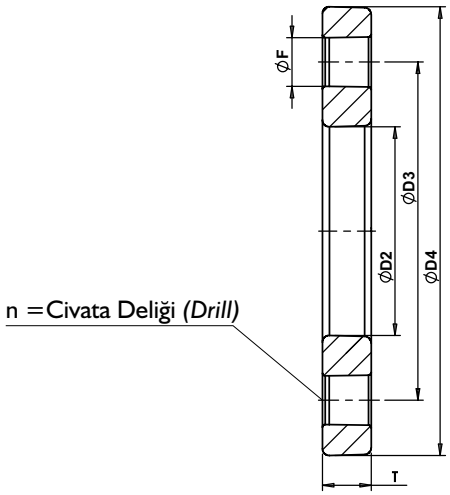

U-PVC

D		KOD	Fiyatı	PN	D2	D3	D4	T	F	n	Ambalaj
MM	INC	*CODE*	*Price* (€)								*Package*
20	**1/2”**	FFL-020	**1,56**	16	28	65	95	11	14	4	220
25	**3/4”**	FFL-025	**1,56**	16	34	75	105	12	14	4	170
32	**1”**	FFL-032	**1,78**	16	42	85	115	14	14	4	110
40	**1 ¼”**	FFL-040	**2,06**	16	51	100	140	15	18	4	75
50	**1 ½”**	FFL-050	**2,06**	16	62	110	150	15,5	18	4	65
63	**2”**	FFL-063	**2,49**	16	78	125	165	18	18	4	42
75	**2 ½”**	FFL-075	**3,20**	16	92	145	185	20	18	4	30
90	**3”**	FFL-090	**3,55**	16	110	160	200	22	18	8	72
110	**4”**	FFL-110	**4,19**	16	133	180	220	24	18	8	35
125	**4 ½”**	FFL-125	**5,47**	16	150	210	250	26	18	8	30
140	**5”**	FFL-140	**5,33**	16	167	210	250	26	18	8	25
160	**6”**	FFL-160	**6,96**	16	190	240	285	28	22	8	20
200	**7”**	FFL-200	**13,70**	10	225	295	340	36	22	8	10
225	**8”**	FFL-225	**13,70**	10	250	295	340	36	22	8	10
250	**9”**	FFL-250	**66,74**	10	284	350	395	36	22	12	8
280	**10”**	FFL-280	**56,66**	10	307	350	395	36	22	12	1
315	**12”**	FFL-315	**82,08**	10	349	400	450	36	22	12	1
355	**14”**	FFL-355	**298,20**	10	388	460	505	38	22	16	1
400	**16”**	FFL-400	**468,60**	10	442	515	565	42	26	16	1

355 ve 400 mm kole ve flanşlar takım olarak satılmaktadır.
355 and 400 mm cole and flange are sold as a set.
Tüm ürünlerimiz enjeksiyondur.
All our products are manufactured by injection.

KOLE
COLE



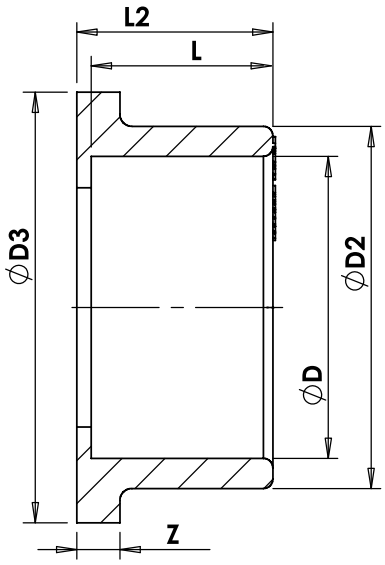

- Metrik ve BSP yapıştırma soketli
  Metric and BSP female solvent socket

U-PVC

METRİK-*METRIC* TSE / ISO / DIN		IMPERIAL BS / ANSI / ASTM			AUSTRALIA / NEW ZEALAND AS / NZS									
D mm	KOD *CODE*	D INCH	D mm	KOD *CODE*	D mm	KOD *CODE*	DN mm	PN	FİYAT *PRICE* (€)	L	L2	Z	D2	D3
20	FKL-020	1/2"	21.3	AFKL-020	21.3	AFKL-020	15	16	**0,75**	16	19	6	27	34
25	FKL-025	3/4"	26.9	AFKL-025	26.9	AFKL-025	20	16	**0,75**	19	21	7	33	41
32	FKL-032	1"	33.7	AFKL-032	33.7	AFKL-032	25	16	**0,94**	22	25	7	41	50
40	FKL-040	1 1/4"	42.4	AFKL-040	42.4	AFKL-040	32	16	**1,07**	26	29	8	50	61
50	FKL-050	1 1/2"	48.3	AFKL-050	48.3	AFKL-050	40	16	**1,07**	31	34	8	61	73
63	FKL-063	2"	60.3	AFKL-063	60.3	AFKL-063	50	16	**1,09**	38	41	9	76	90
75	FKL-075	2 1/2"	75.3	AFKL-075	75.3	AFKL-075	65	16	**1,35**	44	47	10	90	106
90	FKL-090	3"	88.9	AFKL-090	88.9	AFKL-090	80	16	**1,79**	51	56	11	108	125
110	FKL-110	4"	114.3	AFKL-110	114.3	AFKL-110	100	16	**3,76**	61	66	12	131	150
125	FKL-125	-	-	-	-	-	110	16	**3,83**	69	74	13	148	170
140	FKL-140	5"	140.3	AFKL-140	140.0	FKL-140	125	16	**4,97**	76	81	14	165	188
160	FKL-160	6"	168.3	AFKL-160	160.0	FKL-160	150	16	**7,38**	86	91	16	188	213
200	FKL-200	7"	193,7	AFKL-200	200.0	FKL-200	175	10	**10,37**	106	118	24	224	250
225	FKL-225	8"	219.1	AFKL-225	225.0	FKL-225	200	10	**11,22**	119	125	25	248	270
250	FKL-250	9"	244.5	AFKL-250	250.0	FKL-250	225	10	**45,87**	131	140	27	282	328
280	FKL-280	10"	273.0	AFKL-280	280.0	FKL-280	250	10	**47,29**	147	157	32	307	325
315	FKL-315	12"	323.9	AFKL-315	315.0	FKL-315	300	10	**73,84**	164	181	32	346	378
355	FKL-355	14"	355.6	AFKL-355	355.0	FKL-355	350	10	**232,60**	184	212	35	382	430
400	FKL-400	16"	406.4	AFKL-400	400.0	FKL-400	400	10	**304,16**	206	231	35	433	482

355 ve 400 mm kole ve flanşlar takım olarak satılmaktadır.
355 and 400 mm cole and flange are sold as a set.
Tüm ürünlerimiz enjeksiyondur.
All our products are manufactured by injection.

PP FLANŞ
PP FLANGE



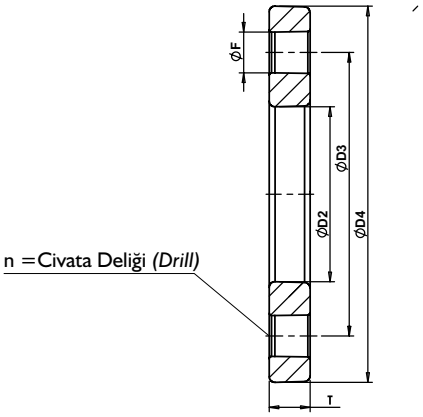

D MM	D INC	KOD *CODE*	Fiyatı *Price (€)*	PN	D2	D3	D4	T	F	n	Ambalaj *Package*
20	**1/2”**	FFL...-020	**1,56**	16	28	65	95	11	14	4	220
25	**3/4”**	FFL...-025	**1,56**	16	34	75	105	12	14	4	170
32	**1”**	FFL...-032	**1,78**	16	42	85	115	14	14	4	110
40	**1 ¼”**	FFL...-040	**2,06**	16	51	100	140	15	18	4	75
50	**1 ½”**	FFL...-050	**2,06**	16	62	110	150	15,5	18	4	65
63	**2”**	FFL...-063	**2,49**	16	78	125	165	18	18	4	42
75	**2 ½”**	FFL...-075	**3,20**	16	92	145	185	20	18	4	30
90	**3”**	FFL...-090	**3,55**	16	110	160	200	22	18	8	72
110	**4”**	FFL...-110	**4,19**	16	133	180	220	24	18	8	35
125	**4 ½”**	FFL...-125	**5,47**	16	150	210	250	26	18	8	30
140	**5”**	FFL...-140	**5,33**	16	167	210	250	26	18	8	25
160	**6”**	FFL...-160	**6,96**	16	190	240	285	28	22	8	20
200	**7”**	FFL...-200	**13,70**	10	225	295	340	36	22	8	10
225	**8”**	FFL...-225	**13,70**	10	250	295	340	36	22	8	10
250	**9”**	FFL...-250	**66,74**	10	284	350	395	36	22	12	8
280	**10”**	FFL...-280	**56,66**	10	307	350	395	36	22	12	1
315	**12”**	FFL...-315	**82,08**	10	349	400	450	36	22	12	1
355	**14”**	FFL...-355	**298,20**	10	388	460	505	38	22	16	1
400	**16”**	FFL...-400	**468,60**	10	442	515	565	42	26	16	1

Tüm ürünlerimiz enjeksiyondur.
All our products are manufactured by injection.

✔ **Renk seçimi için kod (...) noktalı yerlere (B-G-M-Y) harflerinden birini koyun.**
Put one of these letters (B-G-M-Y) to the spaces with dots (....) for color choice.

PPRC KOLE
PPRC COLE

✔ Metrik ve BSP yapıştırma soketli
Metric and BSP female solvent socket

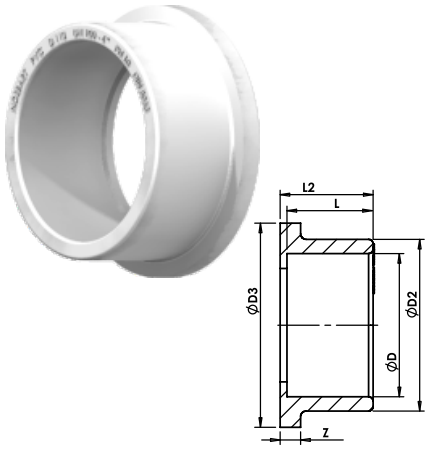

D MM	D INC	KOD *CODE*	Fiyatı *Price (€)*	PN	L	L2	Z	D2	D3
20	**1/2”**	FKL...-020	**0,75**	16	16	19	6	27	34
25	**3/4”**	FKL...-025	**0,75**	16	19	21	7	33	41
32	**1”**	FKL...-032	**0,94**	16	22	25	7	41	50
40	**1 ¼”**	FKL...-040	**1,07**	16	26	29	8	50	61
50	**1 ½”**	FKL...-050	**1,07**	16	31	34	8	61	73
63	**2”**	FKL...-063	**1,09**	16	38	41	9	76	90
75	**2 ½”**	FKL...-075	**1,35**	16	44	47	10	90	106
90	**3”**	FKL...-090	**1,79**	16	51	56	11	108	125
110	**4”**	FKL...-110	**3,76**	16	61	66	12	131	150
125	**4 ½”**	FKL...-125	**3,83**	16	69	74	13	148	170
140	**5”**	FKL...-140	**4,97**	16	76	81	14	165	188
160	**6”**	FKL...-160	**7,38**	16	86	91	16	188	213
200	**7”**	FKL...-200	**10,37**	16	106	118	24	224	250
225	**8”**	FKL...-225	**11,22**	10	119	125	25	248	270
250	**9”**	FKL...-250	**45,87**	10	131	140	27	274	328
280	**10”**	FKL...-280	**47,29**	10	147	157	32	307	325
315	**12”**	FKL...-315	**73,84**	10	164	181	32	346	378
355	**14”**	FKL...-355	**232,60**	10	184	212	35	382	430
400	**16”**	FKL...-400	**304,16**	10	206	231	35	433	482

Tüm ürünlerimiz enjeksiyondur.
All our products are manufactured by injection.

✔ **Renk seçimi için kod (...) noktalı yerlere (B-G-M-Y) harflerinden birini koyun.**
Put one of these letters (B-G-M-Y) to the spaces with dots (....) for color choice.

PE FLANŞ ADAPTÖRÜ
PE FLANGE ADAPTOR



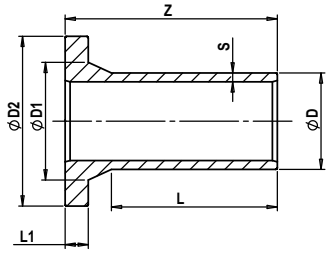

D MM	D INC	KOD *CODE*	Fiyatı *Price* (€)	PN	D1	D2	L	L1	Z	S	Ambalaj *Package*
20	**1/2”**	PEKL-020	**3,31**	16	28	45	41	7	76	3,0	100
25	**3/4”**	PEKL-025	**3,61**	16	34	58	41	9	81	3,0	50
32	**1”**	PEKL-032	**4,32**	16	42	68	44	10	85	3,0	40
40	**1 ¼”**	PEKL-040	**4,62**	16	48	78	49	11	88	3,7	70
50	**1 ½”**	PEKL-050	**5,42**	16	58	88	55	12	92	4,6	50
63	**2”**	PEKL-063	**6,17**	10	78	102	63	14	98	3,8	60
75	**2 ½”**	PEKL-075	**7,63**	10	92	122	70	16	107	4,5	60
90	**3”**	PEKL-090	**9,94**	10	108	138	79	17	116	5,4	45
110	**4”**	PEKL-110	**14,86**	10	128	158	82	17	128	6,6	24
125	**4 ½”**	PEKL-125	**17,47**	10	135	158	87	18	132	7,4	16
140	**5”**	PEKL-140	**24,50**	10	158	188	92	18	142	8,3	12
160	**6”**	PEKL-160	**29,32**	10	178	212	98	18	145	9,5	12
200	**7”**	PEKL-200	**58,63**	10	235	268	112	24	174	11,9	4
225	**8”**	PEKL-225	**62,04**	10	238	268	120	24	179	13,4	4
250	**9”**	PEKL-250	**99,69**	10	288	320	129	25	195	14,8	2
280	**10”**	PEKL-280	**112,84**	10	294	320	139	25	205	16,6	2
315	**12”**	PEKL-315	**143,56**	10	338	370	150	25	216	18,7	2
355	**14”**	PEKL-355	**250,99**	10	376	430	164	30	233	21,1	1
400	**16”**	PEKL-400	**330,80**	10	430	480	179	33	246	23,7	1

Tüm ürünlerimiz enjeksiyondur.
All our products are manufactured by injection.

PP KAPLI ÇELİK FLANŞ
PP FLANGE WITH STEEL CORE



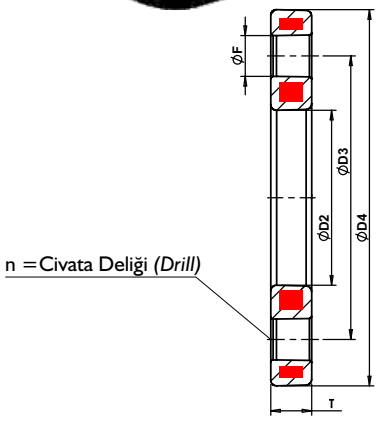

D MM	D INC	KOD *CODE*	Fiyatı *Price* (€)	PN	D2	D3	D4	T	F	n	Ambalaj *Package*
20	**1/2”**	PEFL-020	**12,07**	16	28	65	95	12	14	4	85
25	**3/4”**	PEFL-025	**12,07**	16	34	75	105	12	14	4	68
32	**1”**	PEFL-032	**15,62**	16	42	85	115	16	14	4	52
40	**1 ¼”**	PEFL-040	**17,75**	16	51	100	140	16	18	4	20
50	**1 ½”**	PEFL-050	**21,30**	16	62	110	150	18	18	4	15
63	**2”**	PEFL-063	**26,98**	16	78	125	165	18	18	4	15
75	**2 ½”**	PEFL-075	**29,82**	16	92	145	188	18	18	4	15
90	**3”**	PEFL-090	**38,34**	16	108	160	204	20	18	8	10
110	**4”**	PEFL-110	**49,70**	16	128	180	224	20	18	8	10
125	**4 ½”**	PEFL-125	**49,70**	16	135	180	224	20	18	8	10
140	**5”**	PEFL-140	**60,35**	16	158	210	252	24	18	8	6
160	**6”**	PEFL-160	**77,39**	16	178	240	285	24	22	8	6
200	**7”**	PEFL-200	**123,54**	10	188	295	340	24	22	8	4
225	**8”**	PEFL-225	**123,54**	10	235	295	340	27	22	8	4
250	**9”**	PEFL-250	**232,88**	10	238	350	395	27	22	12	4
280	**10”**	PEFL-280	**232,88**	10	288	350	395	30	22	12	4
315	**12”**	PEFL-315	**340,80**	10	294	400	445	30	22	12	2
355	**14”**	PEFL-355	**583,62**	10	338	460	514	34	22	16	1
400	**16”**	PEFL-400	**688,70**	10	376	515	571	40	22	16	1

Tüm ürünlerimiz enjeksiyondur.
All our products are manufactured by injection.

KÖR FLANŞ
BLIND FLANGE



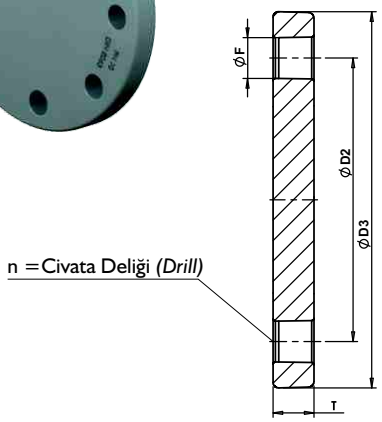

D MM	D INC	KOD *CODE*	FIYAT *PRICE (€)*	PN	D2	D3	T	F	n	AMBALAJ *PACKAGE*
20	**1/2"**	FKF-020	**4,47**	16	65	95	11	14	4	250
25	**3/4"**	FKF-025	**5,40**	16	75	105	12	14	4	200
32	**1"**	FKF-032	**6,25**	16	85	115	14	14	4	120
40	**1 ¼"**	FKF-040	**7,24**	16	100	140	15	18	4	100
50	**1 ½"**	FKF-050	**8,66**	16	110	150	16	18	4	30
63	**2"**	FKF-063	**9,59**	16	125	165	18	18	4	25
75	**2 ½"**	FKF-075	**10,79**	16	145	185	20	18	4	20
90	**3"**	FKF-090	**11,36**	16	160	200	22	18	8	15
110	**4"**	FKF-110	**11,64**	16	180	220	24	18	8	12
125	**4 ½"**	FKF-125	**14,91**	16	210	250	26	18	8	30
140	**5"**	FKF-140	**14,91**	16	210	250	26	18	8	25
160	**6"**	FKF-160	**21,02**	16	240	285	28	22	8	20
200	**7"**	FKF-200	**56,09**	10	295	340	36	22	8	7
225	**8"**	FKF-225	**56,09**	10	295	340	36	22	8	7
250	**9"**	FKF-250	**177,50**	10	350	395	36	22	12	8
280	**10"**	FKF-280	**177,50**	10	350	395	36	22	12	1
315	**12"**	FKF-315	**234,30**	10	400	450	36	22	12	1
355	**14"**	FKF-355	**660,30**	10	460	505	38	22	16	1
400	**16"**	FKF-400	**702,90**	10	515	565	42	26	16	1

Tüm ürünlerimiz enjeksiyondur.
All our products are manufactured by injection.

KURUVA
CROSS

✔ Metrik yapıştırma soketli
Metric female solvent socket



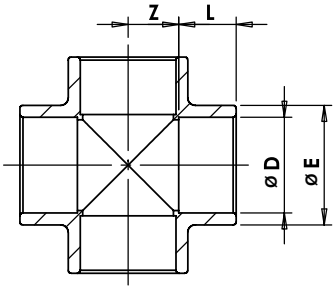

	D MM	D INC	KOD *CODE*	FIYATI *PRICE (€)*	PN	L	Z	E	AMBALAJ *PACKAGE*
	25	**3/4"**	FKR-025	**3,28**	16	19	13,5	32	150
	32	**1"**	FKR-032	**3,35**	16	22	17	40	80
	40	**1 ¼"**	FKR-040	**3,83**	16	26	21	50	45
	50	**1 ½"**	FKR-050	**4,54**	16	31	26	61	60
	63	**2"**	FKR-063	**7,38**	16	38	32,5	75	30
	75	**2 ½"**	FKR-075	**8,72**	16	44	38,5	89	20
	90	**3"**	FKR-090	**11,08**	16	51	46	107	12
	110	**4"**	FKR-110	**21,58**	16	61	56	129	7
	140	**5"**	FKR-140	**72,56**	16	76	71	-	4
	160	**6"**	FKR-160	**93,29**	16	86	86	-	3
*	**200**	**7"**	FKR-200	**205,76**	10	106	106	-	3
*	**225**	**8"**	FKR-225	**234,02**	10	118	114	-	3
*	**250**	**9"**	FKR-250	**375,73**	10	131	132	-	1
*	**280**	**10"**	FKR-280	**518,87**	10	146	152	-	1
*	**315**	**12"**	FKR-315	**627,07**	10	163	168	-	1
*	**355**	**14"**	FKR-355	**719,94**	10	193	196	-	1
*	**400**	**16"**	FKR-400	**954,24**	10	216	214	-	1

* *Konfeksiyon / Hand made*

U-PVC BETON GEÇİŞ FLANŞI
U-PVC WALL CROSS FLANGES

D		KOD *CODE*	FİYATI *PRICE (€)*	PN	D2	H
MM	INC					
50	**1 ½”**	FBG-050	**0,53**	16	85	26
63	**2”**	FBG-063	**0,55**	16	100	31,5
75	**2 ½”**	FBG-075	**0,75**	16	115	37
90	**3”**	FBG-090	**1,01**	16	133	42
110	**4”**	FBG-110	**1,19**	16	160	50,5
125	**4 ½”**	FBG-125	**1,85**	16	180	56,5
140	**5”**	FBG-140	**2,24**	16	200	62,5
160	**6”**	FBG-160	**2,54**	16	225	71
200	**7”**	FBG-200	**4,67**	10	272	87
225	**8”**	FBG-225	**11,22**	10	303	97
250	**9”**	FBG-250	**22,15**	10	334	107
280	**10”**	FBG-280	**28,40**	10	400	107
315	**12”**	FBG-315	**37,06**	10	400	107
355	**14”**	FBG-355	**52,54**	10	485	107
400	**16”**	FBG-400	**66,74**	10	485	107

Tüm ürünlerimiz enjeksiyondur.
All our products are manufactured by injection.



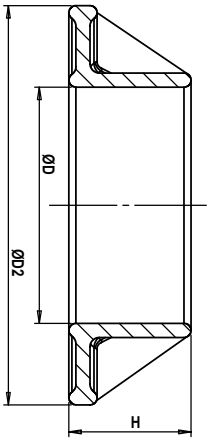

- Metrik yapıştırma soketli, uzun yapıştırma boyu
  Metric female solvent socket, extra long bonding length
- Yüksek kalite plastik enjeksiyon
  High quality plastic injection
- Dönmeyi engelleyen, sağlamlık kazandıran destekler
  Special supports that prevent rotation and give stability
- Sızdırmazlık sağlayan özel pürüzlü yüzey
  Special rough surface for leakproofing
- Ortam koşullarına ve mekanik etkilere üstün dayanım
  Excellent mechanical and environmental strength

İÇ DİŞLİ ADAPTÖR
INTERIOR THREADED ADAPTORS

✔ BSP iç dişli ve metrik yapıştırma soketli
BSP female threaded and metric female solvent socket



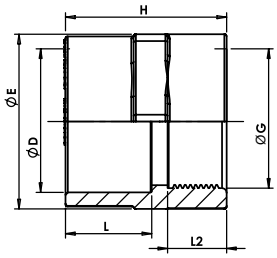

D MM	D INC	KOD *CODE*	FIYAT *PRICE (€)*	PN	L	L2	H	G	E	AMBALAJ *PACKAGE*
20	**1/2”**	FAD-020	**0,33**	16	16	15	37,5	1/2”	27	750
25	**3/4”**	FAD-025	**0,37**	16	19	16,3	37,8	3/4”	32	500
32	**1”**	FAD-032	**0,60**	16	22	19	46	1”	43	200
40	**1 ¼”**	FAD-040	**0,82**	16	26	21,4	49,9	1 ¼”	50	150
50	**1 ½”**	FAD-050	**1,19**	16	31	21,5	59,5	1 ½”	63	75
63	**2”**	FAD-063	**1,70**	16	38	26	71	2”	77	40
75	**2 ½”**	FAD-075	**2,56**	16	44	30,5	81,5	2 ½”	94	25
90	**3”**	FAD-090	**3,20**	16	51	33,5	91,5	3”	108	20
110	**4”**	FAD-110	**5,11**	16	61	39,3	110,3	4”	125	24
125	**4 ½”**	FAD-125	**8,38**	16	69	44	147	4 ½”	140	18
140	**5”**	FAD-140	**14,77**	16	76	49	151	5”	160	15
160	**6”**	FAD-160	**21,87**	16	86	66	179	6”	185	12
200	**7”**	FAD-200	**63,62**	10	106	70	224	7”	218	8
225	**8”**	FAD-225	**99,12**	10	119	65	250	8”	244	5
250	**9”**	FAD-250	**117,58**	10	131	109	340	9”	270	1

Tüm ürünlerimiz enjeksiyondur.
All our products are manufactured by injection.

DİŞ DİŞLİ ADAPTÖR
EXTERIOR THREADED ADAPTORS

✔ BSP dış dişli ve metrik yapıştırma soketli
BSP male threaded and metric female solvent socket



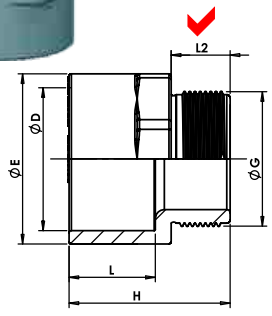

	D MM	D INC	KOD *CODE*	FIYAT *PRICE (€)*	PN	L	L2	H	G	E	AMBALAJ *PACKAGE*
	20	**1/2”**	FDD-020	**0,31**	16	16	15	42	1/2”	25	750
	25	**3/4”**	FDD-025	**0,40**	16	19	16,3	46,3	3/4”	32	450
	32	**1”**	FDD-032	**0,48**	16	22	19,1	45,1	1”	40	300
	40	**1 ¼”**	FDD-040	**0,94**	16	26	21,4	62,40	1 ¼”	50	120
	50	**1 ½”**	FDD-050	**1,21**	16	31	21,5	58,5	1 ½”	60	100
✔	**50**	**1 ½”**	FDDU-050	**1,79**	16	31	**34**	**71**	1 ½”	**60**	200
	63	**2”**	FDD-063	**1,82**	16	38	26	71	2”	75	50
✔	**63**	**2”**	FDDU-063	**4,05**	16	38	**44**	**89**	2”	**75**	45
	75	**2 ½”**	FDD-075	**2,49**	16	44	30,2	83	2 ½”	90	40
✔	**75**	**2 ½”**	FDDU-075	**4,54**	16	44	**50,5**	**103**	2 ½”	**90**	60
	90	**3”**	FDD-090	**4,40**	16	51	33,5	94	3”	106	25
✔	**90**	**3”**	FDDU-090	**7,53**	16	51	**57**	**117,5**	3”	**106**	35
	110	**4”**	FDD-110	**5,54**	16	61	39,5	112	4”	129,5	12
✔	**110**	**4”**	FDDU-110	**8,95**	16	61	**70**	**142,5**	4”	**129,5**	20
	125	**4 ½”**	FDD-125	**13,49**	16	69	44	-	-	-	1
	140	**5”**	FDD-140	**16,19**	16	76	-	-	-	-	1
	160	**6”**	FDD-160	**24,99**	16	86	-	-	-	-	1
	200	**7”**	FDD-200	**62,48**	10	106	-	-	-	-	1
	225	**8”**	FDD-225	**89,32**	10	119	-	-	-	-	1

Tüm ürünlerimiz enjeksiyondur.
All our products are manufactured by injection.

✔ Ekstra Diş Uzunluğu
Extra Long Thread

NİPEL
NIPPLE

✔ BSP dış dişli
BSP male threaded



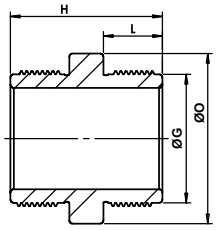

D INC	KOD *CODE*	FIYAT *PRICE (€)*	PN	L	H	G	O	AMBALAJ *PACKAGE*
1/2"	FNP-020	0,45	16	15	42	1/2"	24	900
3/4"	FNP-025	0,53	16	16,3	44	3/4"	30	550
1"	FNP-032	0,60	16	19,1	50	1"	36	300
1 ¼"	FNP-040	0,89	16	21,4	58	1 ¼"	46	180
1 ½"	FNP-050	1,07	16	21,4	58	1 ½"	50	140
2"	FNP-063	1,35	16	25,7	66	2"	65	70
2 ½"	FNP-075	2,27	16	30,2	78	2 ½"	80	35
3"	FNP-090	3,27	16	33,3	85	3"	95	70
4"	FNP-110	3,55	16	39,3	96	4"	120	40
4 ½"	FNP-125	13,35	16	-	-	4 ½"	-	1
5"	FNP-140	15,05	16	-	-	5"	-	1
6"	FNP-160	22,15	16	-	-	6"	-	1
7"	FNP-200	31,24	10	-	-	7"	-	1

Tüm ürünlerimiz enjeksiyondur.
All our products are manufactured by injection.

REDÜKSİYON
REDUCTIONS

✔ Metrik iç ve dış yapıştırma soketli
Metric male and female solvent socket

Model A



Model B



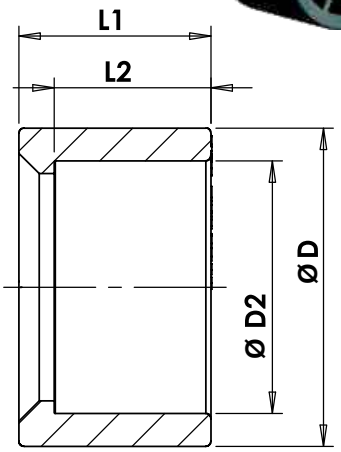

D MM	D INC	KOD *CODE*	FIYAT *PRICE (€)*	PN	L1	L2	D2	MODEL	AMBALAJ *PACKAGE*
25	3/4"	25-20	0,16	16	19	16	20	A	1800
32	1"	32-20	0,24	16	22	16	20	A	950
32	1"	32-25	0,16	16	22	19	25	A	950
40	1 ¼"	40-25	0,34	16	26	19	25	B	500
40	1 ¼"	40-32	0,20	16	26	22	32	A	500
50	1 ½"	50-32	0,48	16	31	22	32	B	250
50	1 ½"	50-40	0,23	16	31	26	40	A	250
63	2"	63-32	0,85	16	38	22	32	B	130
63	2"	63-40	0,99	16	38	26	40	A	130
63	2"	63-50	0,57	16	38	31	50	B	130
75	2 ½"	75-50	0,88	16	44	31	50	B	75
75	2 ½"	75-63	0,58	16	44	38	63	A	75
90	3"	90-50	1,63	16	51	31	50	B	45
90	3"	90-63	1,04	16	51	38	63	B	45
90	3"	90-75	0,85	16	51	44	75	A	45
110	4"	110-63	2,56	16	61	38	63	B	28
110	4"	110-75	2,41	16	61	44	75	B	28
110	4"	110-90	2,09	16	61	51	90	A	28
125	4 ½"	125-90	3,34	16	69	51	90	B	45
125	4 ½"	125-110	1,85	16	69	61	110	A	45
140	5"	140-90	5,23	16	76	51	90	B	35
140	5"	140-110	3,48	16	76	61	110	B	35
140	5"	140-125	2,27	16	76	69	125	A	35
160	6"	160-90	7,81	16	86	51	90	B	20
160	6"	160-110	5,54	16	86	61	110	B	20
160	6"	160-140	2,70	16	86	76	140	A	20
200	7"	200-160	8,73	16	106	86	160	B	12
225	8"	225-200	10,51	16	119	106	200	A	8
250	9"	250-225	26,84	16	131	119	225	A	
280	10"	280-250	34,22	16	147	131	250	A	
315	12"	315-280	51,55	16	164	147	280	A	
355	14"	355-280	100,00	16	184	147	280	A	
355	14"	355-315	95,00	16	184	164	315	A	
400	16"	400-355	112,00	16	206	184	355	A	

Tüm ürünlerimiz enjeksiyondur.
All our products are manufactured by injection.

U-PVC GÖZETLEME CAMLARI
U-PVC SIGHT GLASSES

- Civataların görüş alanını bölüp daraltmadığı uzun ve geniş görüş alanı
  The wide and extended eyesight which is not constricted by bolts
- Yüksek kalite plastikten 20 mm'den 315 mm'ye tüm çaplarda
  Made of high quality plastic and in all diameters from 20 mm to 315 mm
- Kendinden rakorlu özel tasarım
  Special design with unions built in
- Net görünüm sağlayan tam saydam sararmaz pleksiglas malzeme
  Completely transparent and plexiglass material that enables a clear vision
- Sağlam, dayananıklı ve kaliteli
  Durable, heavy-duty and high quality
- Montajlı tesisattan kolaylıkla sökülüp takılma imkanı
  It can be mounted and demounted easily from an assembled installation

Model A. Rakorlu
Model A. with Unions



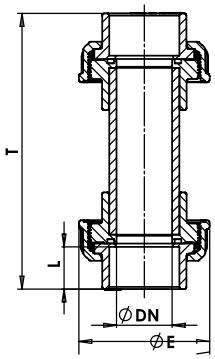

D MM	D INC	KOD *CODE*	FİYAT *PRICE (€)*	PN	DN	L	T	E
20	½"	FGK-020	**16,47**	10	15	16	139	54
25	¾"	FGK-025	**17,89**	10	20	19	145	60
32	1"	FGK-032	**19,45**	10	25	22	157	68
40	1 ¼"	FGK-040	**20,87**	10	32	26	183	83
50	1 ½"	FGK-050	**22,44**	10	40	31	203	97
63	2"	FGK-063	**25,42**	10	50	38	228	118
75	2 ½"	FGK-075	**64,18**	10	65	44	252	143
90	3"	FGK-090	**86,48**	10	80	51	282	178
110	4"	FGK-110	**95,42**	10	100	61	335	203

Tüm ürünlerimiz enjeksiyondur.
All our products are manufactured by injection.

Model B. Çıplak
Model B. Naked



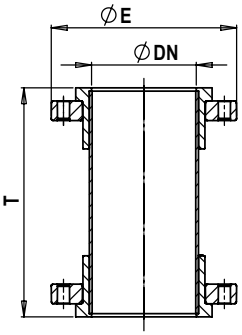

D MM	D INC	KOD *CODE*	FIYAT *PRICE (€)*	PN	DN	T	E
125	4 ½"	FGC-125	**104,37**	10	110	295	250
140	5"	FGC-140	**104,37**	10	125	295	250
160	6"	FGC-160	**143,14**	10	150	340	285
200	7"	FGC-200	**196,81**	10	175	354	340
225	8"	FGC-225	**196,81**	10	200	354	340
250	9"	FGC-250	**447,30**	10	225	418	395
280	10"	FGC-280	**447,30**	10	225	418	395
315	12"	FGC-315	**680,18**	10	300	534	465

Tüm ürünlerimiz enjeksiyondur.
All our products are manufactured by injection.

Model B. Komple
Model B. Complete



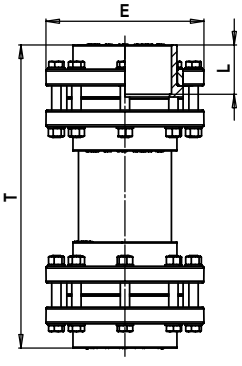

D MM	D INC	KOD *CODE*	FIYAT *PRICE (€)*	PN	DN	L	T	E
125	4 ½"	FGK-125	**164,01**	10	110	69	443	250
140	5"	FGK-140	**164,01**	10	125	76	457	250
160	6"	FGK-160	**226,49**	10	150	86	522	285
200	7"	FGK-200	**310,27**	10	175	106	590	340
225	8"	FGK-225	**310,27**	10	200	119	604	340
250	9"	FGK-250	**718,52**	10	225	131	698	395
280	10"	FGK-280	**718,52**	10	225	131	732	395
315	12"	FGK-315	**1216,94**	10	300	164	896	465

Tüm ürünlerimiz enjeksiyondur.
All our products are manufactured by injection.

PRIZ KOLYE
SOCKET COLLAR



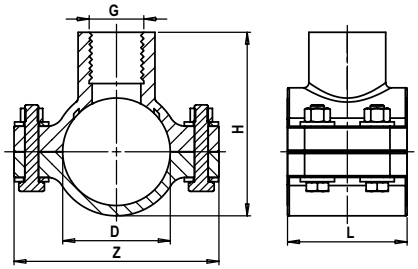

D		G	KOD *CODE*	FIYATı *PRICE (€)*	PN	Z	H	L
MM	INC							
32	**1”**	¼”	FPK-032	*	10	-	-	-
32	**1”**	¾”	FPK-033	*	10	-	-	-
40	**1 ¼”**	½”	FPK-040	*	10	-	-	-
40	**1 ¼”**	¾”	FPK-041	*	10	-	-	-
40	**1 ¼”**	1”	FPK-042	*	10	-	-	-
50	**1 ½”**	½”	FPK-050	*	10	-	-	-
50	**1 ½”**	¾”	FPK-051	*	10	-	-	-
50	**1 ½”**	1”	FPK-052	*	10	-	-	-
63	**2”**	½”	FPK-063	*	10	121	105	82
63	**2”**	¾”	FPK-064	*	10	121	105	82
63	**2”**	1”	FPK-065	*	10	121	105	82
75	**2 ½”**	½”	FPK-075	*	10	133	120	88
75	**2 ½”**	¾”	FPK-076	*	10	133	120	88
75	**2 ½”**	1”	FPK-077	*	10	133	120	88
90	**3”**	½”	FPK-090	*	10	147	142	88
90	**3”**	¾”	FPK-091	*	10	147	142	88
90	**3”**	1”	FPK-092	*	10	147	142	88
110	**4”**	½”	FPK-110	*	10	168	162	105
110	**4”**	¾”	FPK-111	*	10	168	162	105
110	**4”**	1”	FPK-112	*	10	168	162	105

Tüm ürünlerimiz enjeksiyondur.
All our products are manufactured by injection.

U-PVC KELEPÇELER
U-PVC PIPE CLIPS



MALZEME CİNSİ *DESCRIPTION*	KOD NO *CODE NO*	FİYATI €/AD. *PRICE €/Unit*	AMBALAJ *PACKAGE*
20 mm. Kelepçe - *Clip*	FBK-020	**0,10**	500
25 mm. Kelepçe - *Clip*	FBK-025	**0,11**	400
32 mm. Kelepçe - *Clip*	FBK-032	**0,17**	300
40 mm. Kelepçe - *Clip*	FBK-040	**0,23**	200
50 mm. Kelepçe - *Clip*	FBK-050	**0,33**	100
63 mm. Kelepçe - *Clip*	FBK-063	**0,68**	200
75 mm. Kelepçe - *Clip*	FBK-075	**0,80**	100
90 mm. Kelepçe - *Clip*	FBK-090	**1,08**	100
110 mm. Kelepçe - *Clip*	FBK-110	**1,12**	100
125 mm. Kelepçe - *Clip*	FBK-125	**2,24**	100
160 mm. Kelepçe - *Clip*	FBK-160	**3,91**	50
200 mm. Kelepçe - *Clip*	FBK-200	**5,81**	30

Tüm ürünlerimiz enjeksiyondur.
All our products are manufactured by injection.

AVRUPADAN İTHAL
U-PVC YAPIŞTIRICILAR VE TEMİZLEYİCİ
IMPORTED FROM EUROPE
U-PVC ADHESIVE AND CLEANING SOLVENT



MALZEME CİNSİ *DESCRIPTION*	KOD *CODE*	FİYATI *PRICE (€)*
U-PVC Yapıştırıcı (Pegafor-1 kg.) *U-PVC Adhesive (Pegafor-1 kg.)*	YAP-105	**37,06**
U-PVC Yapıştırıcı fırçalı (Pegafor-1/2 kg.) *U-PVC Adhesive with brush(Pegafor-1/2 kg.)*	YAP-106	**20,31**
U-PVC Yapıştırıcı fırçalı (Pegafor-1/4 kg.) *U-PVC Adhesive with brush (Pegafor-1/4 kg.)*	YAP-110	**11,08**
U-PVC Yapıştırıcı (Pegafor-1/8 kg.) *U-PVC Adhesive (Pegafor-1/8 kg.)*	YAP-111	**6,11**

Basınçlı sistemler için U-PVC yapıştırıcı.
Solvent cement for U-PVC pressure systems.
Kıvamlı yapısı ile boşluğu komple doldurur, akıntı yapmaz.
Its high resin content gives it a high gap-filling capacity.
CE işaretiyle, Avrupa Birliği direktiflerine uygundur.
CE marking, the marking certifies that a product has met European Directives.

KAYNAK ÇUBUĞU
WELDING ROD



MALZEME CİNSİ *DESCRIPTION*	KOD *CODE*	FİYATI *PRICE (€)*
U-PVC Kaynak Çubuğu (Ø3-10 mm) /kg *U-PVC Welding Rod (Ø3-10 mm) /kg*	YAP-108	*

U-PVC BORULAR
U-PVC PIPES

DIŞ ÇAP *EXTERIOR DIAMETER*	İNÇ *INCHES*	U-PVC BORULAR *U-PVC PIPES*			
		PN 6	PN 10	PN 16	ZONDER
20	1/2”	-	-	PN16-020	ZON-020
25	3/4”	-	PN10-025	PN16-025	ZON-025
32	1"	-	PN10-032	PN16-032	ZON-032
40	1 1/4"	PN06-040	PN10-040	PN16-040	ZON-040
50	1 1/2"	PN06-050	PN10-050	PN16-050	ZON-050
63	2"	PN06-063	PN10-063	PN16-063	ZON-063
75	2 1/2"	PN06-075	PN10-075	PN16-075	ZON-075
90	3"	PN06-090	PN10-090	PN16-090	ZON-090
110	4"	PN06-110	PN10-110	PN16-110	ZON-110
125	4 1/2"	PN06-125	PN10-125	PN16-125	ZON-125
140	5"	PN06-140	PN10-140	PN16-140	ZON-140
160	6"	PN06-160	PN10-160	PN16-160	ZON-160
200	7”	PN06-200	PN10-200	PN16-200	ZON-200
225	8”	PN06-225	PN10-225	PN16-225	ZON-225
250	9”	PN06-250	PN10-250	PN16-250	ZON-250
280	10”	PN06-280	PN10-280	PN16-280	-
315	12”	PN06-315	PN10-315	PN16-315	-
355	14”	PN06-355	PN10-355	PN16-355	-
400	16”	PN06-400	PN10-400	PN16-400	-





Lütfen fiyat sorunuz. / *Please consult us.*

ISO 727-1

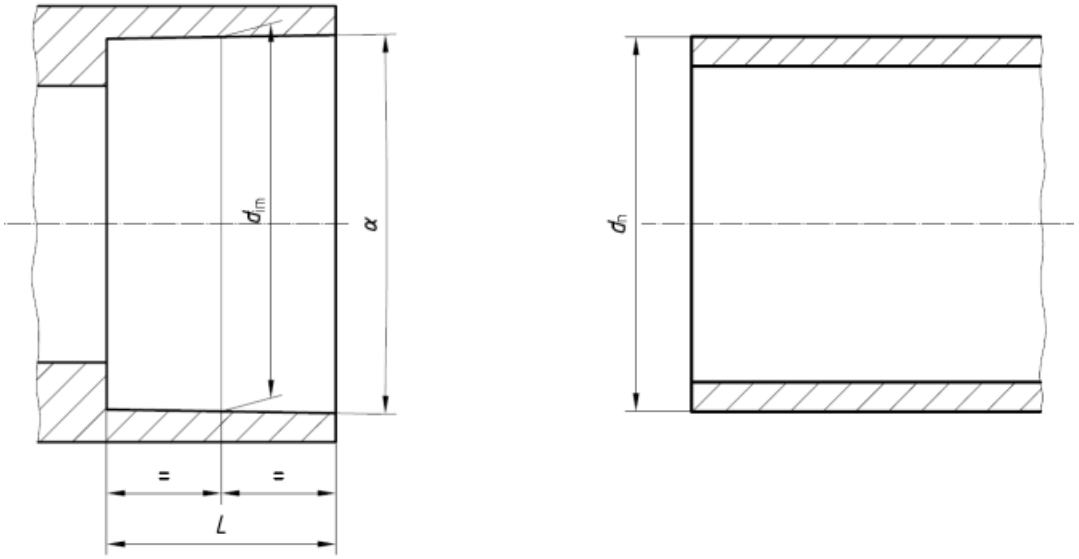

a) Soket / *Socket*

b) Boru / *Pipe*

U-PVC Fittings Ölçü Tablosu
U-PVC Fittings Dimension Table

Nominal dış çap *Nominal outside diameter* d_n	Minimum soket uzunluğu *Minimum socket length* L	Soket orta noktada iç çapı ortalaması *Mean inside diameter at mid-point of socket depth* d_{im}		Yuvarlaklıktan Sapma (Ovalik) *Out of roundness*
		min.	max.	max.
10	12	10,1	10,3	0,25
12	12	12,1	12,3	0,25
16	14	16,1	16,3	0,25
20	16	20,1	20,3	0,25
25	18,5	25,1	25,3	0,25
32	22	32,1	32,3	0,25
40	26	40,1	40,3	0,25
50	31	50,1	50,3	0,3
63	37,5	63,1	63,3	0,4
75	43,5	75,1	75,3	0,5
90	51	90,1	90,3	0,6
110	61	110,1	110,4	0,7
125	68,5	125,1	125,4	0,8
140	76	140,2	140,5	0,9
160	86	160,2	160,5	1
180	96	180,2	180,6	1,1
200	106	200,2	200,6	1,2
225	118,5	225,3	225,7	1,4
250	131	250,3	250,8	1,5
280	146	280,3	280,9	1,7
315	163,5	315,4	316	1,9
355	183,5	355,5	356,2	2,2
400	206	400,5	401,5	2,4

DIN EN ISO 9001:2015
Zertifikat 15 100 52993
* UHE Kurucu Üyesidir.*
PLASTİK VE MAKİNA KALIP SANAYİ VE TİCARET LİMİTED ŞİRKETİ

KELEPÇE VE DESTEK KULLANIMI
PIPE CLIPS AND BRACKET USE

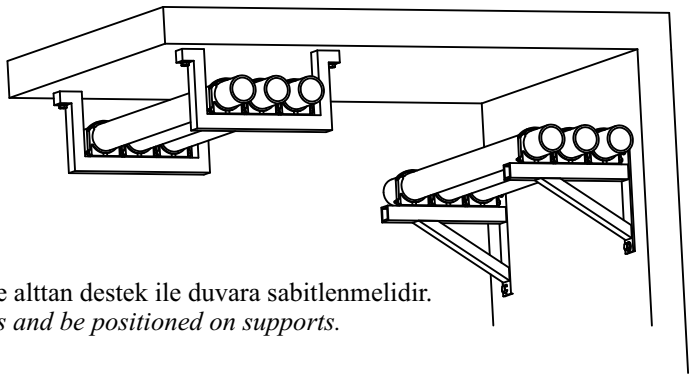

U-PVC borularda kapaklı kelepçe kullanılmalı ve alttan destek ile duvara sabitlenmelidir.
U-PVC pipes must be fixed using slip on brackets and be positioned on supports.

KELEPÇE VE YAPIŞTIRICI MİKTARI
PIPE CLIPS AND CEMENT

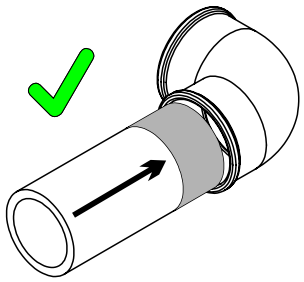

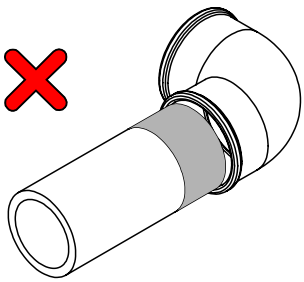

D		Kelepçe Aralıkları *Bracket Spacing (m)*			Bir litre yapıştırıcı ile yapıştırma sayısı *Recommended joints per litre of cement*
MM	INC	20 °C	30 °C	40 °C	
20	1/2”	0,90	0,80	0,60	375
25	3/4”	1,00	0,90	0,70	300
32	1”	1,10	0,95	0,75	250
40	1 ¼”	1,20	1,10	0,90	200
50	1 ½”	1,30	1,20	1,00	110
63	2”	1,40	1,30	1,10	80
75	2 ½”	1,50	1,40	1,20	55
90	3”	1,60	1,50	1,30	40
110	4”	1,90	1,80	1,60	25
125	4 ½”	2,10	2,00	1,85	22
140	5”	2,20	2,10	1,90	18
160	6”	2,30	2,20	2,00	11
200	7”	2,60	2,45	2,30	7
225	8”	2,60	2,45	2,30	5
250	9”	2,80	2,70	2,55	4
280	10”	3,20	3,00	2,85	3
315	12”	3,60	3,40	3,20	2

FLANŞ SIKMA SIRASI
FLANGE TIGHTENING SEQUENCE

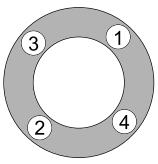

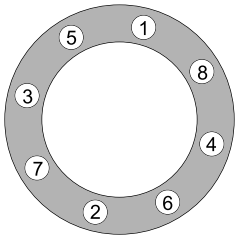

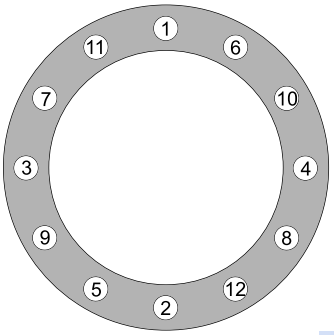

YÜZME HAVUZU İÇİN BORU SEÇİMİ (PN 10)
SWIMMING POOL PIPE SELECTION GUIDE (PN 10)

		Debi *(Flow)* m³/saat *(m³/hour)*			
Boru Dış Çapı *Nominal Diameter*	Boru İç Çapı *Inside Diameter*	Emiş Hattı *(Suction Line)* V= 1,5 m/sn	Basma Hattı *(Discharge Line)* V= 2,5 m/sn	% 1,5 Eğimli Taşma *(% 1,5 Sloping Line)* V= 0,75 m/sn	Kollektör *(Collector)* V= 0,5 m/sn
mm	mm	TON / SAAT	TON / SAAT	TON / SAAT	TON / SAAT
40	36	5.5	9.2	2,7	1,8
50	45	8.5	14,3	4,3	2,8
63	57	14	23	6,9	4,6
75	67	19	31,7	9,5	6,3
90	81	27.8	46,4	13,9	9,3
110	100	42.4	70,7	21,2	14
125	113	54	90,3	27	18
140	126	67.3	112	33,7	22,4
160	145	89.2	149	44,6	30
200	181	139	231,6	69,5	46,3
225	203	175	291,3	87,4	58,3
250	226	216.6	361	108,3	72,2
280	253	271.5	452,5	135,7	90,5
315	285	344.5	574	172,2	115
355	327	453,5	756	227	151
400	362	556	926,3	278	185,3

Debi *(Flow)* m³/saat *(m³/hour)* = π x D² / 4 x V x 3600 = 2827,43 x D² x V (m³/saat) (m³/hour)

D = Boru İç Çapı *(Nominal Diameter)* m
V = Akış Hızı *(Velocity)* m/sn

Akış Hızı *Velocity* m/sn	Emiş Hattı *(Suction Line)*	V= 1,5 m/sn
	Basma Hattı *(Discharge Line)*	V= 2,5 m/sn
	% 1,5 Eğimli taşma ana arteli *(% 1,5 Sloping Line)*	V= 0,75 m/sn
	Kollektör *(Collector)*	V= 0,5 m/sn

FITTINGS AKIŞ KAYBINA EŞDEĞER BORU UZUNLUĞU HESABI
CALCULATION OF FITTINGS FLOW LOSS EQUIVALENT PIPE LENGTH

L (Eş Değer Boru Uzunluğu (m)) = K (Kayıp Katsayısı) x DN (Noninal Çap (mm))
L (Equivalent Pipe Length (in meters)) = K (Loss Coefficent) x DN (Fittings Intrenal Diameter (mm))

FİTTİNGS (*FITTINGS*)	K
90° Dirsek *(Elbow)*	0,030
45° Dirsek *(Elbow)*	0,014
Te (Düz Tarafı) *(Straight Through)*	0,012
Te (Dönüş Tarafı) *(Side Branch)*	0,060
Redüksiyon *(Reducing Bush)* (Her kademe için) *(Per Size)*	0,150

20 °C U-PVC BORULARDA BASINÇ KAYBI NOMOGRAM

PRESSURE LOSSES ON U-PVC PIPES NOMOGRAM AT 20°C

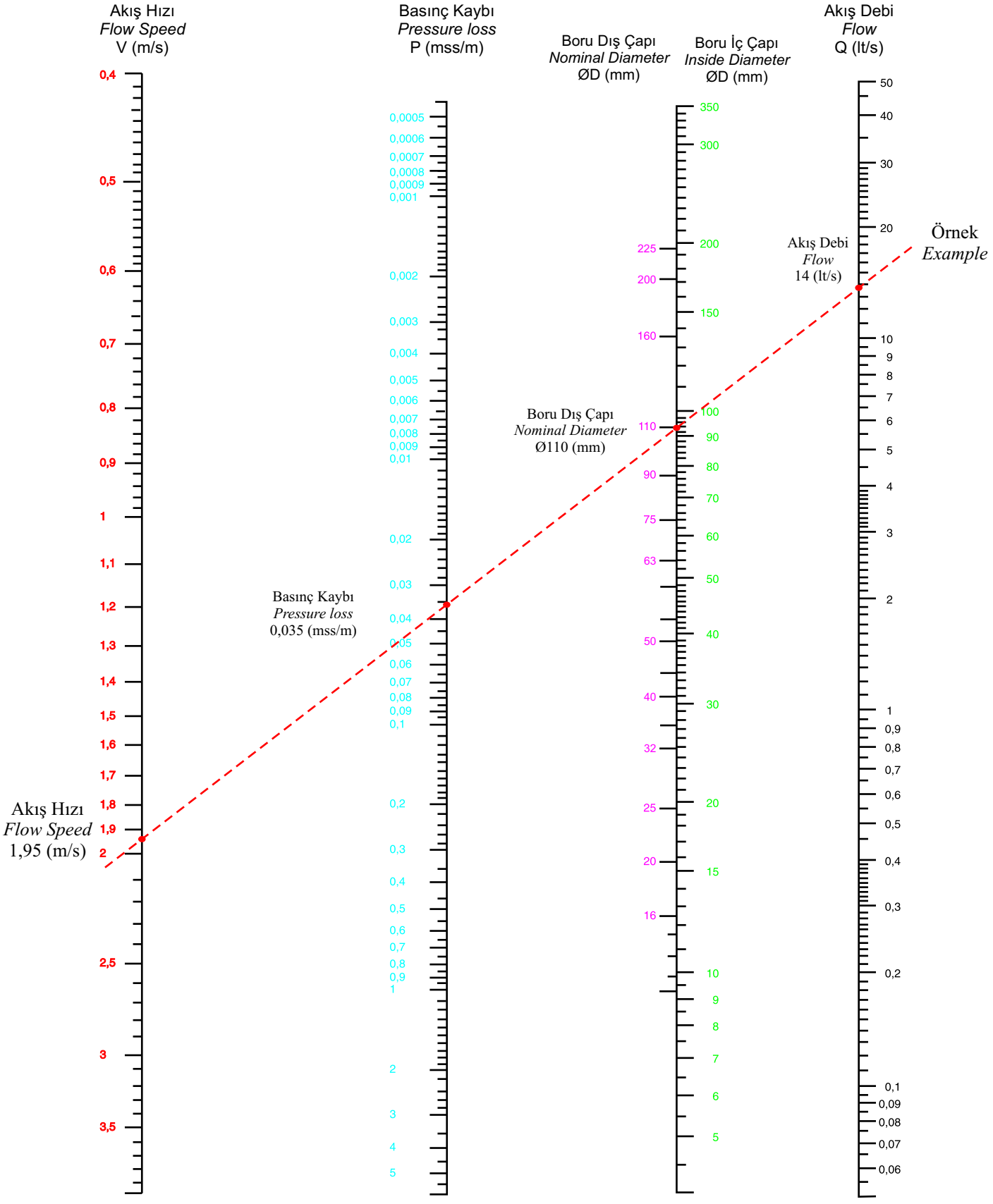

Bilinen iki değer yardımıyla doğru çizilerek istenen diğer değerlere ulaşılabilir.
Joining the two values on lines and extending the line henceforth will give the desired values.

ISO 727-1

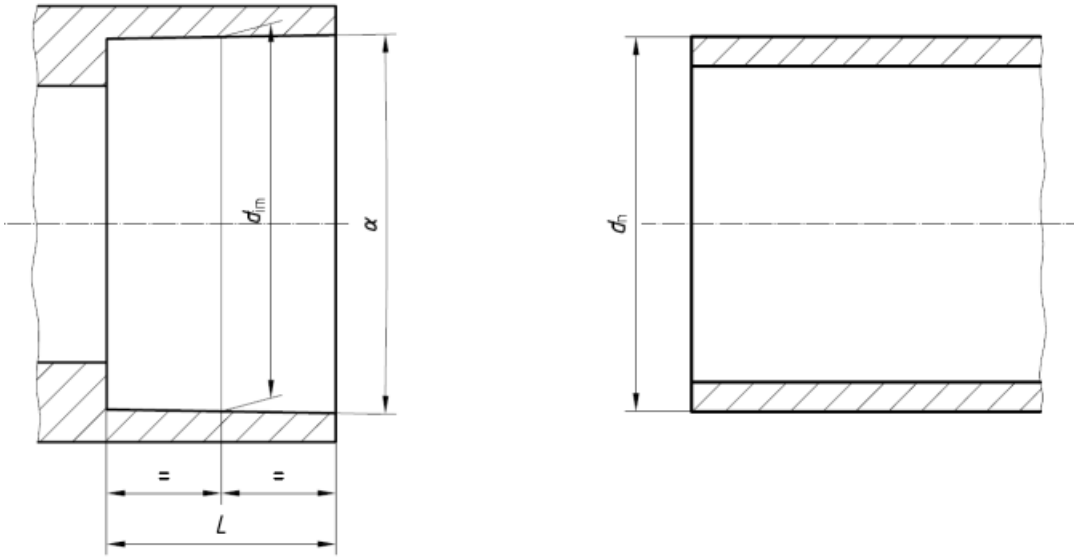

a) Soket / Soket

b) Boru / Pipe

U-PVC Fittings Ölçü Tablosu
U-PVC Fittings Dimension Table

Nominal dış çap *Nominal outside diameter* d_n	Minimum soket uzunluğu *Minimum socket length* L	Soket orta noktada iç çapı ortalaması *Mean inside diameter at mid-point of socket depth* d_{im}		Yuvarlaklıktan Sapma (Ovalik) *Out of roundness*
		min.	max.	max.
10	12	10,1	10,3	0,25
12	12	12,1	12,3	0,25
16	14	16,1	16,3	0,25
20	16	20,1	20,3	0,25
25	18,5	25,1	25,3	0,25
32	22	32,1	32,3	0,25
40	26	40,1	40,3	0,25
50	31	50,1	50,3	0,3
63	37,5	63,1	63,3	0,4
75	43,5	75,1	75,3	0,5
90	51	90,1	90,3	0,6
110	61	110,1	110,4	0,7
125	68,5	125,1	125,4	0,8
140	76	140,2	140,5	0,9
160	86	160,2	160,5	1
180	96	180,2	180,6	1,1
200	106	200,2	200,6	1,2
225	118,5	225,3	225,7	1,4
250	131	250,3	250,8	1,5
280	146	280,3	280,9	1,7
315	163,5	315,4	316	1,9
355	183,5	355,5	356,2	2,2
400	206	400,5	401,5	2,4

DIN EN ISO 9001:2015
Zertifikat 15 100 52993
* UHE Kurucu Üyesidir.*
PLASTİK VE MAKİNA KALIP SANAYİ VE TİCARET LİMİTED ŞİRKETİ





arıtma sistemi ekipmanları ve filtre süzgeçleri

biological treatment equipments and filter nozzle

2022

Fiyat Listesi-*Price List*



NOZBART®







TÜV CERT
DIN EN ISO 9001:2015
Zertifikat 15 100 52993

TSE

CE

UHE
" UHE Kurucu Üyesidir."

PLASTİK VE MAKİNA KALIP SANAYİ VE TİCARET LİMİTED ŞİRKETİ

DİFÜZÖR
DIFFUSER



MALZEME CİNSİ *DESCRIPTION*	**KOD *CODE***	FİYATI *PRICE* (€)
Difüzör *Diffuser*	ASE-001	**22,58**
Difüzör lastiği *Diffuser membrane*	ASE-002	**12,21**

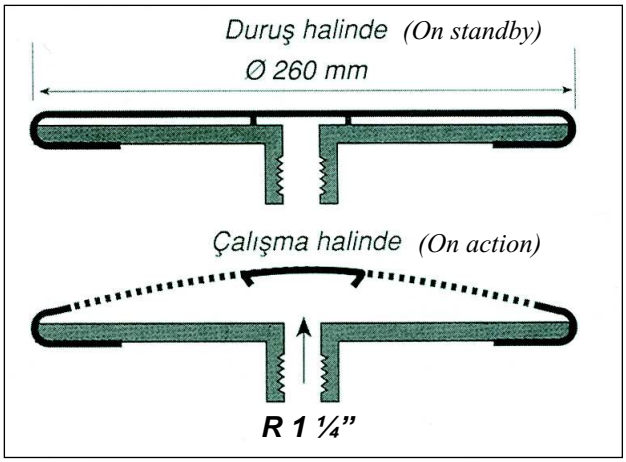

Difüzör lastiği içindeki pozitif net basınç 45 mbar'ı geçmemelidir.
Positive net pressure in the diffuser mebrane should not exceed 45 mbar.

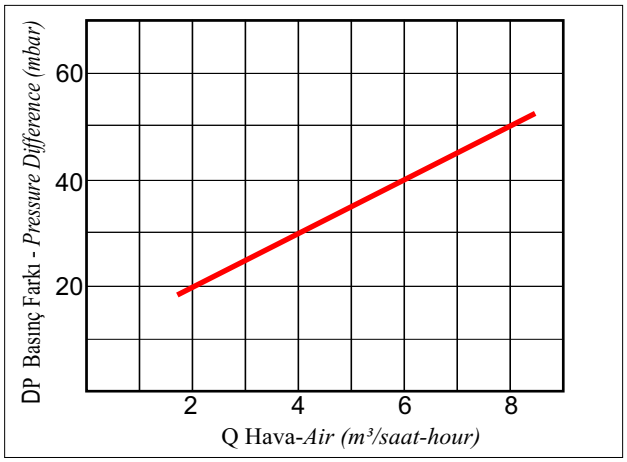

Q Hava-*Air* = 4 - 7 (m³/saat-*hour*)

- Cam elyaf takviyeli PP difüzör gövdesi ve çemberi
  Glass fiber reinforced PP diffuser body and circle
- Dahili çekvalf özelliği ile hava akışı kesilir kesilmez su akışını engeller
  Built-in air flow is cut with a check valve feature does not break the flow of water prevents
- Yüksek sıcaklık ve mukavemet dayanımı
  High temperature and strength resistance
- Güneş ışınlarına karşı UV koruma
  UV protection against sun rays
- Çalışma aralığı 4 - 7 m³/saat
  Operating range 4 - 7 m³/saat

SIVI YÜZEYİ ÖRTÜCÜ HACI YATMAZ KÜRE
LIQUID-SURFACE COVERING TUMBLER BALL

YENİ ÜRÜN..!
NEW PRODUCT..!

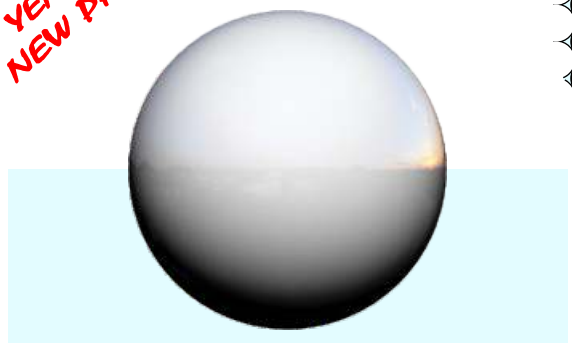

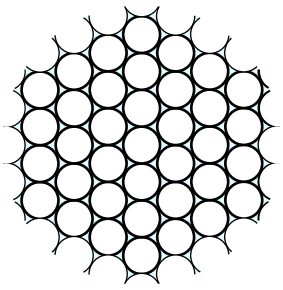

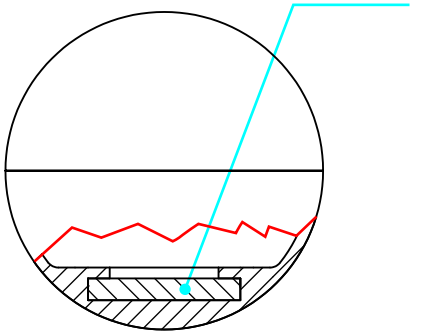

ÖLÇÜ *SIZE*	KOD *CODE*	BİRİM AĞIRLIK *UNIT WEIGHT*	YÜZEY ÖRTME YÜZDESİ *COVERING RATE*	DOLGU MİKTARI *FILLING QUANTITY*	DOLGU AĞIRLIĞI *FILLING WEIGHT*	FİYATI (€ /Adet) *PRICE (€ / Unit)*
Ø73 mm	ASE-011	84 gr/Adet	% 91 (Hacı yatmaz ağırlıklı) *(With one-way tumbler weight)*	217 adet / m²	18,20 Kg/m²	**3,83**
Ø73 mm	ASE-012	48 gr/Adet	% 77 (Hacı yatmaz ağırlıksız) *(Without one-way tumbler weight)*	217 adet / m²	10,40 Kg/m²	**2,41**

SIVI YÜZEYİ ÖRTÜCÜ HACI YATMAZ KÜRE AVANTAJLARI
LIQUID-SURFACE COVERING TUMBLER BALL ADVANTAGES

- Her geometrik şekilli tank, havuz ve gölette kullanılabilir.
  Can be used in any tanks, pools and ponds with any shapes.
- Diğer kürelerden farklı olarak, sıvıya yarıya kadar batar ve küre altındaki havanın sirkülâsyonunu önler.
  As distinct from other spheres, it sinks to the liquid as half of it and that prevents the air circulation under the sphere.
- Küreler dönmediği için akışkan kaybını ve bozulmasını önler.
  The sphere does not spin to prevent fluid loss and fluid corruption.
- Yüzeyi %91 oranında örter.
  Covering rate is % 91.
- Yarıya kadar batar ve rüzgardan uçmaz.
  Floating halfway and wind does not fly.
- Yükleme ve boşaltılması kolaydır.
  Easy to load and unload.
- Buharlaşmayı ve sıvının ısı kaybını önler.
  Prevents the evaporation and the heat loss of liquid.
- Kokuyu ve korozif buharın yayılmasını önler.
  Prevents the smell and deploy of corrosive steam.
- Akışkan içindeki kimyasalları koruyarak tüketimini azaltır tasarruf sağlar.
  Reduces chemical consumption and increases savings by protecting the chemicals inside the fluid.
- Seviye düşüş ve yükselmelerinden etkilenmez.
  Is not effected from rises and falls in liquid level.
- Tank içine her türlü malzemenin konulup çıkarılmasına izin verir.
  Allows any material to be placed in and removed from the tank.
- Bakım istemez.
  Maintenance free .
- Isıtma giderlerini azaltır.
  Reduces heating costs.
- Akışkanın rahat hareket etmesine olanak verir.
  Allows the fluid to move easily.

KÜRESEL ARITMA KAFESİ
SPHERICAL TREATMENT PACKINGS



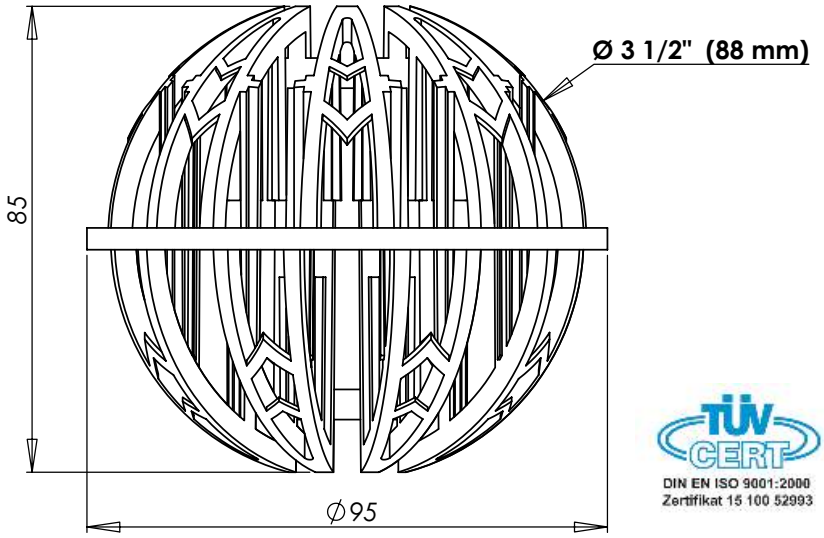

TÜV CERT
DIN EN ISO 9001:2000
Zertifikat 15 100 52993

ÜSTÜN TEKNİK ÖZELLİKLERİ
SPECIAL TECHNICAL FEATURES

- Yüksek kütle ve ısı transferi sağlayan özel geometri
  Special geometry providing high mass and heat transfer
- Mükemmel gaz ve sıvı dağıtım özelliği
  Excellent gas and fluid distribution feature
- Bir biri içine geçmez, çıkarılması ve temizlenmesi kolaydır
  Winding free design, easy to remove and clean
- Aktif yüzey alanı, düşük basınç kaybı
  Active surface area, low pressure loss
- Bulunduğu kabın formuna homojen bir şekilde uyar, ezilmez
  Adapts the form of the container it's held by in a homogeneous manner
- Bozulmayan geometrisi ile ihtiyaçlarınıza tam ve kesintisiz çözüm sağlar
  With its non-perishable geometry it corresponds your needs fully and continuously
- Plastik enjeksiyon yöntemiyle üretilen yüksek hassasiyetli sağlam ürün
  High-precision and durable product manufactured by plastic injection method

ÖLÇÜ *SIZE*	BİRİM AĞIRLIK *UNIT WEIGHT*	DOLGU BOŞLUK YÜZDESİ *VOID SPACE*	DOLGU MİKTARI *FILLING QUANTITY*	DOLGU AĞIRLIĞI *FILLING QUANTITY*	DOLGU YÜZEYİ *FILLING SURFACE*	KOD *CODE*	FİYATI *PRICE* (€)
3 ½"	33,5 gr/Adet	% 94	1467 Adet/m³	49 Kg/m³	83 m²/m³	**ASE-005**	**0,72**

Ayrıntılı bilgi için lütfen bizi arayınız.
Please contact us for more information.

RAŞİNG HALKASI
PLASTIC RING



Çap / *Dim* = Ø 37mm
Yük. / *Height* = 37mm

MALZEME CİNSİ *DESCRIPTION*	**KOD *CODE***	FİYATI (€) *PRICE*
Plastik halka (Raşing) 18.500 adet/m³ – 157 m²/m³ - 4.6 gr/adet *Plastic ring 18.500 pieces /m³ – 157 m²/m³ – 4.6 gr/unit*	ASE-003	**0,14**

- PP malzemeden enjeksiyon yöntemiyle imal edilir. Su soğutma kulelerinde soğutma dolgusu olarak kullanılır. Absorbsiyon kulelerinde ise arıtmaya yönelik gazın sıvı ile temas yüzeyinini arttırarak reaksiyonları hızlandırır. Gazı yıkayıp yoğuşturmak suretiyle kokuyu giderir ve zararlı atıklardan arınmasını sağlar.
- *Manufactured from PP material by injection method, used in water cooling towers as a packing material. In absabtion towers. It speeds up the recation by increasing the contact surface of treatment gas with liquid Prufies the harmful waste and eliminates the smell by densening the gas.*

Ayrıntılı bilgi için lütfen bizi arayınız.
Please contact us for more information.

RAŞİNG KAFESİ
PLASTIC CAGE

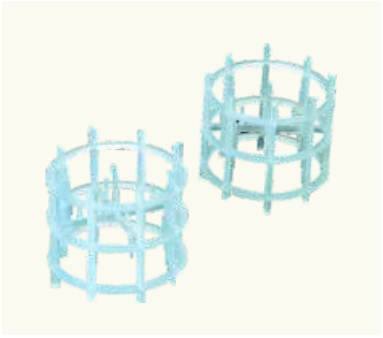

Çap / *Dim* = Ø 60mm
Yük. / *Height* = 56mm

MALZEME CİNSİ *DESCRIPTION*	**KOD *CODE***	FİYATI (€) *PRICE*
Plastik halka (Raşing) 5.000 adet/m³ -61m²/m³-7 gr/adet *Plastic ring 5 000 pieces/m³-61 m²/m³-7gr/unit*	ASE-004	**0,18**

Ayrıntılı bilgi için lütfen bizi arayınız.
Please contact us for more information.

UZUN TİP ARITMA FİLTRE SÜZGECİ
LONG TYPE REFINERY FILTER NOZZLE

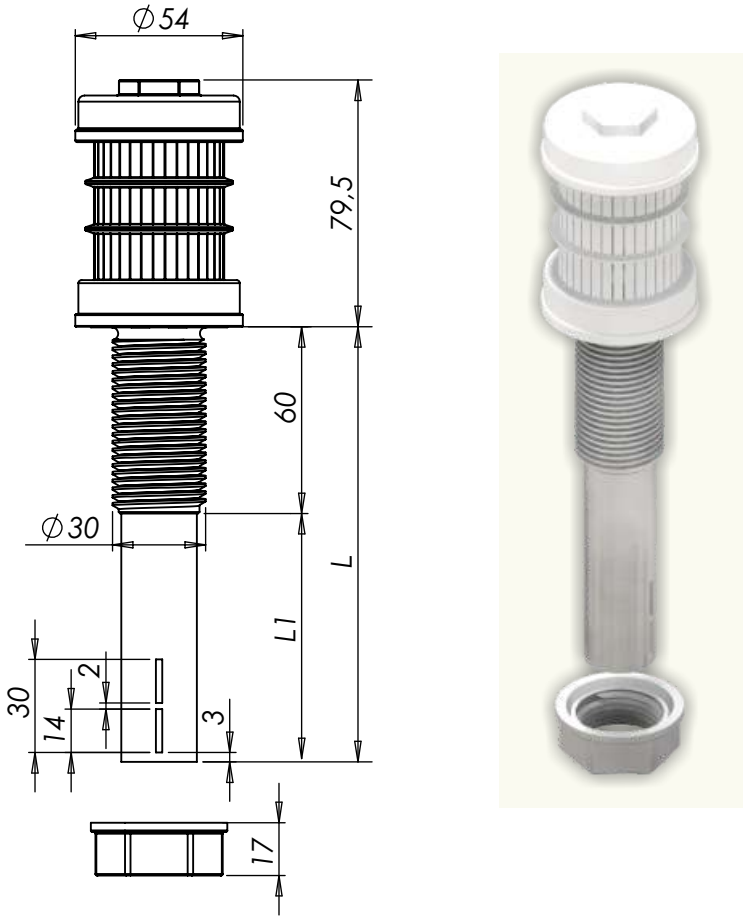

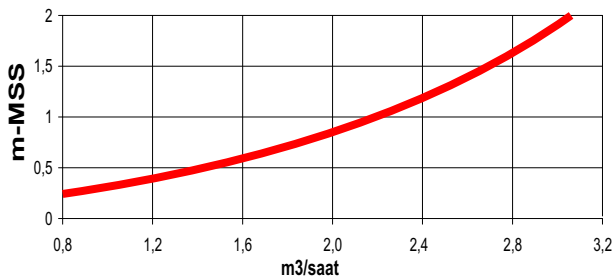

Tankta geçişe direnç gösteren kum, rezin vb. yokken sadece su olması durumunda geçerlidir.

Values are valid in the event that there is only water and no sand, resin etc. -which resists to transition- in the tank.

MALZEME CİNSİ *DESCRIPTION*	**L** (mm)	**L1** (mm)	**KOD** ***CODE***	FİYATI (€) *PRICE*
Uzun tip arıtma filtre süzgeci (Özel diş - Somunsuz) *Long type refinery filter nozzle (Special thread - Without Nut)*	60	-	YFN-101	**4,69**
Uzun tip arıtma filtre süzgeci (Özel diş - Somunsuz) *Long type refinery filter nozzle (Special thread - Without Nut)*	110	50	YFN-102	**5,11**
Uzun tip arıtma filtre süzgeci (Özel diş - Somunsuz) *Long type refinery filter nozzle (Special thread - Without Nut)*	140	80	YFN-103	**5,40**
Uzun tip arıtma filtre süzgeci (Özel diş - Somunsuz) *Long type refinery filter nozzle (Special thread - Without Nut)*	200	140	YFN-104	**5,82**
Filtre süzgeç somunu (Özel diş) *Cylindiric type filter nut (Special thread)*	-	-	YFN-100	**0,67**

UZUN TİP SİLİNDİRİK FİLTRE SÜZGECİ
LONG TYPE CYLINDIRIC FILTER NOZZLE

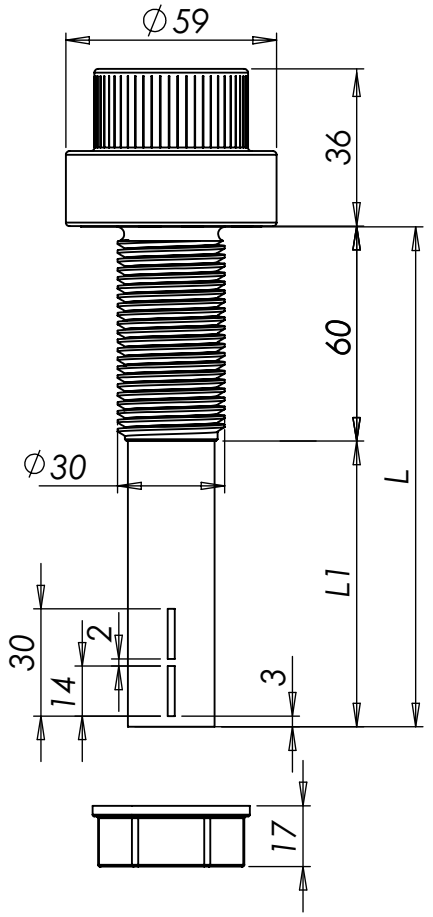



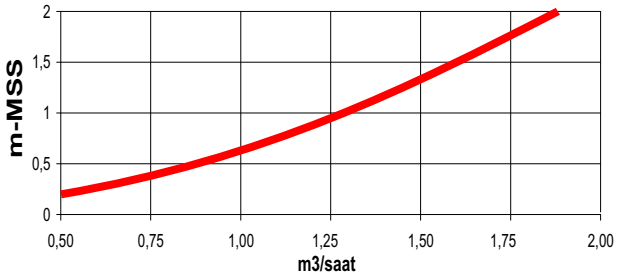

Tankta geçişe direnç gösteren kum, rezin vb. yokken sadece su olması durumunda geçerlidir.

Values are valid in the event that there is only water and no sand, resin etc. -which resists to transition- in the tank.

MALZEME CİNSİ *DESCRIPTION*	**L** (mm)	**L1** (mm)	**KOD** ***CODE***	FİYATI (€) *PRICE*
Uzun tip silindirik filtre süzgeci (Özel diş - Somunsuz) *Long type cylindiric filter nozzle (Special thread - Without Nut)*	60	-	STF-101	**2,84**
Uzun tip silindirik filtre süzgeci (Özel diş - Somunsuz) *Long type cylindiric filter nozzle (Special thread - Without Nut)*	110	50	STF-102	**3,27**
Uzun tip silindirik filtre süzgeci (Özel diş - Somunsuz) *Long type cylindiric filter nozzle (Special thread - Without Nut)*	140	80	STF-103	**3,69**
Uzun tip silindirik filtre süzgeci (Özel diş - Somunsuz) *Long type cylindiric filter nozzle (Special thread - Without Nut)*	200	140	STF-104	**3,98**
Filtre süzgeç somunu (Özel diş) *Cylindiric type filter nut (Special thread)*	-	-	YFN-100	**0,67**

SİLİNDİRİK TİP FİLTRE SÜZGECİ
CYLINDIRIC TYPE FILTER NOZZLE



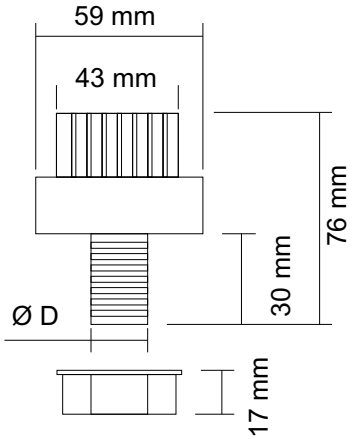

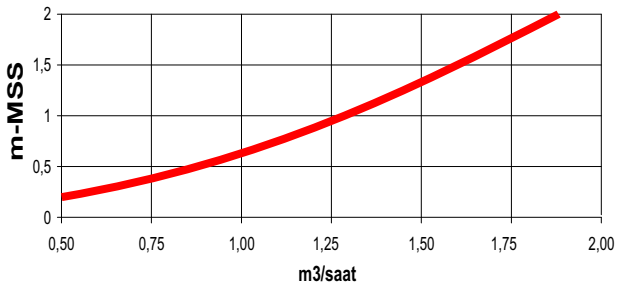

Tankta geçişe direnç gösteren kum, rezin vb. yokken sadece su olması durumunda geçerlidir.
Values are valid in the event that there is only water and no sand, resin etc. -which resists to transition- in the tank.

MALZEME CİNSİ *DESCRIPTION*	**D**	**KOD** ***CODE***	FİYATI (€) *PRICE*
Silindirik tip filtre süzgeci *Cylindiric type filter nozzle*	R ½” R ¾” R 1”	STF-001 STF-002 STF-003	**2,17**
Filtre süzgeç somunu *Cylindiric type filter nut*	R ½” R ¾” R 1”	STF-004 STF-005 STF-006	**0,67**
Silindirik tip filtre süzgeci (Özel PP) *Cylindiric type filter nozzle (Special PP)*	R ½” R ¾” R 1”	STF-007 STF-008 STF-009	**5,96**
Filtre süzgeç somunu (Özel PP) *Cylindiric type filter nut (Special PP)*	R ½” R ¾” R 1”	STF-010 STF-011 STF-012	**2,27**

ARITMA TİPİ FİLTRE SÜZGECİ
REFINERY TYPE FILTER NOZZLE



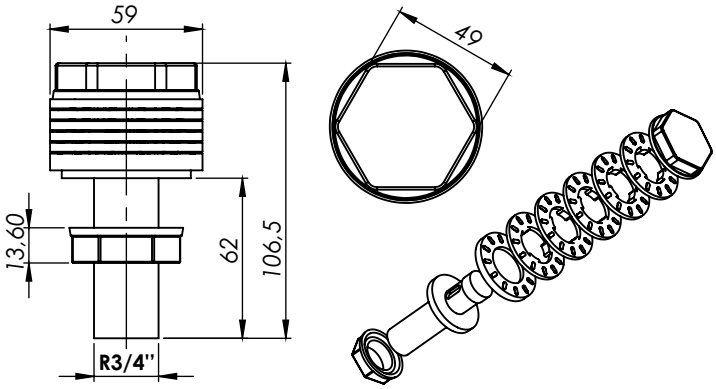

MALZEME CİNSİ *DESCRIPTION*	**D**	**KOD** ***CODE***	FİYATI (€) *PRICE*
Arıtma tipi filtre süzgeci (Somunsuz) *Refinery type filter nozzle (Without Nut)*	R ¾"	ASE-006	**5,82**
Filtre süzgeç somunu *Cylindiric type filter nut*	R ¾"	STF-005	**0,67**

SOĞUTMA KULESİ FISKİYESİ
COOLING TOWER FOUNTAIN

KOD ***CODE***	**D** mm	FİYATI (€) *PRICE*
ASE-007	18	**2,20**
ASE-008	20	**2,20**
ASE-009	22,5	**2,20**



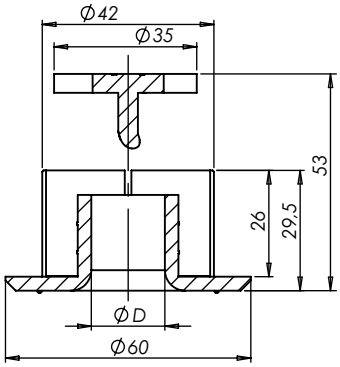

ÜÇ KADEMELİ SOĞUTMA KULESİ FISKİYESİ
TRI-LEVEL COOLING TOWER FOUNTAIN

KOD ***CODE***	FİYATI (€) *PRICE*
ASE-010	**11,36**



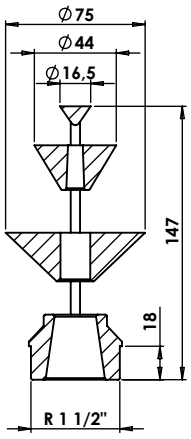

KUM FİLTRE SÜZGECİ VE KAPAĞI
LATERAL AND LATERAL CAP



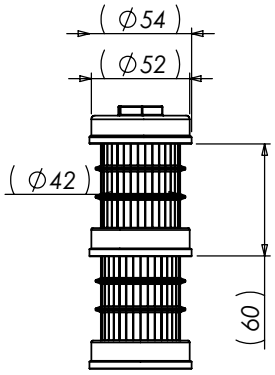

.mm



MALZEME CİNSİ *DESCRIPTION*	**KOD *CODE***	FİYATI (€) *PRICE*
Filtre süzgeci *Lateral*	YFN-023	**2,20**
Filtre süzgeci kapağı *Lateral Cap*	YFN-024	**1,35**

FİLTRE SÜZGECİ AHTAPOTU (6 KOLLU)
LATERAL HOLDER ASSEMBLY (6 ARMS)



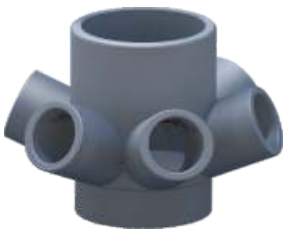

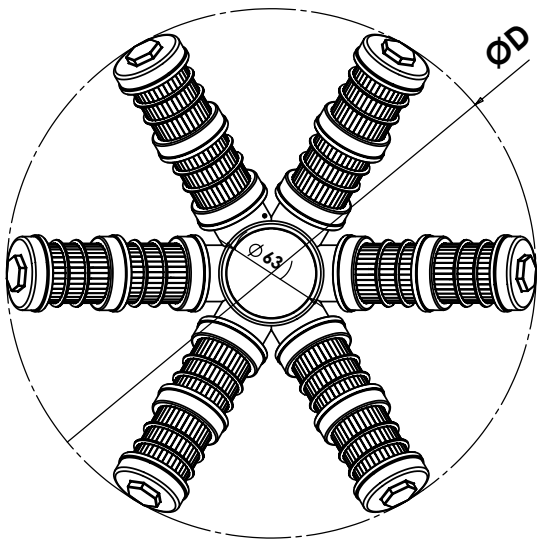

MALZEME CİNSİ *DESCRIPTION*	**KOD *CODE***	FİYATI (€) *PRICE*
Filtre süzgeci ahtapotu (6 Kollu) *Lateral holder assembly (6 Arms)*	YFN-020	**52,26**

N : Koldaki filtre süzgeci sayısı
Lateral numbers in one branch

ØD = 155 + 110 x N (mm)

H = 73 + 23 x N (mm)

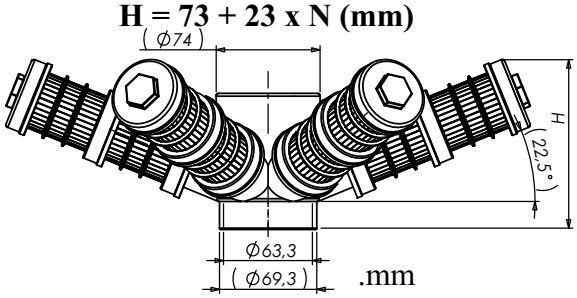

.mm

* İstediğiniz kol uzunluğuna denk gelen çap ve yüksekliği yukarıdaki formüllerle hesaplayabilirsiniz.
You can calculate the diameter and height that corresponds to desired arm length with above formulas.

FİLTRE SÜZGECİ AHTAPOTU (12 KOLLU)
LATERAL HOLDER ASSEMBLY (12 ARMS)

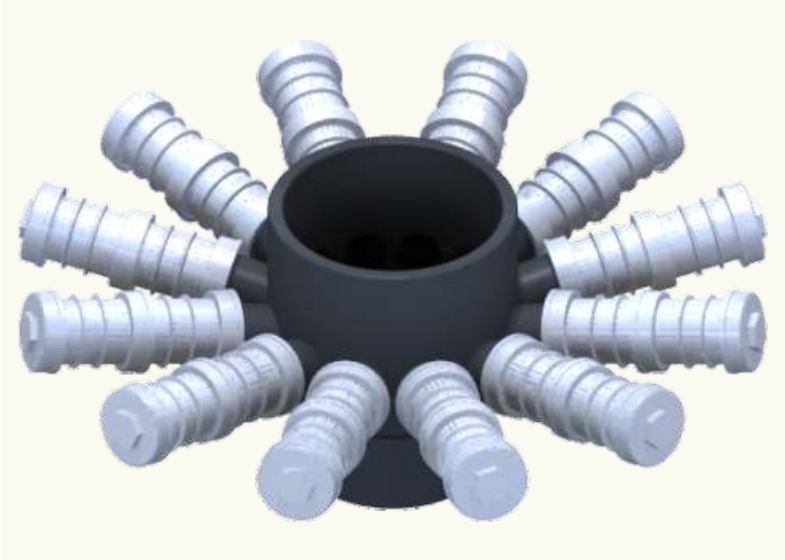



MALZEME CİNSİ *DESCRIPTION*	**KOD** ***CODE***	FİYATI (€) *PRICE*
Filtre süzgeci ahtapotu (12 Kollu) *Lateral holder assembly (12 Arms)*	1250-21	**141,72**

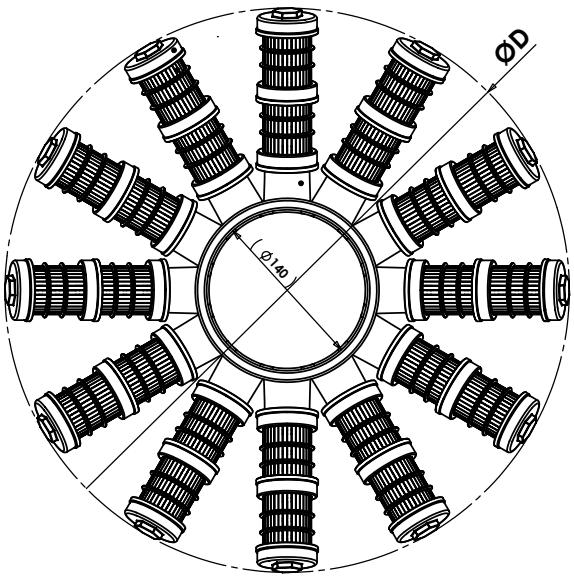

N : Koldaki filtre süzgeci sayısı
Lateral numbers in one branch

ØD = 259 + 116 x N (mm)

H = 129 + 15 x N (mm)

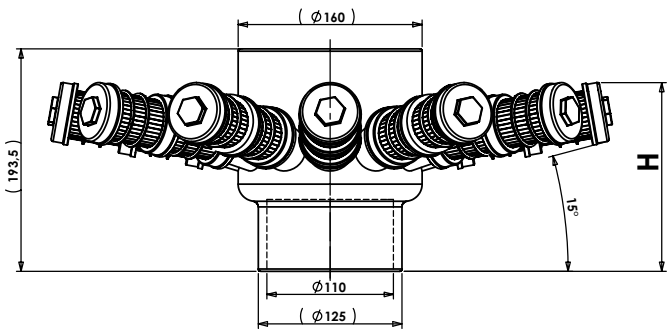

.mm

* İstediğiniz kol uzunluğuna denk gelen çap ve yüksekliği yukarıdaki formüllerle hesaplayabilirsiniz.
You can calculate the diameter and height that corresponds to desired arm length with above formulas.

DIN EN ISO 9001:2015
Zertifikat 15 100 52993

" UHE Kurucu Üyesidir."



havuz nozulları, savak ızgaraları dip süzgeçleri, skimmerler

pool nozzles, over flow gratings, main drains, skimmers

2022
Fiyat Listesi-Price List



NOZBART®







TÜV CERT
DIN EN ISO 9001:2015
Zertifikat 15 100 52993

UHE
" UHE Kurucu Üyesidir."

- Besleme nozullarında yeni mükemmel tasarım 80 farklı çeşidiyle en geniş kullanım alanı
  New excellent design inlets and wide range of applications with 80 different types
- Beton, liner, panel ve polyester her türlü havuza uygun nozullar ile geniş ürün yelpazesi.
  Wide range of inlets suitable for all kinds of pools: Concrete, liner, panel, polyester
- Anahtarla sıkma segmanı sıkılarak küre sabitlenir. Piyasadaki diğer modeller gibi yüzücülerin nozul kapağını sökmesiyle küre havuz içine düşmez.
  The ball is fixed by tightening squeeze ring with key. Ball doesn't fall into pool (contrarily of other models on the market) when swimmers remove the nozzle cover .
- Nozul gövdesinin içindeki parçalar birbiriyle uyumludur. İsteğinize göre;
  Parts inside the inlet body are compatible with each other. Can be used and changed easily, optionally as;

Çeşitli debilerde küreli yandan besleme nozulu,
Wall inlet with pivoting ball on different flows

Debi ayarlı tabandan besleme nozulu,
Adjustable floor inlet

Yandan çıkışlı besleme nozulu,
Output side inlet

Kafesli (sabit debili) besleme - emiş nozulu
Fixed-flow floor inlet-suction with safety cage

Vakum nozulu olarak zahmetsizce değiştirip kullanılabilir.
Suction inlet



Debi ayarını yapın yıldız tornavida ile vidayı sıkarak sabitleyin !
Adjust the flow rate and tighten the screw with a screwdriver!

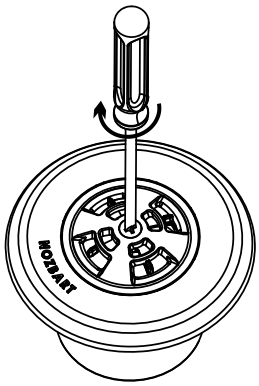

- Yapıştırmalı modeller 63 mm U-PVC (PN10) borunun içine yapıştırılabilir.
  Solvent models can be glued into a 63 mm U-PVC (PN10) pipe.
- Dişli modeller 2" boru dişlidir. Bütün modellerin içine 50 mm U-PVC boru yapıştırılabilir.
  Threaded models are 2" pipe threaded. 50 mm U-PVC pipe can be glued into all models.
- Mafsallı modeller yapıştırma tarafındaki tam küre tasarımı ile 10 dereceye kadar tesisat hatalarında sorunsuz montaj sağlar.
  Hinged models with complete ball design on solvent side, provide smooth mounting on installations up to 10 degrees errors.
- Küreli besleme nozulları 2,2 - 4,5 - 7 m3/saat debili olarak özel üretilmiştir. Bu nedenle piyasada mevcut diğer modellerde olduğu gibi küreyi kırmak için ilave işçilik ve aparat gereksinimi bulunmaz. İstediğiniz debi değerinde kullanılmaya hazırdır.
  Inlets with pivoting ball are produced as flow of 2,2 – 4,5 – 7 m3/hour. Therefore no additional workmanship and apparatus are required to break the ball as in other models available in the market. It is ready to be used at the desired flow rate.
- Nozullar orjinal ABS malzemeden üretilmiştir. UV ve antioksidant katkılı, uzun ömürlüdür.
  Nozzles are produced from original ABS material reinforced with UV and antioxidant.
- Küreli (Emniyet kafesli) ve tabandan besleme nozullarımız EN 13451-3'e uygundur.
  Wall inlet with pivoting ball and floor inlets with safety cage are suitable to EN 13451-3.
- Parmak sıkışma emniyetli olup delikler 8 mm'den küçüktür.
  Finger jam is secure and the holes are smaller than 8 mm.
- Tabandan besleme nozulları özel tasarımı ile havuz zeminindeki suyu hareketlendirir. Zemin kirini yüzeye çıkartarak taşma kanallarından veya skimmerden geçerek havuzu terk etmesine yardımcı olur. Havuz zemininin temiz kalmasını sağlar.
  Floor inlets set in motion water in pool floor with its special design, help floor dirts to go on surface and to leave pool by passing through overflow channels or skimmer; allows pool floor to keep clean.
- Debi ayarlı nozullar, hassas debi ayarına imkân verir. Bir kez ayarlandığında üstteki cıvatası sıkılarak sabit hale gelir, konumu değişmez ve mükemmel bir havuz dengesi sağlar.
  Adjustable floor inlets allow accurate flow adjustment. Once set, it is fixed by tightening top bolts. Its position doesn't change and provides excellent pool stability.



BETON Havuzlar / CONCRETE Pools

Model		Debi m³/saat	63 mm U-PVC PN10 Yapıştırma (Solvent) İç - Inside 50 mm Yapıştırma (Solvent) Kod / Code	Mafsallı (63 mm PN10) Hinged (63 mm PN10) Yapıştırma (Solvent) Kod / Code	2" Dişli (Threaded) İç - Inside 50 mm Yapıştırma (Solvent) Kod / Code
Küreli Yandan Besleme Nozulu *Wall Inlet with Pivoting Ball*	Ø17,5 mm Emniyet kafesli *Safety cage*	2,2	NOZ-101 3,01 €	NOZ-201 3,35 €	NOZ-301 3,35 €
	Ø22,8 mm Emniyet kafesli *Safety cage*	4,5	NOZ-102 3,01 €	NOZ-202 3,35 €	NOZ-302 3,35 €
	Ø27,0 mm Emniyet kafesli *Safety cage*	7	NOZ-103 3,01 €	NOZ-203 3,35 €	NOZ-303 3,35 €
	Ø20 mm Kafessiz *Full Bore*	4,5	NOZ-104 3,01 €	NOZ-204 3,35 €	NOZ-304 3,35 €
Debi Ayarlı Tabandan Besleme Nozulu *Adjustable Floor Inlet*		0-4,5	NOZ-105 3,75 €	NOZ-205 4,09 €	NOZ-305 4,09 €
			NOZ-105D 3,75 €	NOZ-205D 4,09 €	NOZ-305D 4,09 €
Yandan Çıkışlı Tabandan Besleme Nozulu *Output Side Floor Inlet*		4,5	NOZ-106 3,01 €	NOZ-206 3,35 €	NOZ-306 3,35 €
Kafesli Besleme ve Emme Nozulu *Floor Inlet and Suction with Safety Cage* Besleme - *Inlet* (10 m³/saat) Emiş - *Suction* (1,25 m³/saat)			NOZ-107 3,01 €	NOZ-207 3,35 €	NOZ-307 3,35 €
			NOZ-107D 3,01 €	NOZ-207D 3,35 €	NOZ-307D 3,35 €
Vakum Nozulu *Suction Inlet*		7	NOZ-108 3,01 €	NOZ-208 3,35 €	NOZ-308 3,35 €

Beton Concrete

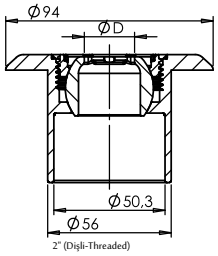



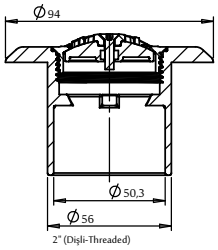



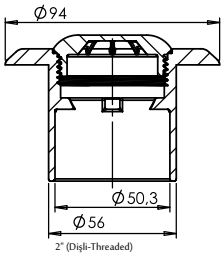



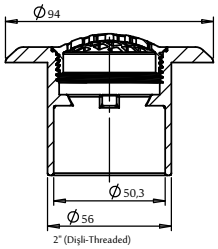



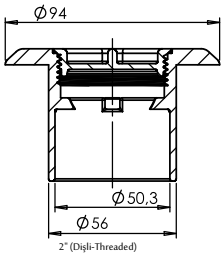



Nozullar orjinal ABS malzemeden üretilmiştir. UV ve antioksidant katkılı, uzun ömürlüdür.
Nozzles are produced from original ABS material reinforced with UV and antioxidant.
Küreli (Emniyet kafesli) ve tabandan besleme nozullarımız EN 13451-3'e uygundur.
Wall inlet with pivoting ball and floor inlets with safety cage are suitable to EN 13451-3.
Parmak sıkışma emniyetli olup delikler 8 mm'den küçüktür.
Finger jam is secure and the holes are smaller than 8 mm.
Yapıştırma ürünler 10 Bar 63 mm U-PVC borunun içine yapıştırmaya uygundur.
To be glued into a 63 mm PN-10 pipe.

LİNER Havuzlar / LINER Pools

Liner Polyester

Model Sarı vida yuvalı *with brass insert*		Debi m³/saat	63 mm U-PVC PN10 Yapıştırma (Solvent) İç - Inside 50 mm Yapıştırma (Solvent) Kod / Code	Mafsallı (63 mm PN10) Hinged (63 mm PN10) Yapıştırma (Solvent) Kod / Code	2" Dişli (Threaded) İç - Inside 50 mm Yapıştırma (Solvent) Kod / Code
Küreli Yandan Besleme Nozulu *Wall Inlet with Pivoting Ball*	Ø17,5 mm Emniyet kafesli *Safety cage*	2,2	NOZ-401 17,04 €	NOZ-501 17,04 €	NOZ-601 17,04 €
	Ø22,8 mm Emniyet kafesli *Safety cage*	4,5	NOZ-402 17,04 €	NOZ-502 17,04 €	NOZ-602 17,04 €
	Ø27,0 mm Emniyet kafesli *Safety cage*	7	NOZ-403 17,04 €	NOZ-503 17,04 €	NOZ-603 17,04 €
	Ø20 mm Kafessiz *Full Bore*	4,5	NOZ-404 17,04 €	NOZ-504 17,04 €	NOZ-604 17,04 €
Debi Ayarlı Tabandan Besleme Nozulu *Adjustable Floor Inlet*		0-4,5	NOZ-405 17,89 €	NOZ-505 17,89 €	NOZ-605 17,89 €
D			NOZ-405D 17,89 €	NOZ-505D 17,89 €	NOZ-605D 17,89 €
Yandan Çıkışlı Tabandan Besleme Nozulu *Output Side Floor Inlet*		4,5	NOZ-406 17,04 €	NOZ-506 17,04 €	NOZ-606 17,04 €
Kafesli Besleme ve Emme Nozulu *Floor Inlet and Suction with Safety Cage* Besleme - *Inlet* (10 m³/saat) Emiş - *Suction* (1,25 m³/saat)			NOZ-407 17,04 €	NOZ-507 17,04 €	NOZ-607 17,04 €
D			NOZ-407D 17,04	NOZ-507D 17,04 €	NOZ-607D 17,04 €
Vakum Nozulu *Suction Inlet*		7	NOZ-408 17,04 €	NOZ-508 17,04 €	NOZ-608 17,04 €











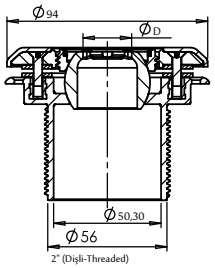

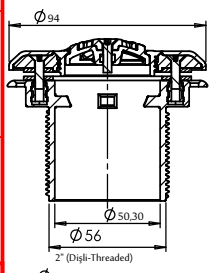

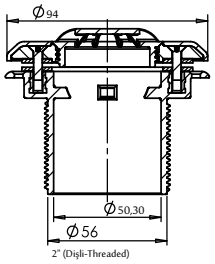

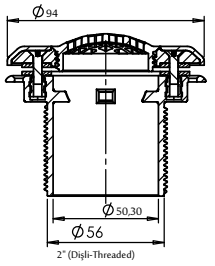

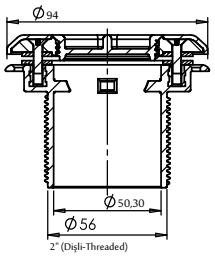

Nozullar orjinal ABS malzemeden üretilmiştir.
Küreli (Emniyet kafesli) ve tabandan besleme nozullarımız EN 13451-3'e uygundur.
Parmak sıkışma emniyetli olup delikler 8 mm'den küçüktür.
Yapıştırma ürünler 10 Bar 63 mm U-PVC borunun içine yapıştırmaya uygundur.

- *Nozzles were produced from original ABS material.*
- *It is suitable for EN 13451-3 with globe (safety cage) and bottom nozzle.*
- *Finger jam is secure and the holes are 8 mm smaller.*
- *To be glued into a 63 mm PN-10 pipe.*

TÜV CERT DIN EN ISO 9001:2015 Zertifikat 15 100 52993
TSE
CE
UHE "UHE Kurucu Üyesidir."
PLASTİK VE MAKİNA KALIP SANAYİ VE TİCARET LİMİTED ŞİRKETİ

PANEL Havuzlar / PANEL Pools

Model		Debi m³/saat	2" Dişli (Threaded) İç - Inside 50 mm Yapıştırma (Solvent) Kod / Code	Fiyat *Price* €
Küreli Yandan Besleme Nozulu *Wall Inlet Nozzle Pivoting Ball*	Ø17,5 mm Küre Emniyet kafesli *Safety cage*	2,2	NOZ-701	22,01 €
	Ø22,8 mm Küre Emniyet kafesli *Safety cage*	4,5	NOZ-702	22,01 €
	Ø27,0 mm Küre Emniyet kafesli *Safety cage*	7	NOZ-703	22,01 €
	Ø20 mm Kafessiz *Full Bore*	4,5	NOZ-704	22,01 €
Debi Ayarlı Tabandan Besleme Nozulu *Adjustable Floor Inlet*		0-4,5	NOZ-705	22,86 €
			NOZ-705D	22,86 €
Yandan Çıkışlı Tabandan Besleme Nozulu *Floor Inlet Side Output*		4,5	NOZ-706	22,01 €
Kafesli Besleme ve Emme Nozulu *Floor Inlet and Suction with Safety Cage* Besleme - *Inlet* (10 m³/saat) Emiş - *Suction* (1,25 m³/saat)			NOZ-707	22,01 €
			NOZ-707D	22,01 €
Vakum Nozulu *Suction Inlet*		7	NOZ-708	22,01 €

Panel

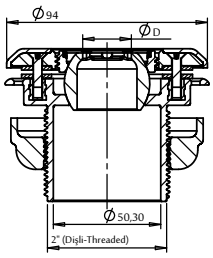



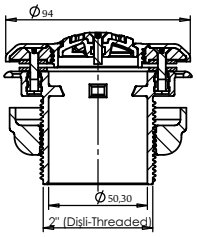



D

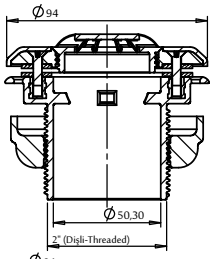



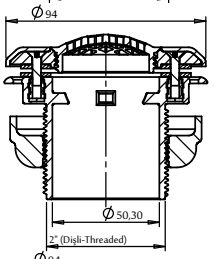



D

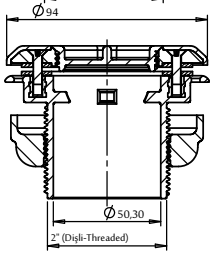



Nozullar orjinal ABS malzemeden üretilmiştir.
Nozzles were produced from original ABS material.
Küreli (Emniyet kafesli) ve tabandan besleme nozullarımız EN 13451-3'e uygundur.
It is suitable for EN 13451-3 with globe (safety cage) and bottom nozzle.
Parmak sıkışma emniyetli olup delikler 8 mm'den küçüktür.
Finger jam is secure and the holes are 8 mm smaller.

POLYESTER Havuzlar / POLYESTER Pools

Polyester

Model Sarı vida yuvalı *with brass insert*		Debi m³/saat	2" Dişli (Threaded) İç - Inside 50 mm Yapıştırma (Solvent) Kod / Code	Fiyat *Price* €
Küreli Yandan Besleme Nozulu *Wall Inlet Nozzle Pivoting Ball*	Ø17,5 mm Küre Emniyet kafesli *Safety cage*	2,2	NOZ-801	10,93 €
	Ø22,8 mm Küre Emniyet kafesli *Safety cage*	4,5	NOZ-802	10,93 €
	Ø27,0 mm Küre Emniyet kafesli *Safety cage*	7	NOZ-803	10,93 €
	Ø20 mm Kafessiz *Full Bore*	4,5	NOZ-804	10,93 €
Debi Ayarlı Tabandan Besleme Nozulu *Adjustable Floor Inlet*		0-4,5	NOZ-805	11,79 €
			NOZ-805D	11,79 €
Yandan Çıkışlı Tabandan Besleme Nozulu *Floor Inlet Side Output*		4,5	NOZ-806	10,93 €
Kafesli Besleme ve Emme Nozulu *Floor Inlet and Suction with Safety Cage*			NOZ-807	10,93 €
Besleme - *Inlet* (10 m³/saat) Emiş - *Suction* (1,25 m³/saat)			NOZ-807D	10,93 €
Vakum Nozulu *Suction Inlet*		7	NOZ-808	10,93 €





D





D



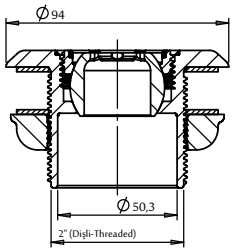

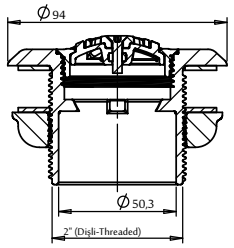

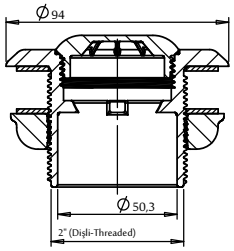

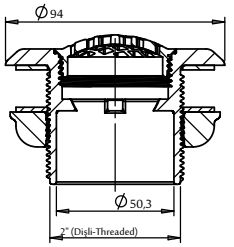

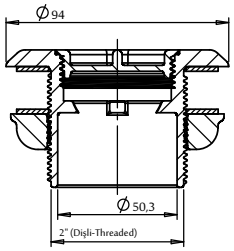

Nozullar orjinal ABS malzemeden üretilmiştir.
Nozzles were produced from original ABS material.
Küreli (Emniyet kafesli) ve tabandan besleme nozullarımız EN 13451-3'e uygundur.
It is suitable for EN 13451-3 with globe (safety cage) and bottom nozzle.
Parmak sıkışma emniyetli olup delikler 8 mm'den küçüktür.
Finger jam is secure and the holes are 8 mm smaller.

TÜV CERT
DIN EN ISO 9001:2015
Zertifikat 15 100 52993
TSE
EAC CE
UHE
" UHE Kurucu Üyesidir."

PLASTİK VE MAKİNA KALIP SANAYİ VE TİCARET LİMİTED ŞİRKETİ

316 PASLANMAZ ÇELİK MUHAFAZALI NOZULLAR
AISI-316 STAINLESS STEEL CASING NOZZLES

Yönlendirilebilir duvar besleme (Beton)
Orientable wall inlet (Concrete)

Cod.	€	Kg	m³	U
87198021	**62,48**	0,42	0,00138	x2

ø 50 mm (10 Bar) yapıştırma / to glue on

Cod.	€	Kg	m³	U
87198022	**84,35**	0,42	0,0019	x2

Çıkış / Output ø 20 mm Dış bağlantı / male connection 2”
İç bağlantı / female connection 1 1/2”



Yönlendirilebilir besleme nozulu (Liner ve Polyester)
Orientable wall inlet (Liner and Polyester)

Cod.	€	Kg	m³	U
87198042	**170,68**	1,74	0,0036	x2

Çıkış / Output ø 20 mm Dış bağlantı / male connection 2”
İç bağlantı / female connection 1 1/2”



Vakum Nozulu (Liner ve Polyester)
Vacuum inlet with cover (Liner and Polyester)

Cod.	€	Kg	m³	U
87198052	**164,44**	0,90	0,0015	x1

Dış bağlantı / male connection 2”
İç bağlantı / female connection 1 1/2”



YENİ ÜRÜN
NEW PRODUCT

Beton
Concrete

BETON Havuzlar / CONCRETE Pools

Model		Debi m³/saat	63 mm U-PVC PN10 Yapıştırma (Solvent)	Mafsallı (63 mm PN10) Hinged (63 mm PN10)	2" Dişli (Threaded)
			İç - Inside 50 mm Yapıştırma (Solvent)	Yapıştırma (Solvent)	İç - Inside 50 mm Yapıştırma (Solvent)
			Kod / Code	Kod / Code	Kod / Code
Küreli Yandan Besleme Nozulu (Krom) *Wall Inlet with Pivoting Ball (Chrome)*	Ø17,5 mm Emniyet kafesli *Safety cage*	2,2	NOZ-101K 24,81 €	NOZ-201K 25,15 €	NOZ-301K 25,15 €
	Ø22,8 mm Emniyet kafesli *Safety cage*	4,5	NOZ-102K 24,81 €	NOZ-202K 25,15 €	NOZ-302K 25,15 €
	Ø27,0 mm Emniyet kafesli *Safety cage*	7	NOZ-103K 24,81 €	NOZ-203K 25,15 €	NOZ-303K 25,15 €
	Ø20 mm Kafessiz *Full Bore*	4,5	NOZ-104K 24,81 €	NOZ-204K 25,15 €	NOZ-304K 25,15 €
Debi Ayarlı Tabandan Besleme Nozulu (Krom) *Adjustable Floor Inlet (Chrome)*		0-4,5	NOZ-105K 25,90 €	NOZ-205K 25,90 €	NOZ-305K 25,90 €
			NOZ-105DK 25,90 €	NOZ-205DK 25,90 €	NOZ-305DK 25,90 €
Yandan Çıkışlı Tabandan Besleme Nozulu (Krom) *Output Side Floor Inlet (Chrome)*		4,5	NOZ-106K 24,81 €	NOZ-206K 25,15 €	NOZ-306K 25,15 €
Kafesli Besleme ve Emme Nozulu (Krom) *Floor Inlet and Suction with Safety Cage (Chrome)* Besleme - *Inlet* (10 m³/saat) Emiş - *Suction* (1,25 m³/saat)			NOZ-107K 24,81 €	NOZ-207K 25,15 €	NOZ-307K 25,15 €
			NOZ-107DK 24,81 €	NOZ-207DK 25,15 €	NOZ-307DK 25,15 €
Vakum Nozulu (Krom) *Suction Inlet (Chrome)*		7	NOZ-108K 24,81 €	NOZ-208K 25,15 €	NOZ-308K 25,15 €







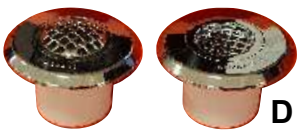



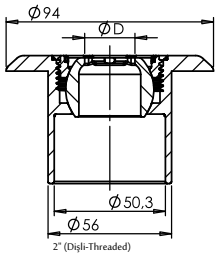

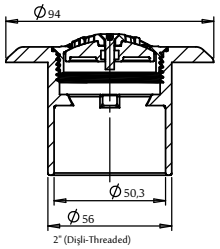

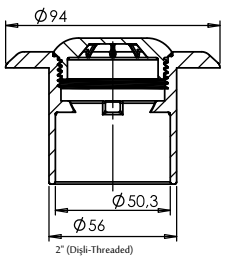

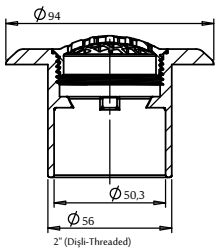

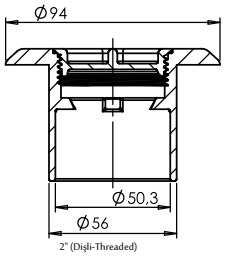

Nozullar orjinal ABS malzemeden üretilmiştir. UV ve antioksidant katkılı, uzun ömürlüdür.
Nozzles are produced from original ABS material reinforced with UV and antioxidant.
Küreli (Emniyet kafesli) ve tabandan besleme nozullarımız EN 13451-3'e uygundur.
Wall inlet with pivoting ball and floor inlets with safety cage are suitable to EN 13451-3.
Parmak sıkışma emniyetli olup delikler 8 mm'den küçüktür.
Finger jam is secure and the holes are smaller than 8 mm.
Yapıştırma ürünler 10 Bar 63 mm U-PVC borunun içine yapıştırmaya uygundur.
To be glued into a 63 mm PN-10 pipe.

TÜV CERT DIN EN ISO 9001:2015 Zertifikat 15 100 52993 TSE EAC CE UHE "UHE Kurucu Üyesidir."

PLASTİK VE MAKİNA KALIP SANAYİ VE TİCARET LİMİTED ŞİRKETİ

LİNER Havuzlar / LINER Pools

Model Sarı vida yuvalı *with brass insert*		Debi m³/saat	63 mm U-PVC PN10 Yapıştırma (Solvent) İç - Inside 50 mm Yapıştırma (Solvent) Kod / Code	Mafsallı (63 mm PN10) Hinged (63 mm PN10) Yapıştırma (Solvent) Kod / Code	2" Dişli (Threaded) İç - Inside 50 mm Yapıştırma (Solvent) Kod / Code
Küreli Yandan Besleme Nozulu (Krom) *Wall Inlet with Pivoting Ball (Chrome)*	Ø17,5 mm Emniyet kafesli *Safety cage*	2,2	NOZ-401K 38,85 €	NOZ-501K 38,85 €	NOZ-601K 38,85 €
	Ø22,8 mm Emniyet kafesli *Safety cage*	4,5	NOZ-402K 38,85 €	NOZ-502K 38,85 €	NOZ-602K 38,85 €
	Ø27,0 mm Emniyet kafesli *Safety cage*	7	NOZ-403K 38,85 €	NOZ-503K 38,85 €	NOZ-603K 38,85 €
	Ø20 mm Kafessiz *Full Bore*	4,5	NOZ-404K 38,85 €	NOZ-504K 38,85 €	NOZ-604K 38,85 €
Debi Ayarlı Tabandan Besleme Nozulu (Krom) *Adjustable Floor Inlet (Chrome)*		0-4,5	NOZ-405K 39,70 € NOZ-405DK 39,70 €	NOZ-505K 39,70 € NOZ-505DK 39,70 €	NOZ-605K 39,70 € NOZ-605DK 39,70 €
Yandan Çıkışlı Tabandan Besleme Nozulu (Krom) *Output Side Floor Inlet (Chrome)*		4,5	NOZ-406K 38,85 €	NOZ-506K 38,85 €	NOZ-606K 38,85 €
Kafesli Besleme ve Emme Nozulu *Floor Inlet and Suction with Safety Cage* Besleme - *Inlet* (10 m³/saat) Emiş - *Suction* (1,25 m³/saat)			NOZ-407K 38,85 € NOZ-407DK 38,85 €	NOZ-507K 38,85 € NOZ-507DK 38,85 €	NOZ-607K 38,85 € NOZ-607DK 38,85 €
Vakum Nozulu *Suction Inlet*		7	NOZ-408K 38,85 €	NOZ-508K 38,85 €	NOZ-608K 38,85 €

YENİ ÜRÜN NEW PRODUCT

Liner Polyester

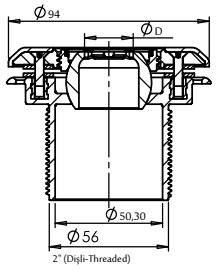



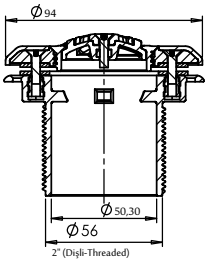

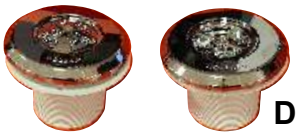

D

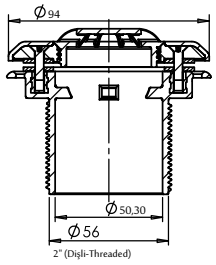



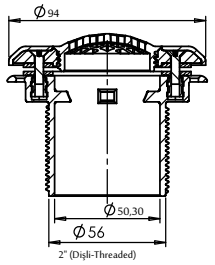

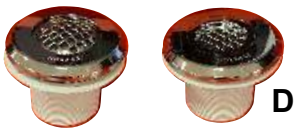

D

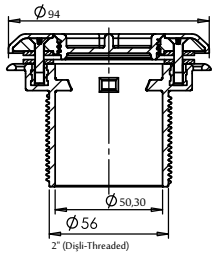



Nozullar orjinal ABS malzemeden üretilmiştir.
Nozzles were produced from original ABS material.
Küreli (Emniyet kafesli) ve tabandan besleme nozullarımız EN 13451-3'e uygundur.
It is suitable for EN 13451-3 with globe (safety cage) and bottom nozzle.
Parmak sıkışma emniyetli olup delikler 8 mm'den küçüktür.
Finger jam is secure and the holes are 8 mm smaller.
Yapıştırma ürünler 10 Bar 63 mm U-PVC borunun içine yapıştırmaya uygundur.
To be glued into a 63 mm PN-10 pipe.

YENİ ÜRÜN
NEW PRODUCT

Panel

PANEL Havuzlar / PANEL Pools

Model		Debi m³/saat	2" Dişli (Threaded) / İç - Inside 50 mm Yapıştırma (Solvent) / Kod / Code	Fiyat *Price* €
Küreli Yandan Besleme Nozulu *Wall Inlet Nozzle Pivoting Ball*	Ø17,5 mm Küre Emniyet kafesli *Safety cage*	2,2	NOZ-701K	43,79 €
	Ø22,8 mm Küre Emniyet kafesli *Safety cage*	4,5	NOZ-702K	43,79 €
	Ø27,0 mm Küre Emniyet kafesli *Safety cage*	7	NOZ-703K	43,79 €
	Ø20 mm Kafessiz *Full Bore*	4,5	NOZ-704K	43,79 €
Debi Ayarlı Tabandan Besleme Nozulu *Adjustable Floor Inlet*		0-4,5	NOZ-705K	44,64 €
			NOZ-705DK	44,64 €
Yandan Çıkışlı Tabandan Besleme Nozulu *Floor Inlet Side Output*		4,5	NOZ-706K	43,79 €
Kafesli Besleme ve Emme Nozulu *Floor Inlet and Suction with Safety Cage* Besleme - *Inlet* (10 m³/saat) Emiş - *Suction* (1,25 m³/saat)			NOZ-707K	43,79 €
			NOZ-707DK	43,79 €
Vakum Nozulu *Suction Inlet*		7	NOZ-708K	43,79 €





D



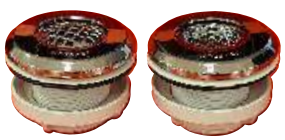

D



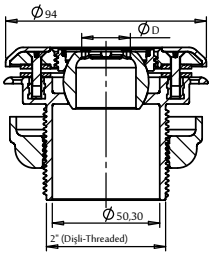

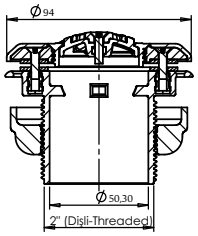

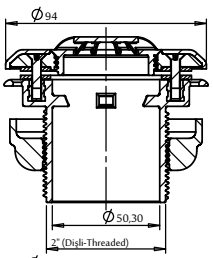

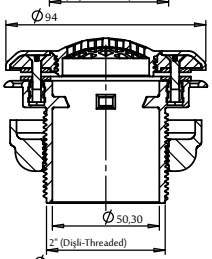

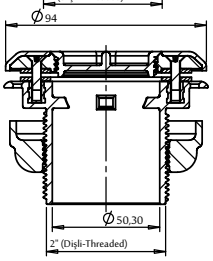

Nozullar orjinal ABS malzemeden üretilmiştir.
Nozzles were produced from original ABS material.
Küreli (Emniyet kafesli) ve tabandan besleme nozullarımız EN 13451-3'e uygundur.
It is suitable for EN 13451-3 with globe (safety cage) and bottom nozzle.
Parmak sıkışma emniyetli olup delikler 8 mm'den küçüktür.
Finger jam is secure and the holes are 8 mm smaller.

TÜV CERT
DIN EN ISO 9001:2015
Zertifikat 15 100 52993
TSE
EAC CE
UHE
" UHE Kurucu Üyesidir."

PLASTİK VE MAKİNA KALIP SANAYİ VE TİCARET LİMİTED ŞİRKETİ

POLYESTER Havuzlar / POLYESTER Pools

Model Sarı vida yuvalı *with brass insert*		Debi m³/saat	2" Dişli (Threaded) İç - Inside 50 mm Yapıştırma (Solvent) Kod / Code	Fiyat *Price* €
Küreli Yandan Besleme Nozulu *Wall Inlet Nozzle Pivoting Ball*	Ø17,5 mm Küre Emniyet kafesli *Safety cage*	2,2	NOZ-801K	32,72 €
	Ø22,8 mm Küre Emniyet kafesli *Safety cage*	4,5	NOZ-802K	32,72 €
	Ø27,0 mm Küre Emniyet kafesli *Safety cage*	7	NOZ-803K	32,72 €
	Ø20 mm Kafessiz *Full Bore*	4,5	NOZ-804K	32,72 €
Debi Ayarlı Tabandan Besleme Nozulu *Adjustable Floor Inlet*		0-4,5	NOZ-805K	33,57 €
			NOZ-805DK	33,57 €
Yandan Çıkışlı Tabandan Besleme Nozulu *Floor Inlet Side Output*		4,5	NOZ-806K	32,72 €
Kafesli Besleme ve Emme Nozulu *Floor Inlet and Suction with Safety Cage* Besleme - *Inlet* (10 m³/saat) Emiş - *Suction* (1,25 m³/saat)			NOZ-807K	32,72 €
			NOZ-807DK	32,72 €
Vakum Nozulu *Suction Inlet*		7	NOZ-808K	32,72 €

YENİ ÜRÜN NEW PRODUCT

Polyester

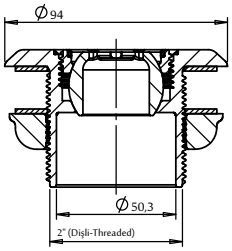

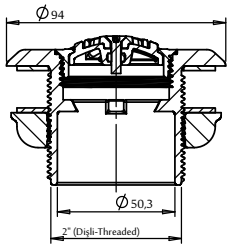

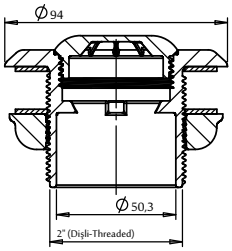

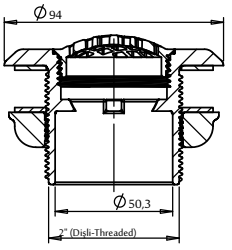

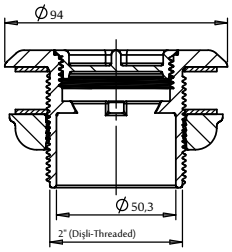





D





D



Nozullar orjinal ABS malzemeden üretilmiştir.
Nozzles were produced from original ABS material.
Küreli (Emniyet kafesli) ve tabandan besleme nozullarımız EN 13451-3'e uygundur.
It is suitable for EN 13451-3 with globe (safety cage) and bottom nozzle.
Parmak sıkışma emniyetli olup delikler 8 mm'den küçüktür.
Finger jam is secure and the holes are 8 mm smaller.

TEK GEÇME SAVAK IZGARALARI
OVERFLOW GRATINGS WITH ONE CONNECTION PART



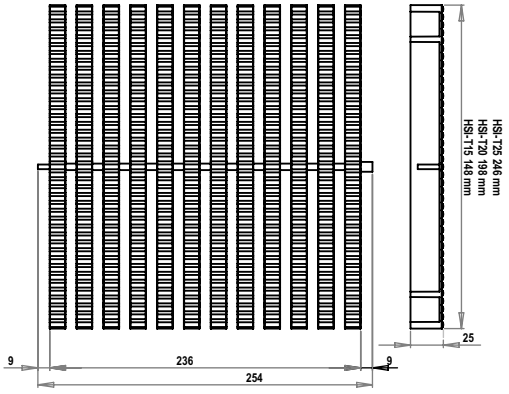

MALZEME CİNSİ *DESCRIPTION*	KOD NO: *CODE NO:*	FİYATI/METRE (€) *PRICE/METER*	AMBALAJ *PACKAGE*
15 cm. Tek geçme havuz ızgarası *15 cm. Overflow grating with one connection part*	HSI-T15	**12,78**	10 METRE *10 METERS*
20 cm. Tek geçme havuz ızgarası *20 cm. Overflow grating with one connection part*	HSI-T20	**14,20**	10 METRE *10 METERS*
25 cm. Tek geçme havuz ızgarası *25 cm. Overflow grating with one connection part*	HSI-T25	**18,46**	10 METRE *10 METERS*

ÇİFT GEÇME SAVAK IZGARALARI
OVERFLOW GRATINGS WITH TWO CONNECTION PARTS

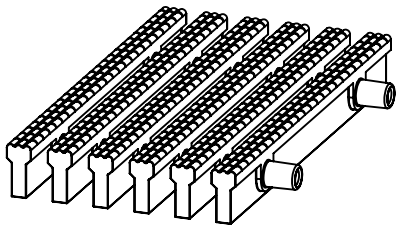

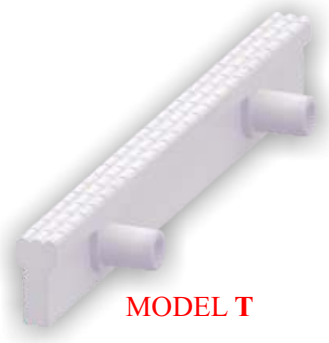

MODEL **T**

MALZEME CİNSİ *DESCRIPTION*	KOD NO: *CODE NO:*	FİYATI/METRE (€) *PRICE/METER*	AMBALAJ *PACKAGE*
20 cm. Çift geçme havuz ızgarası *20 cm. Overflow grating with two connection parts*	HSI-C20	**21,30**	10 METRE *10 METERS*
25 cm. Çift geçme havuz ızgarası *25 cm. Overflow grating with two connection parts*	HSI-C25	**21,30**	10 METRE *10 METERS*

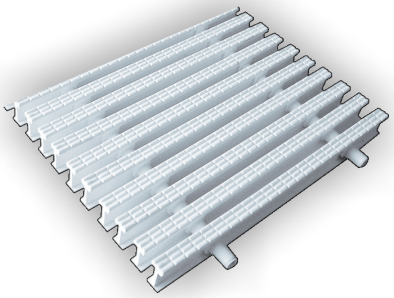

MODEL **I**

MALZEME CİNSİ *DESCRIPTION*	KOD NO: *CODE NO:*	FİYATI/METRE (€) *PRICE/METER*	AMBALAJ *PACKAGE*
20 cm. Çift geçme havuz ızgarası *20 cm. Overflow grating with two connection parts*	HSI-C21	**12,07**	10 METRE *10 METERS*
25 cm. Çift geçme havuz ızgarası *25 cm. Overflow grating with two connection parts*	HSI-C26	**15,62**	10 METRE *10 METERS*
30 cm. Çift geçme havuz ızgarası *30 cm. Overflow grating with two connection parts*	HSI-C31	**26,27**	10 METRE *10 METERS*

SAVAK KENAR PROFİLİ
EDGE PROFIL

MALZEME CİNSİ *DESCRIPTION*	KOD NO: *CODE NO:*	FİYATI (€) *PRICE*	AMBALAJ *PACKAGE*
Savak kenar profili *Edge profil*	SKP-001	**4,70 €/m**	1 ADET *1 UNIT*



HAVUZ KÖŞE PARÇALARI
CORNER PARTS

MALZEME CİNSİ *DESCRIPTION*	KOD NO: *CODE NO:*	FİYATI/ADET (€) *PRICE/UNIT*	AMBALAJ *PACKAGE*
15 cm. Tek geçme köşe parçası 90° *15 cm. Corner part with one connection 90°*	TGK-9015	**15,62**	1 ADET *1 UNIT*
20 cm. Tek geçme köşe parçası 90° *20 cm. Corner part with one connection 90°*	TGK-9020	**17,04**	1 ADET *1 UNIT*
25 cm. Tek geçme köşe parçası 90° *25 cm. Corner part with one connection 90°*	TGK-9025	**21,30**	1 ADET *1 UNIT*



MALZEME CİNSİ *DESCRIPTION*	KOD NO: *CODE NO:*	FİYATI/ADET (€) *PRICE/UNIT*	AMBALAJ *PACKAGE*
15 cm. Çift geçme köşe parçası 45° *15 cm. Corner part with two connections 45°*	CGK-4515	**9,09**	1 ADET *1 UNIT*
20 cm. Çift geçme köşe parçası 45° *20 cm. Corner part with two connections 45°*	CGK-4520	**9,09**	1 ADET *1 UNIT*
25 cm. Çift geçme köşe parçası 45° *25 cm. Corner part with two connections 45°*	CGK-4525	**13,92**	1 ADET *1 UNIT*
30 cm. Çift geçme köşe parçası 45° *30 cm. Corner part with two connections 45°*	CGK-4530	**25,13**	1 ADET *1 UNIT*



MALZEME CİNSİ *DESCRIPTION*	KOD NO: *CODE NO:*	FİYATI/ADET (€) *PRICE/UNIT*	AMBALAJ *PACKAGE*
15 cm. Çift geçme köşe parçası 90° *15 cm. Corner part with two connections 90°*	CGK-9015	**11,64**	1 ADET *1 UNIT*
20 cm. Çift geçme köşe parçası 90° *20 cm. Corner part with two connections 90°*	CGK-9020	**11,64**	1 ADET *1 UNIT*
25 cm. Çift geçme köşe parçası 90° *25 cm. Corner part with two connections 90°*	CGK-9025	**15,19**	1 ADET *1 UNIT*
30 cm. Çift geçme köşe parçası 90° *30 cm. Corner part with two connections 90°*	CGK-9030	**25,13**	1 ADET *1 UNIT*



KARE DİP SÜZGECİ
SQUARE MAIN DRAIN



Beton / Concrete

MALZEME CİNSİ *DESCRIPTION*	KOD NO: *CODE NO:*	FİYAT (€) *PRICE*
Kare dip süzgeci 63 mm'lik yapıştırma *Square main drain 63 mm bonding*	DSK-063	**20,45**
Kare dip süzgeci 75 mm'lik yapıştırma *Square main drain 75 mm bonding*	DSK-075	**20,45**
Kare dip süzgeci 90 mm'lik yapıştırma *Square main drain 90 mm bonding*	DSK-090	**20,45**

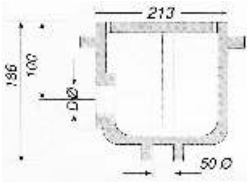



Liner & Polyester

MALZEME CİNSİ *DESCRIPTION*	KOD NO: *CODE NO:*	FİYAT (€) *PRICE*
Kare dip süzgeci 63 mm'lik yapıştırma (Liner) *Square main drain 63 mm bonding (Liner)*	DSK-064	**42,03**
Kare dip süzgeci 75 mm'lik yapıştırma (Liner) *Square main drain 75 mm bonding (Liner)*	DSK-076	**42,03**
Kare dip süzgeci 90 mm'lik yapıştırma (Liner) *Square main drain 90 mm bonding (Liner)*	DSK-091	**42,03**

YUVARLAK DİP SÜZGECİ
CIRCULAR BOTTOM GRID



Beton / Concrete

MALZEME CİNSİ *DESCRIPTION*	KOD NO: *CODE NO:*	FİYAT (€) *PRICE*
Yuvarlak dip süzgeci 50mm'lik yapıştırmalı *Circular bottom grid 50mm bonding*	DSY-050	**19,88**
Yuvarlak dip süzgeci 63mm'lik yapıştırmalı *Circular bottom grid 63mm bonding*	DSY-063	**19,88**



Liner & Polyester

MALZEME CİNSİ *DESCRIPTION*	KOD NO: *CODE NO:*	FİYAT (€) *PRICE*
Yuvarlak dip süzgeci 50mm'lik yapıştırmalı (Liner) *Circular bottom grid 50mm bonding (Liner)*	DSY-051	**22,72**
Yuvarlak dip süzgeci 63mm'lik yapıştırmalı (Liner) *Circular bottom grid 63mm bonding (Liner)*	DSY-064	**22,72**

KARE DİP IZGARASI
SQUARE DIP GRATING



Beton / Concrete

MALZEME CİNSİ *DESCRIPTION*	KOD NO: *CODE NO:*	FİYAT (€) *PRICE*
Kare dip ızgarası 25x25cm. *Square dip grating 25x25cm*	KDI-001	**17,04**

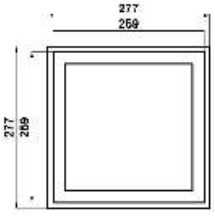

PASLANMAZ KARE DİP IZGARASI
SQUARE DIP GRATING INOX

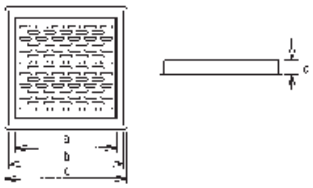

Beton / Concrete



AISI 316

Cod.	€	a	b	c	d	Kg	m³
87198012	**260,29**	210	253	270	30	1,229	0,003364
87198013	**331,85**	305	335	350	30	2,338	0,005995

Liner & Polyester

PASLANMAZ SÜZGEÇ (LINER VE POLYESTER)
MAIN DRAIN INOX (LINER AND POLYESTER)



Paslanmaz süzgeç (Liner ve Polyester)
Main drain Inox (Liner and Polyester)

AISI 316

Cod.	€	Kg	m³	U
87198014	**207,32**	1,65	0,0126	x1

İç bağlantı / female connection 2”

PLASTİK SKİMMERLER
PLASTIC SKIMMERS



Beton
Concrete

MALZEME CİNSİ *DESCRIPTION*	KOD NO: *CODE NO:*	FİYAT (€) *PRICE*
2" Kare Kapaklı Skimmer *2" Square Frame Standard Skimmer*	EKP-101	**77,00**

Ø63 mm yapıştırma soketli
Ø63 mm female solvent socket

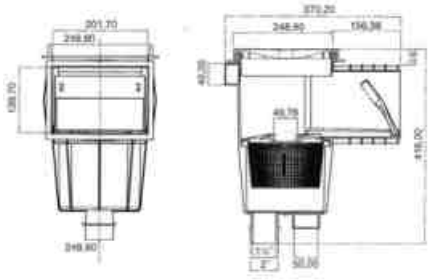





Liner ve Polyester
Liner and Polyester

MALZEME CİNSİ *DESCRIPTION*	KOD NO: *CODE NO:*	FİYAT (€) *PRICE*
2" Kare Kapaklı Skimmer (liner havuzlar için) *2" Square Frame Standard Skimmer (for liner pool)*	EKP-102	**134,20**

Ø63 mm yapıştırma soketli
Ø63 mm female solvent socket

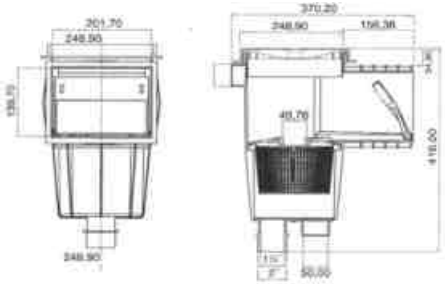



Beton
Concrete

MALZEME CİNSİ *DESCRIPTION*	KOD NO: *CODE NO:*	FİYAT (€) *PRICE*
2" Kare Kapaklı Geniş Ağızlı Skimmer *2" Square Frame Trapezium Mouth Skimmer*	EKP-103	**134,20**

Ø63 mm yapıştırma soketli
Ø63 mm female solvent socket

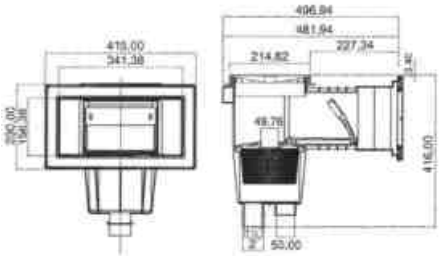



Liner ve Polyester
Liner and Polyester

MALZEME CİNSİ *DESCRIPTION*	KOD NO: *CODE NO:*	FİYAT (€) *PRICE*
2" Kare Kapaklı Geniş Ağızlı Skimmer (liner havuzlar için) *2" Square Frame Trapezium Mouth Skimmer (for liner pool)*	EKP-104	**210,90**

Ø63 mm yapıştırma soketli
Ø63 mm female solvent socket

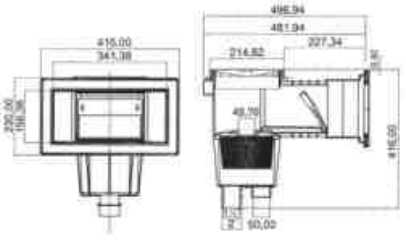

DIN EN ISO 9001:2015
Zertifikat 15 100 52993
" UHE Kurucu Üyesidir."
PLASTİK VE MAKİNA KALIP SANAYİ VE TİCARET LİMİTED ŞİRKETİ

316 PASLANMAZ ÇELİK KAPAKLI SKİMMERLER
SKIMMERS WITH AISI-316 STAINLESS STEEL FRAME MOUTH

Beton
Concrete

Standart ağızlı skimer (Beton)
Skimmer standart mouth (Concrete)

Cod.	€	Kg	m³	U
87192011	**656,04**	2,65	0,04	x1



Konik ağızlı geniş skimer (Beton)
Skimmer trapezium mouth (Concrete)

Cod.	€	Kg	m³	U
87192013	**962,76**	6,20	0,108	x1



Liner ve Polyester
Liner and Polyester

Standart ağızlı skimer (Liner ve Polyester)
Skimmer standart mouth (Liner and Polyester)

Cod.	€	Kg	m³	U
87192010	**661,15**	2,75	0,04	x1



Konik ağızlı geniş skimer (Liner ve Polyester)
Skimmer trapezium mouth (Liner and polyester)

Cod.	€	Kg	m³	U
87192012	**984,06**	6,30	0,108	x1



DIN EN ISO 9001:2015
Zertifikat 15 100 52993

" UHE Kurucu Üyesidir."











havuz aydınlatma

pool lightening

2022

Fiyat Listesi-*Price List*

NOZBART®











TÜV CERT
DIN EN ISO 9001:2015
Zertifikat 15 100 52993

TSE

EAC CE

UHE
" UHE Kurucu Üyesidir."

PLASTİK VE MAKİNA KALIP SANAYİ VE TİCARET LİMİTED ŞİRKETİ

Beton
Concrete





ALTIN ORAN SMD LEDLİ HAVUZ LAMBASI
GOLDEN RATIO SMD LED POOL ARMATURES

Kod / *Code* (Beyaz-*White*)	ALOR-101	ALOR-102	ALOR-103	ALOR-104
Kod / *Code* (Antrasit)	ALOR-101A	ALOR-102A	ALOR-103A	ALOR-104A
Fiyat / Price	**75,19 €**	**75,19 €**	**75,19 €**	**91,87 €**
Kod / *Code* (Krom / *Chrome*)	ALOR-101K	ALOR-102K	ALOR-103K	ALOR-104K
Fiyat / Price	**92,87 €**	**92,87 €**	**92,87 €**	**109,34 €**
Renk / *Colour*	Beyaz *White*	Gün ışığı *Warm white*	Mavi *Blue*	RGB
Led	120 Adet-*Unit*	120 Adet-*Unit*	120 Adet-*Unit*	96 Adet-*Unit*
Lümen	3600	3600	2400	3200
Volt	AC/DC 12 V	AC/DC 12 V	AC/DC 12 V	DC 12 V
Watt	32 W	32 W	32 W	30 W

- Deniz suyu ve jeotermal suda kullanıma uygundur.
  Suitable for use in seawater and geothermal water
- Otomatik akım kontrollü uzun ömürlüdür
  Automatic current controlled and durable.

Kit ile kullanılan tüm aydınlatmalar için uzun etekli çerçeve kullanılmalıdır.
All the lightening with the kit should be used with a long skirt frame

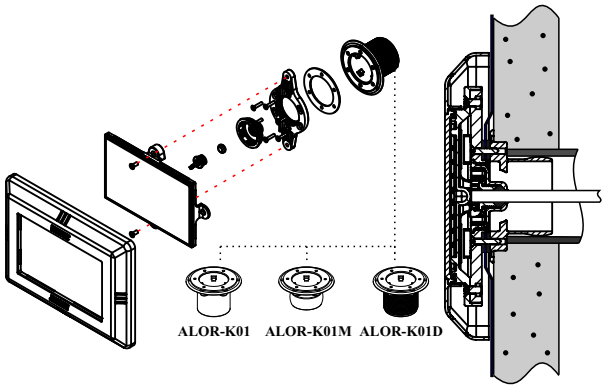

ALTIN ORAN LİNER KİTİ
GOLDEN RATIO LINER KIT

Kit (Kod / *Code*)	ALOR-K01	ALOR-K01M	ALOR-K01D
Kit (Fiyat / Price)	38,77 €	38,77 €	38,77 €

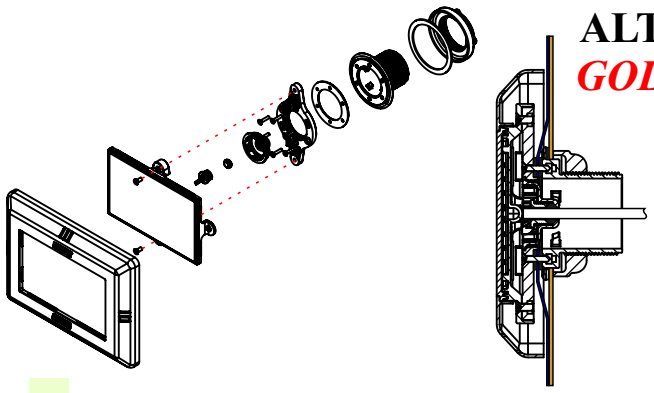

ALTIN ORAN PANEL/POLYESTER KİTİ
GOLDEN RATIO PANEL/POLYESTER KIT

Kit (Kod / *Code*)	ALOR-K02
Kit (Fiyat / Price)	40,19 €

IŞIL SMD LEDLİ BETON HAVUZ LAMBASI
IŞIL SMD LED CONCRETE POOL ARMATURES

Beton
Concrete



Kod / *Code* (Beyaz-*White*)	NIA-101	NIA-102	NIA-103	NIA-104
Kod / *Code* (Antrasit)	NIA-101A	NIA-102A	NIA-103A	NIA-104A
Fiyat / Price	75,19 €	75,19 €	75,19 €	91,80 €
Kod / *Code* (Krom / *Chrome*)	NIA-101K	NIA-102K	NIA-103K	NIA-104K
Fiyat / Price	92,87 €	92,87 €	92,87 €	109,34 €
Renk / *Colour*	Beyaz *White*	Gün ışığı *Warm white*	Mavi *Blue*	RGB
Led	120 Adet-*Unit*	120 Adet-*Unit*	120 Adet-*Unit*	96 Adet-*Unit*
Lümen	3600	3600	2400	3200
Volt	AC/DC 12 V	AC/DC 12 V	AC/DC 12 V	DC 12 V
Watt	32 W	32 W	32 W	30 W

- Deniz suyu ve jeotermal suda kullanıma uygundur.
  Suitable for use in seawater and geothermal water
- Otomatik akım kontrollü uzun ömürlüdür
  Automatic current controlled and durable.

Kit ile kullanılan tüm aydınlatmalar için uzun etekli çerçeve kullanılmalıdır.
All the lightening with the kit should be used with a long skirt frame

IŞIL SERİSİ LEDLİ LİNER KİTİ
IŞIL SERIE LINER KIT

Kit (Kod / *Code*)	NIA-K01	NIA-K01M	NIA-K01D
Kit (Fiyat / Price)	38,77 €	38,77 €	38,77 €

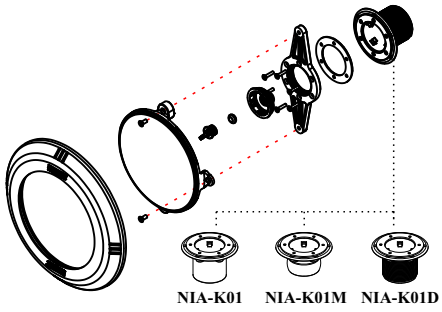

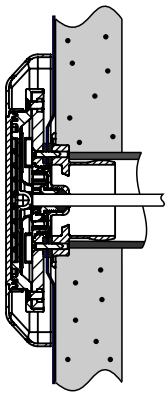

IŞIL SERİSİ PANEL/POLYESTER KİTİ
IŞIL SERIE PANEL/POLYESTER KIT

Kit (Kod / *Code*)	NIA-K02
Kit (Fiyat / Price)	40,19 €

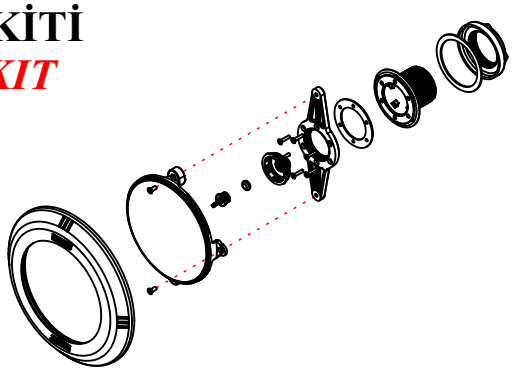

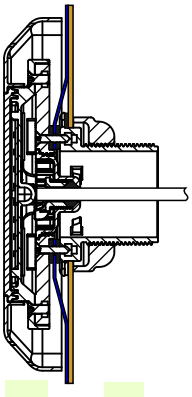

IŞIL SERİSİ SMD LEDLİ PAR56 UYUMLU HAVUZ LAMBASI
IŞIL SERİSİ SMD LED PAR56 POOL ARMATURES

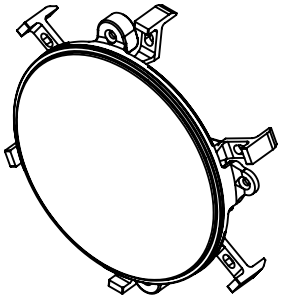

Kod / *Code*	**NIA-201**	**NIA-202**	**NIA-203**	**NIA-204**
Renk / *Colour*	Beyaz *White*	Gün ışığı *Warm white*	Mavi *Blue*	RGB
Led	120 Ad. - Unit	120 Ad. - Unit	120 Ad. - Unit	96 Ad. - Unit
Lümen	3600	3600	2400	3200
Volt	AC/DC 12 V	AC/DC 12 V	AC/DC 12 V	DC 12 V
Watt	32 W	32 W	32 W	30 W
Fiyat / Price	**74,55 €**	**74,55 €**	**74,55 €**	**91,16 €**

- Deniz suyu ve jeotermal suda kullanıma uygundur.
  Suitable for use in seawater and geothermal water
- Otomatik akım kontrollü uzun ömürlüdür
  Automatic current controlled and durable.

IŞIL SMD LEDLİ PAR56 KASALI HAVUZ LAMBASI
IŞIL SMD LED PAR56 CASED POOL ARMATURES





Kod / *Code* (Beyaz/White)	**NIA-301**	**NIA-302**	**NIA-303**	**NIA-304**
Kod / *Code* (Antrasit)	**NIA-301A**	**NIA-302A**	**NIA-303A**	**NIA-304A**
Fiyat / Price	**117,72 €**	**117,72 €**	**117,72 €**	**134,33 €**
Kod / *Code* (Krom / *Chrome*)	**NIA-301K**	**NIA-302K**	**NIA-303K**	**NIA-304K**
Fiyat / Price	**135,33 €**	**135,33 €**	**135,33 €**	**151,87 €**
Renk / *Colour*	Beyaz *White*	Gün ışığı *Warm white*	Mavi *Blue*	RGB
Led	120 Adet-*Unit*	120 Adet-*Unit*	120 Adet-*Unit*	96 Adet-*Unit*
Lümen	3600	3600	2400	3200
Volt	AC/DC 12 V	AC/DC 12 V	AC/DC 12 V	DC 12 V
Watt	32 W	32 W	32 W	30 W
Kelvin	6.500 K	3.000 K	450 - 460 nm	R (620-630 nm) G (520-535) B (460-475 nm)
Kod / *Code* Liner (Beyaz/White)	**NIA-401**	**NIA-402**	**NIA-403**	**NIA-404**
Kod / *Code* Liner (Antrasit/Anthracite)	**NIA-401A**	**NIA-402A**	**NIA-403A**	**NIA-404A**
Fiyat / Price	**146,97 €**	**146,97 €**	**146,97 €**	**163,44 €**
Kod / *Code* Liner (Krom / *Chrome*)	**NIA-401K**	**NIA-402K**	**NIA-403K**	**NIA-404K**
Fiyat / Price	**164,58 €**	**164,58 €**	**164,58 €**	**181,05 €**

IŞIL SMD LEDLİ PAR56 HAVUZ LAMBASI KASASIZ
IŞIL SMD LED PAR56 POOL ARMATURES WITHOUT EXTERIOR CASE

Kod / ***Code (Beyaz / White)***	**NIA-501**	**NIA-502**	**NIA-503**	**NIA-504**
Kod / ***Code (Antrasit / Anthracite)***	**NIA-501A**	**NIA-502A**	**NIA-503A**	**NIA-504A**
Fiyat / ***Price (ABS)***	**101,96 €**	**101,96 €**	**101,96 €**	**118,43 €**
Kod ***(Krom)*** / ***Code (Chrome)***	**NIA-501K**	**NIA-502K**	**NIA-503K**	**NIA-504K**
Fiyat ***(Krom)*** / ***Price (Chrome)***	**119,56 €**	**119,56 €**	**119,56 €**	**136,04 €**
Renk / ***Colour***	Beyaz *White*	Gün ışığı *Warm white*	Mavi *Blue*	RGB
Led	120 Adet-*Unit*	120 Adet-*Unit*	120 Adet-*Unit*	96 Adet-*Unit*
Lümen	3600	3600	2400	3200
Volt	AC/DC 12 V	AC/DC 12 V	AC/DC 12 V	DC 12 V
Watt	32 W	32 W	32 W	30 W

- Deniz suyu ve jeotermal suda kullanıma uygundur.
  Suitable for use in seawater and geothermal water
- Otomatik akım kontrollü uzun ömürlüdür
  Automatic current controlled and durable.





Beton
Concrete





MİNİ ALTIN ORAN SMD LEDLİ HAVUZ LAMBASI
MINI GOLDEN RATIO SMD LED POOL ARMATURES

Kod / *Code* (Beyaz/White)	MALOR-101	MALOR-102	MALOR-103	MALOR-104
Kod / *Code* (Antrasit)	MALOR-101A	MALOR-102A	MALOR-103A	MALOR-104A
Fiyat / Price	37,99 €	37,99 €	37,99 €	45,87 €
Kod / *Code* (Krom / *Chrome*)	MALOR-101K	MALOR-102K	MALOR-103K	MALOR-104K
Fiyat / Price	55,66 €	55,66 €	55,66 €	63,62€
Renk / *Colour*	Beyaz *White*	Gün ışığı *Warm white*	Mavi *Blue*	RGB
Led	66Adet-*Unit*	66Adet-*Unit*	66Adet-*Unit*	30Adet-*Unit*
Lümen	1980	1980	1320	1000
Volt	DC 12 V	DC 12 V	DC 12 V	DC 12 V
Watt	18 W	18 W	18 W	10 W
Kelvin	6500 K	3000 K	450-460 nm	R 620-630nm / G 520-535nm B 460-475 nm

!!! **YALNIZ DOĞRU AKIMLA SU İÇİNDE KULLANINIZ**
USE ONLY WITH DIRECT CURRENT AND IN WATER

- Deniz suyu ve jeotermal suda kullanıma uygundur.
  Suitable for use in seawater and geothermal water
- Otomatik akım kontrollü uzun ömürlüdür
  Automatic current controlled and durable.

Kit ile kullanılan tüm aydınlatmalar için uzun etekli çerçeve kullanılmalıdır.
All the lightening with the kit should be used with a long skirt frame

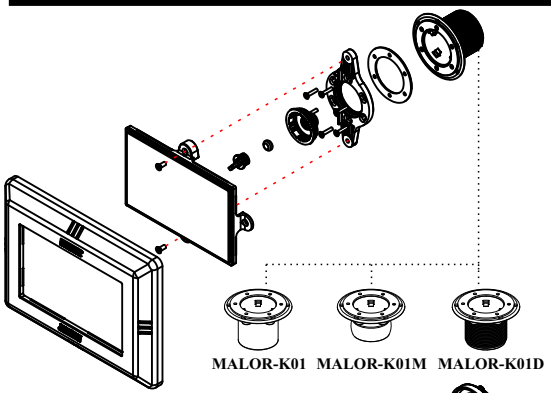

MİNİ ALTIN ORAN LİNER KİTİ
MINI GOLDEN RATIO LINER KIT

Kit (Kod / *Code*)	MALOR-K01	MALOR-K01M	MALOR-K01D
Kit (Fiyat / Price)	38,77 €	38,77 €	38,77 €

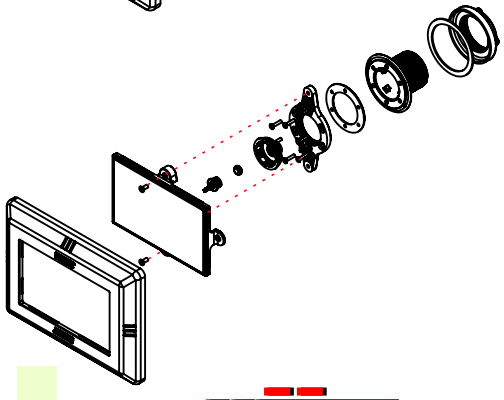

MİNİ ALTIN ORAN PANEL/POLYESTER KİTİ
MINI GOLDEN RATIO PANEL/POLYESTER KIT

Kit (Kod / *Code*)	MALOR-K02
Kit (Fiyat / Price)	40,19 €

MİNİ IŞIL SMD LEDLİ BETON HAVUZ LAMBASI
MINI IŞIL SMD LED CONCRETE POOL ARMATURES

Beton Concrete



Kod / *Code* (Beyaz/White)	MNIA-101	MNIA-102	MNIA-103	MNIA-104
Kod / *Code* (Antrasit)	MNIA-101A	MNIA-102A	MNIA-103A	MNIA-104A
Fiyat / Price	37,99 €	37,99 €	37,99 €	45,87 €
Kod / *Code* (Krom / *Chrome)*	MNIA-101K	MNIA-102K	MNIA-103K	MNIA-104K
Fiyat / Price	55,66 €	55,66 €	55,66 €	63,62 €
Renk / *Colour*	Beyaz *White*	Gün ışığı *Warm white*	Mavi *Blue*	RGB
Led	66Adet-*Unit*	66Adet-*Unit*	66Adet-*Unit*	30Adet-*Unit*
Lümen	1980	1980	1320	1000
Volt	DC 12 V	DC 12 V	DC 12 V	DC 12 V
Watt	18 W	18 W	18 W	10 W
Kelvin	6500 K	3000 K	450-460 nm	R 620-630nm / G 520-535nm B 460-475 nm

!!! YALNIZ DOĞRU AKIMLA SU İÇİNDE KULLANINIZ
USE ONLY WITH DIRECT CURRENT AND IN WATER

- Deniz suyu ve jeotermal suda kullanıma uygundur.
  Suitable for use in seawater and geothermal water
- Otomatik akım kontrollü uzun ömürlüdür
  Automatic current controlled and durable.

Kit ile kullanılan tüm aydınlatmalar için uzun etekli çerçeve kullanılmalıdır.
All the lightening with the kit should be used with a long skirt frame

MİNİ IŞIL SERİSİ LEDLİ LİNER KİTİ
MINI IŞIL SERIE LINER KIT

Kit (Kod / *Code)*	MNIA-K01	MNIA-K01M	MNIA-K01D
Kit (Fiyat / Price)	38,77 €	38,77 €	38,77 €

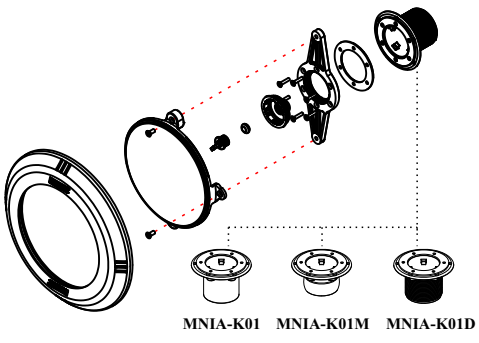

MNIA-K01 MNIA-K01M MNIA-K01D

MİNİ IŞIL SERİSİ PANEL/POLYESTER KİTİ
MINI IŞIL SERIE PANEL/POLYESTER KIT

Kit (Kod / *Code)*	MNIA-K02
Kit (Fiyat / Price)	40,19 €

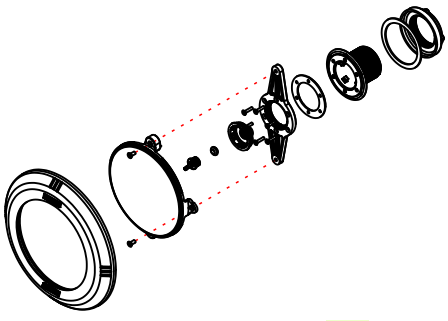

ÇOK FONKSİYONLU AYAK
MULTIFUNCTONAL MOUNTING BRACKET





Kod / *Code*	**MNIA-901**	**MALOR-901**
Tipi / *Type*	Mini Işıl Çok fonksiyonlu Ayak *Mini Işıl* *Multifunctional Mounting Bracket*	Mini Altın Oran Çok fonksiyonlu Ayak *Mini Golden Ratio* *Multifunctional Mounting Bracket*
Fiyat / *Price*	**25,56 €**	**25,56 €**

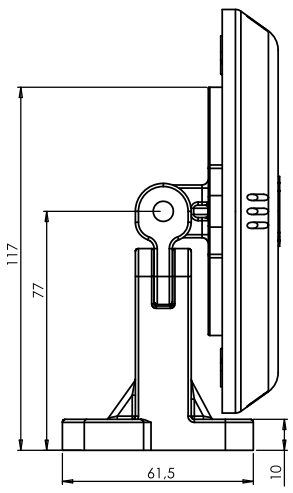

Ölçüler
Dimensions

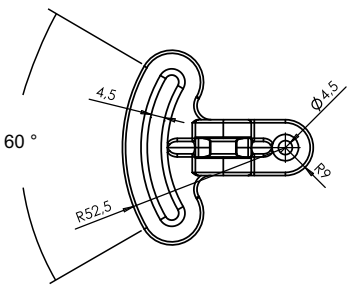

TÜV CERT
DIN EN ISO 9001:2015
Zertifikat 15 100 52993
TSE
EAC CE
UHE
" UHE Kurucu Üyesidir."
PLASTİK VE MAKİNA KALIP SANAYİ VE TİCARET LİMİTED ŞİRKETİ

BORU MONTAJ ADAPTÖRÜ
PIPE MOUNT ADAPTER



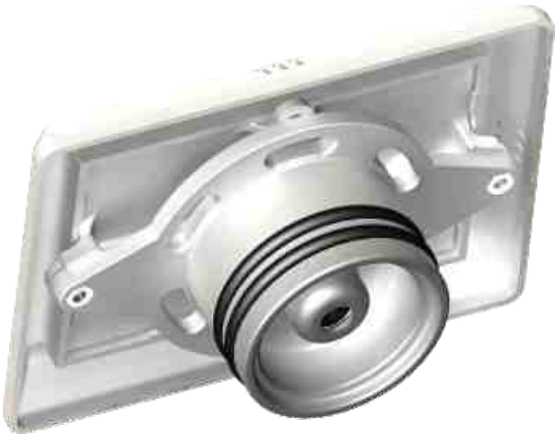

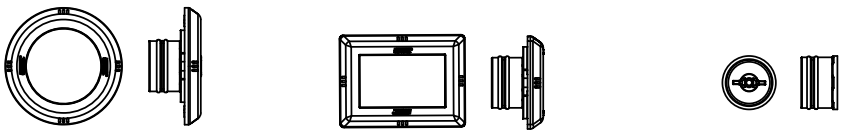

Kod / *Code*	MNIA-902	MALOR-902	BSA-063
Tipi / *Type*	Mini Işıl 63 mm Boru Montaj Adaptörü *Mini Işıl* *63 mm Pipe Mount Adapter*	Mini Altın Oran 63 mm Boru Montaj Adaptörü *Mini Golden Ratio* *63 mm Pipe Mount Adapter*	63 mm Boru Sızdırmazlık Adaptörü *63 mm Pipe Sealing Bracket*
Kod / *Code*	16,33 €	16,33 €	12,78 €



Ölçüler
Dimensions

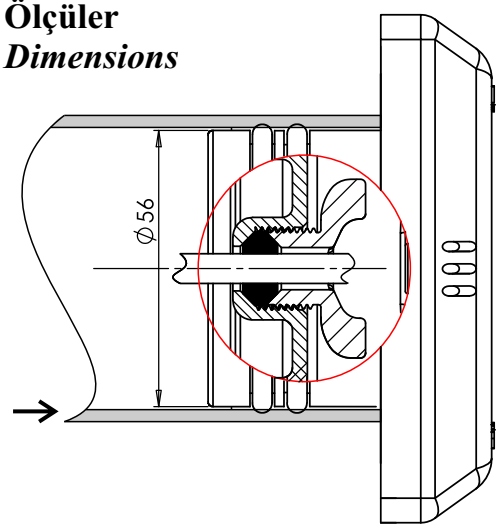



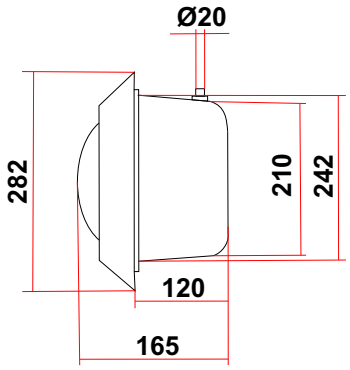

General Electric / OSRAM

BETON HAVUZ AYDINLATMA ARMATÜRLERİ
CONCRETE POOL LIGHTENING ARMATURES

MALZEME CİNSİ *DESCRIPTION*	KOD *CODE*	FİYAT *PRICE* €
Havuz Aydınlatma Armatürü (300 W-12 V) *Pool Lightening* Armature *(300 W-12 V)*	HAB-001	**54,10**
Havuz Aydınlatma Armatürü Kovansız (300 W-12 V) *Pool Lightening Armature without Exterior Case (300 W-12 V)*	HAB-002	**42,60**



General Electric / OSRAM

LİNER HAVUZ AYDINLATMA ARMATÜRLERİ
LINER POOL LIGHTENING ARMATURES

MALZEME CİNSİ *DESCRIPTION*	KOD *CODE*	FİYAT *PRICE* €
Liner Havuz Aydınlatma Armatürü (300 W-12 V) *Liner Pool Lightening Armature (300 W-12 V)*	HAL-001	**85,35**

SIVA ÜSTÜ FLAT LAMBA (100 W / 12 V)
FLAT LAMP (100 W / 12 V)

MALZEME CİNSİ *DESCRIPTION*	KOD *CODE*	FİYAT *PRICE* €
Sıva üstü flat lamba (100 W / 12 V) *Flat lamp (100 W / 12 V)*	HAB-003	**63,19**
Sıva üstü flat lamba ampulü (100 W / 12 V) *Spare bulb (100 W / 12 V)*	SÜA-001	**7,81**



YEDEK AMPÜL 300W - 12 V
SPARE BULB 300 W - 12V

MALZEME CİNSİ *DESCRIPTION*	KOD *CODE*	FİYAT *PRICE* €
PAR 56 Yedek Ampül (300 W-12 V) *PAR 56 Spare Bulb (300 W-12 V)*	AAY-05	**42,60**



General Electric
OSRAM

TRAFOLAR
TRANSFORMERS

MALZEME CİNSİ *DESCRIPTION*	KOD *CODE*	FİYAT *PRICE* €
Trafo (600W - 12V) bakır sargılı *Transformer (600W - 12V)c opper winding*	TRF-001	**230,00**
Trafo (300W - 12V) bakır sargılı *Transformer (300W - 12V) copper winding*	TRF-002	**153,40**



KABLOLAR
CABLES

MALZEME CİNSİ *DESCRIPTION*	KOD *CODE*	FİYAT *PRICE* €
2x2,5 TTR Kablo *2 x2,5 TTR Cable*	TTR-225	*
2x4 TTR Kablo *2x4 TTR Cable*	TTR-240	*
2x6 TTR Kablo *2x6 TTR Cable*	TTR-260	*
4x2,5 TTR Kablo *4x2,5 TTR Cable*	TTR-425	*
Lamba kablo hortumu 3/4" *Lamp cable hose 3/4"*	TTR-3/4	*





316 PASLANMAZ ÇELİK MUHAFAZALI AYDINLATMA ARMATÜRLERİ
AISI-316 STAINLESS STEEL CASING LIGHTENING ARMATURES



Beton
Concrete

Sıva üstü lambası 100W 12V (Beton)
Flat underwater light 100W 12V (Concrete)

Cod.	€	Kg	m³	U
87198063	**247,08**	1,95	0,0072	x1



Liner ve Polyester
Liner and Polyester

Su altı lambası 300W 12V (Liner ve Polyester)
Underwater light 300W 12V(Liner and Polyester)

Cod.	€	Kg	m³	U
87198062	**296,78**	2,82	0,015	x1

SIVA ÜSTÜ PASLANMAZ SMD LEDLİ HAVUZ LAMBASI
(32mm - R 26) //// *(32mm - R 26)*
STAINLESS STELL SMD LED FLAT POOL ARMATURES



Kod / *Code*	**LED-601**	**LED-602**	**LED-603**	**LED-611**	**LED-612**	**LED-613**
Renk / *Colour*	Beyaz veya Gün ışığı *White or Warm white*	Mavi *Blue*	RGB	Beyaz veya Gün ışığı *White or Warm white*	Mavi *Blue*	RGB
Ampul / *Bulb*	84 Ad.	84 Ad.	150 Ad.	120 Ad.	120 Ad.	240 Ad.
Lümen	3200	2000	3200	5000	3000	5000
Volt	AC 12 V	AC 12 V	DC 12 V	AC 12 V	AC 12 V	DC 12 V
Watt	32 W	32 W	30 W	50 W	50 W	50 W

*Lütfen fiyat sorunuz./ *Please consult us.*

CE IP68 CLASS III

POWER LED PASLANMAZ ARMATÜR
STAINLESS STEEL POWER LED LIGHTENING

Kod/*Code*							
	1 W	SHA-101	SHA-102	SHA-103	SHA-104	SHA-105	SHA-106
	3 W	SHA-111	SHA-112	SHA-113	SHA-114	SHA-115	SHA-116
Renk / *Colour*		Beyaz *White*	Gün Işığı *Warm White*	Kırmızı *Red*	Yeşil *Green*	Mavi *Blue*	Bal Rengi *Amber*
Ampul / *Bulb*		1	1	1	1	1	1
Volt		DC 12V	DC 12V	DC 12V	DC 12V	DC 12V	DC 12V
Watt		1W - 3W	1W - 3W	1W - 3W	1W - 3W	1W - 3W	1W - 3W

*Lütfen fiyat sorunuz./ *Please consult us.*

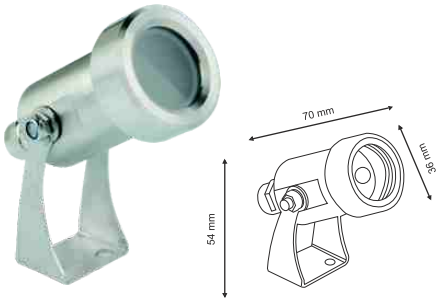

CE IP68 CLASS III

POWER LED PASLANMAZ ARMATÜR
STAINLESS STEEL POWER LED LIGHTENING

Kod/*Code*							
	3 W	SHA-201	SHA-202	SHA-203	SHA-204	SHA-205	-
	9 W	SHA-211	SHA-212	SHA-213	SHA-214	SHA-215	SHA-216
Renk / *Colour*		Beyaz *White*	Gün Işığı *Warm White*	Kırmızı *Red*	Yeşil *Green*	Mavi *Blue*	RGB *RGB*
Ampul / *Bulb*		3	3	3	3	3	3
Volt		DC 12V	DC 12V	DC 12V	DC 12V	DC 12V	DC 12V
Watt		3W - 9W	3W - 9W	3W - 9W	3W - 9W	3W - 9W	9W

*Lütfen fiyat sorunuz./ *Please consult us.*



CE IP68 CLASS III

POWER LED PASLANMAZ ARMATÜR
STAINLESS STEEL POWER LED LIGHTENING

Kod/*Code*								
	6 W	SHA-301	SHA-302	SHA-303	SHA-304	SHA-305	SHA-306	-
	18 W	SHA-311	SHA-312	SHA-313	SHA-314	SHA-315	SHA-316	SHA-317
Renk / *Colour*		Beyaz *White*	Gün Işığı *Warm White*	Kırmızı *Red*	Yeşil *Green*	Mavi *Blue*	Bal Rengi *Amber*	RGB *RGB*
Ampul / *Bulb*		6	6	6	6	6	6	6
Volt		DC 12V	DC 12V	DC 12V	DC 12V	DC 12V	DC 12V	DC 12V
Watt		6 W- 18 W	6 W- 18 W	6 W- 18 W	6 W- 18 W	6 W- 18 W	6 W- 18 W	18 W

*Lütfen fiyat sorunuz./ *Please consult us.*

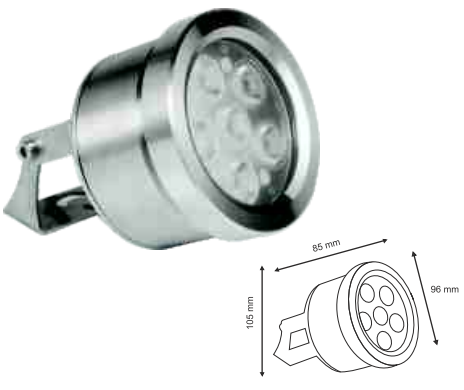

CE IP68 CLASS III



CE IP68 CLASS III

POWER LED SIVA ALTI PASLANMAZ ARMATÜR
STAINLESS STEEL FLAT LED LIGHTENING

Kod/*Code*	1 W	SHA-501	SHA-502	SHA-503	SHA-504	SHA-505	SHA-506
	3 W	SHA-511	SHA-512	SHA-513	SHA-514	SHA-515	SHA-516
Renk / *Colour*		Beyaz *White*	Gün Işığı *Warm White*	Kırmızı *Red*	Yeşil *Green*	Mavi *Blue*	Bal Rengi *Amber*
Ampul / *Bulb*		1	1	1	1	1	1
Volt		DC 12V	DC 12V	DC 12V	DC 12V	DC 12V	DC 12V
Watt		1W - 3W	1W - 3W	1W - 3W	1W - 3W	1W - 3W	1W - 3W

*Lütfen fiyat sorunuz./ *Please consult us.*



CE IP68 CLASS III

POWER LED SIVA ALTI PASLANMAZ ARMATÜR
STAINLESS STEEL FLAT LED LIGHTENING

Kod/*Code*	3 W	SHA-601	SHA-602	SHA-603	SHA-604	SHA-605	-
	9 W	SHA-611	SHA-612	SHA-613	SHA-614	SHA-615	SHA-616
Renk / *Colour*		Beyaz *White*	Gün Işığı *Warm White*	Kırmızı *Red*	Yeşil *Green*	Mavi *Blue*	RGB *RGB*
Ampul / *Bulb*		3	3	3	3	3	3
Volt		DC 12V	DC 12V	DC 12V	DC 12V	DC 12V	DC 12V
Watt		3W - 9W	3W - 9W	3W - 9W	3W - 9W	3W - 9W	9 W

*Lütfen fiyat sorunuz./ *Please consult us.*

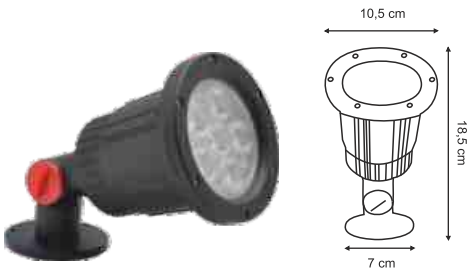

CE IP68 CLASS III

POWER LED ARMATÜR
POWER LED LIGHTENING

Kod / *Code*	SHA-701	SHA-702	SHA-703	SHA-704	SHA-705	SHA-706
Renk / *Colour*	Beyaz *White*	Gün Işığı *Warm White*	Kırmızı *Red*	Yeşil *Green*	Mavi *Blue*	RGB *RGB*
Ampul / *Bulb*	6	6	6	6	6	6
Volt	DC 12V	DC 12V	DC 12V	DC 12V	DC 12V	DC 12V
Watt	6W	6W	6W	6W	6W	6W

*Lütfen fiyat sorunuz./ *Please consult us.*

POWER LED ARMATÜR
POWER LED LIGHTENING

Kod/*Code*							
	3 W	SHA-801	SHA-802	SHA-803	SHA-804	SHA-805	-
	9 W	SHA-811	SHA-812	SHA-813	SHA-814	SHA-815	SHA-816
Renk / *Colour*		Beyaz *White*	Gün Işığı *Warm White*	Kırmızı *Red*	Yeşil *Green*	Mavi *Blue*	RGB *RGB*
Ampul / *Bulb*		3	3	3	3	3	3
Volt		DC 12V	DC 12V	DC 12V	DC 12V	DC 12V	DC 12V
Watt		3W - 9W	3W - 9W	3W - 9W	3W - 9W	3W - 9W	9W

*Lütfen fiyat sorunuz./ *Please consult us.*



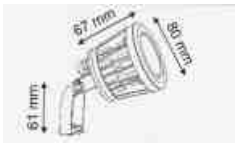

CE IP68 CLASS III

POWER LED ARMATÜR
POWER LED LIGHTENING

Kod/*Code*							
	9 W	SHA-901	SHA-902	SHA-903	SHA-904	SHA-905	-
	27W	SHA-911	SHA-912	SHA-913	SHA-914	SHA-915	SHA-916
Renk / *Colour*		Beyaz *White*	Gün Işığı *Warm White*	Kırmızı *Red*	Yeşil *Green*	Mavi *Blue*	RGB *RGB*
Ampul / *Bulb*		9	9	9	9	9	9
Volt		DC 12V	DC 12V	DC 12V	DC 12V	DC 12V	DC 12V
Watt		9W - 27W	9W - 27W	9W - 27W	9W - 27W	9W - 27W	27W

*Lütfen fiyat sorunuz./ *Please consult us.*





CE IP68 CLASS III

POWER LED ARMATÜR
POWER LED LIGHTENING

Kod/*Code*							
	12W	SHA-921	SHA-922	SHA-923	SHA-924	SHA-925	-
	36W	SHA-931	SHA-932	SHA-933	SHA-934	SHA-935	SHA-936
Renk / *Colour*		Beyaz *White*	Gün Işığı *Warm White*	Kırmızı *Red*	Yeşil *Green*	Mavi *Blue*	RGB *RGB*
Ampul / *Bulb*		12	12	12	12	12	12
Volt		DC 12V	DC 12V	DC 12V	DC 12V	DC 12V	DC 12V
Watt		12W - 36W	12W - 36W	12W - 36W	12W - 36W	12W - 36W	36W

*Lütfen fiyat sorunuz./ *Please consult us.*





CE IP68 CLASS III



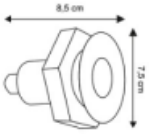

LİNERLI HAVUZ VE JAKUZİ AYDINLATMALARI
LED LIGHTENING FOR HOTTUB AND POOL WITH LINER

Kod/*Code*	SAA-101	SAA-102	SAA-103	SAA-104	SAA-105	SAA-106
Renk / *Colour*	Beyaz *White*	Gün Işığı *Warm White*	Kırmızı *Red*	Yeşil *Green*	Mavi *Blue*	Bal Rengi *Amber*
Ampul / *Bulb*	1	1	1	1	1	1
Volt	DC 12V	DC 12V	DC 12V	DC 12V	DC 12V	DC 12V
Watt	1W	1W	1W	1W	1W	1W

*Lütfen fiyat sorunuz./ *Please consult us.*

CE IP68 CLASS III



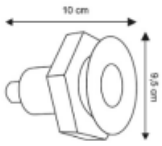

LİNERLI HAVUZ VE JAKUZİ AYDINLATMALARI
LED LIGHTENING FOR HOTTUB AND POOL WITH LINER

Kod/*Code*	SAA-201	SAA-202	SAA-203	SAA-204	SAA-205	SAA-206
Renk / *Colour*	Beyaz *White*	Gün Işığı *Warm White*	Kırmızı *Red*	Yeşil *Green*	Mavi *Blue*	Bal Rengi *Amber*
Ampul / *Bulb*	3	3	3	3	3	3
Volt	DC 12V	DC 12V	DC 12V	DC 12V	DC 12V	DC 12V
Watt	3W	3W	3W	3W	3W	3W

*Lütfen fiyat sorunuz./ *Please consult us.*

CE IP68 CLASS III





POWER LED PASLANMAZ ARMATÜR
STAINLESS STEEL POWER LED LIGHTENING

Kod/*Code*								
	9W	SAA-301	SAA-302	SAA-303	SAA-304	SAA-305	SAA-306	-
	12W	SAA-311	SAA-312	SAA-313	SAA-314	SAA-315	SAA-316	-
	27W	-	-	-	-	-	-	SAA-327
	36W	-	-	-	-	-	-	SAA-337
Renk / *Colour*		Beyaz *White*	Gün Işığı *Warm White*	Kırmızı *Red*	Yeşil *Green*	Mavi *Blue*	Bal Rengi *Amber*	RGB *RGB*
Ampul / *Bulb*		9-12	9-12	9-12	9-12	9-12	9-12	9-12
Volt		DC 12V	DC 12V	DC 12V	DC 12V	DC 12V	DC 12V	DC 12V

*Lütfen fiyat sorunuz./ *Please consult us.*

CE IP68 CLASS III

POWER LED PASLANMAZ ARMATÜR
STAINLESS STEEL POWER LED LIGHTENING

Kod/*Code*	**SAA-501**
Açıklama ***Description***	Paslanmaz Çelik G5.3 duy 12V 50W *Satinless Steel* *G5,3 Bulb holder* *12V 50W*

*Lütfen fiyat sorunuz./ *Please consult us.*





CE IP68 CLASS III

POWER LED ARMATÜR
POWER LED LIGHTENING

Kod/*Code*	**SAA-601**	**SAA-602**	**SAA-603**	**SAA-604**
Renk / *Colour*	Beyaz *White*	Gün Işığı *Warm White*	Mavi *Blue*	RGB *RGB*
Ampul / *Bulb*	24	24	24	24
Volt	DC 12V	DC 12V	DC 12V	DC 12V
Watt	72W	72W	72W	72W

*Lütfen fiyat sorunuz./ *Please consult us.*



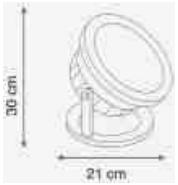

CE IP68 CLASS III

PASLANMAZ ÇELİK SU ALTI WALLWASHER
UNDERWATER STAINLESS STEEL WALLWASHER



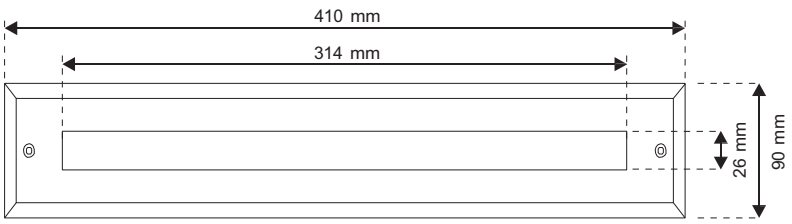

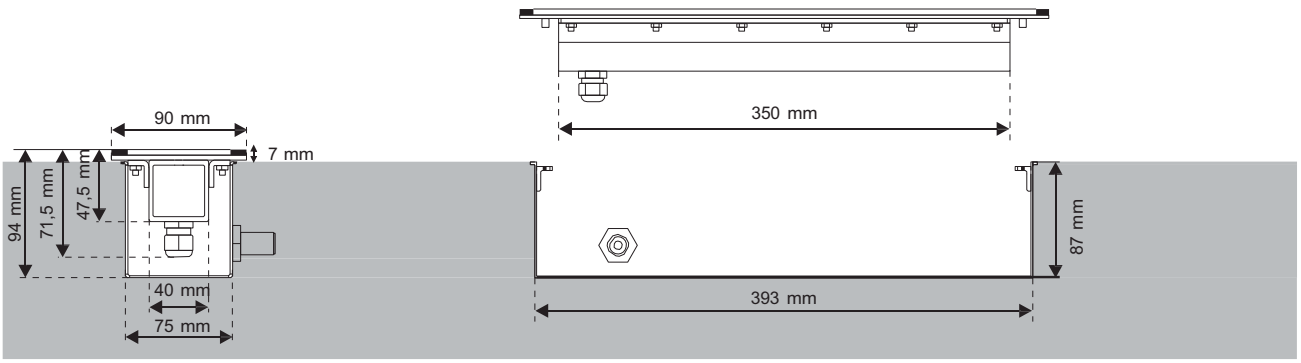

KOD *CODE*	LED RENGİ *LED COLOUR*	LÜMEN *LUMEN*	DALGA BOYU *WAVELENGTH*	WATT	VOLT	LENS AÇISI *LENS ANGLE*
LEDW-101	12x1 Beyaz	1200	6000 -6500K	12W	12V	10° -30° -50° -80°
LEDW-102	12x1 Günışığı	1200	3000 -3300K	12W	12V	10° -30° -50° -80°
LEDW-103	12x1 Mavi	360	470nm	12W	12V	10° -30° -50° -80°
LEDW-104	12x1 Yeşil	960	530nm	12W	12V	10° -30° -50° -80°
LEDW-105	12x1 Kırmızı	600	630nm	12W	12V	10° -30° -50° -80°
LEDW-106	12x1 Amber	600	509nm	12W	12V	10° -30° -50° -80°
LEDW-111	12x3 Beyaz	2640	6000 -6500K	36W	12V	10° -30° -50° -80°
LEDW-112	12x3 Günışığı	2640	3000 -3300K	36W	12V	10° -30° -50° -80°
LEDW-113	12x3 Mavi	600	470nm	36W	12V	10° -30° -50° -80°
LEDW-114	12x3 Yeşil	2160	530nm	36W	12V	10° -30° -50° -80°
LEDW-115	12x3 Kırmızı	960	630nm	36W	12V	10° -30° -50° -80°
LEDW-116	12x3 Amber	960	509nm	36W	12V	10° -30° -50° -80°
LEDW-121	12x3 RGB	1320		36W	12V	10° -30° -50° -80°
LEDW-131	12x4 RGBW	2280		48W	12V	10° -30° -50° -80°

Özellikler
12x1W ya da 12x3W Power LED
316L Paslanmaz çelik gövde ve kasa Isıya ve kırılmaya karşı dayanıklı cam Paslanmaz çelik P9G kablo bağlantı aparatı Korozyona karşı dayanıklı
3M RNF kablo
5 metre derinliğe kadar kullanılabilir. Beyaz, Gün ışığı, Mavi, Yeşil, Kırmızı, Amber renk seçenekleri RGB ya da RGBW Full colour
2 yıl garanti

*Lütfen fiyat sorunuz./ *Please consult us.*

U.V. CE IP68 max 5m CLASS III

TÜM
TÜV CERT DIN EN ISO 9001:2015 Zertifikat 15 100 52993
TSE EAC CE UHE "UHE Kurucu Üyesidir."
PLASTİK VE MAKİNA KALIP SANAYİ VE TİCARET LİMİTED ŞİRKETİ

PASLANMAZ ÇELİK SU ALTI WALLWASHER
UNDERWATER STAINLESS STEEL WALLWASHER



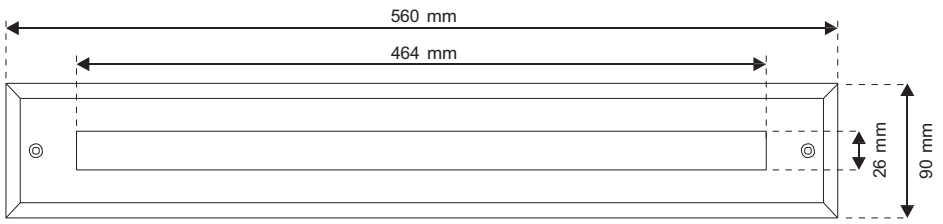

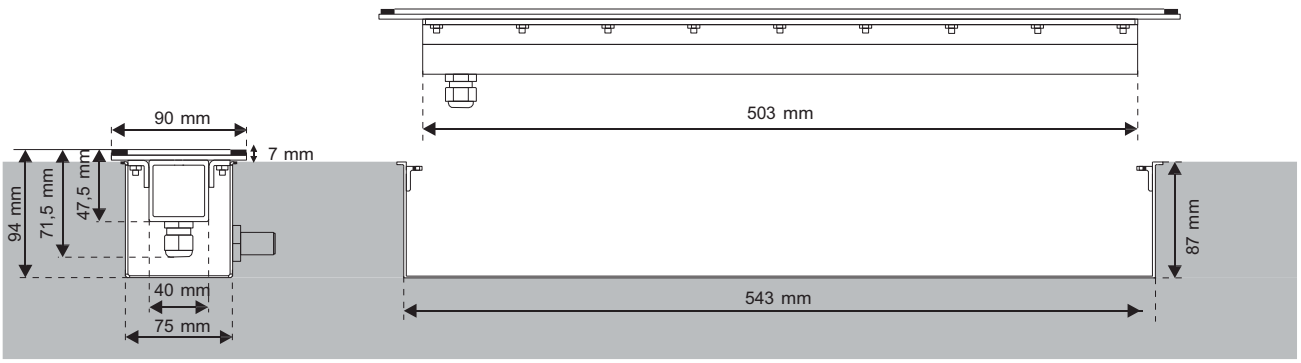

Özellikler

18x1W ya da 18x3W Power LED
316L Paslanmaz çelik gövde ve kasa Isıya ve kırılmaya karşı dayanıklı cam Paslanmaz çelik P9G kablo bağlantı aparatı Korozyona karşı dayanıklı
3M RNF kablo
5 metre derinliğe kadar kullanılabilir. Beyaz, Gün ışığı, Mavi, Yeşil, Kırmızı, Amber renk seçenekleri RGB ya da RGBW Full colour
2 yıl garanti

*Lütfen fiyat sorunuz./ *Please consult us.*

KOD *CODE*	LED RENGİ *LED COLOUR*	LÜMEN *LUMEN*	DALGA BOYU *WAVELENGTH*	WATT	VOLT	LENS AÇISI *LENS ANGLE*
LEDW-201	18x1 Beyaz	1800	6000 -6500K	18W	12V	10°-30°-50°-80°
LEDW-202	18x1 Günışığı	1800	3000 -3300K	18W	12V	10°-30°-50°-80°
LEDW-203	18x1 Mavi	540	470nm	18W	12V	10°-30°-50°-80°
LEDW-204	18x1 Yeşil	1440	530nm	18W	12V	10°-30°-50°-80°
LEDW-205	18x1 Kırmızı	900	630nm	18W	12V	10°-30°-50°-80°
LEDW-206	18x1 Amber	900	509nm	18W	12V	10°-30°-50°-80°
LEDW-211	18x3 Beyaz	3960	6000 -6500K	54W	12V	10°-30°-50°-80°
LEDW-212	18x3 Günışığı	3960	3000 -3300K	54W	12V	10°-30°-50°-80°
LEDW-213	18x3 Mavi	1080	470nm	54W	12V	10°-30°-50°-80°
LEDW-214	18x3 Yeşil	3240	530nm	54W	12V	10°-30°-50°-80°
LEDW-215	18x3 Kırmızı	1440	630nm	54W	12V	10°-30°-50°-80°
LEDW-216	18x3 Amber	1440	509nm	54W	12V	10°-30°-50°-80°
LEDW-221	18x3 RGB	1980		54W	12V	10°-30°-50°-80°
LEDW-231	18x4 RGBW	3420		72W	12V	10°-30°-50°-80°

U.V. CE IP68 max 5m CLASS III

PASLANMAZ ÇELİK SU ALTI WALLWASHER
UNDERWATER STAINLESS STEEL WALLWASHER



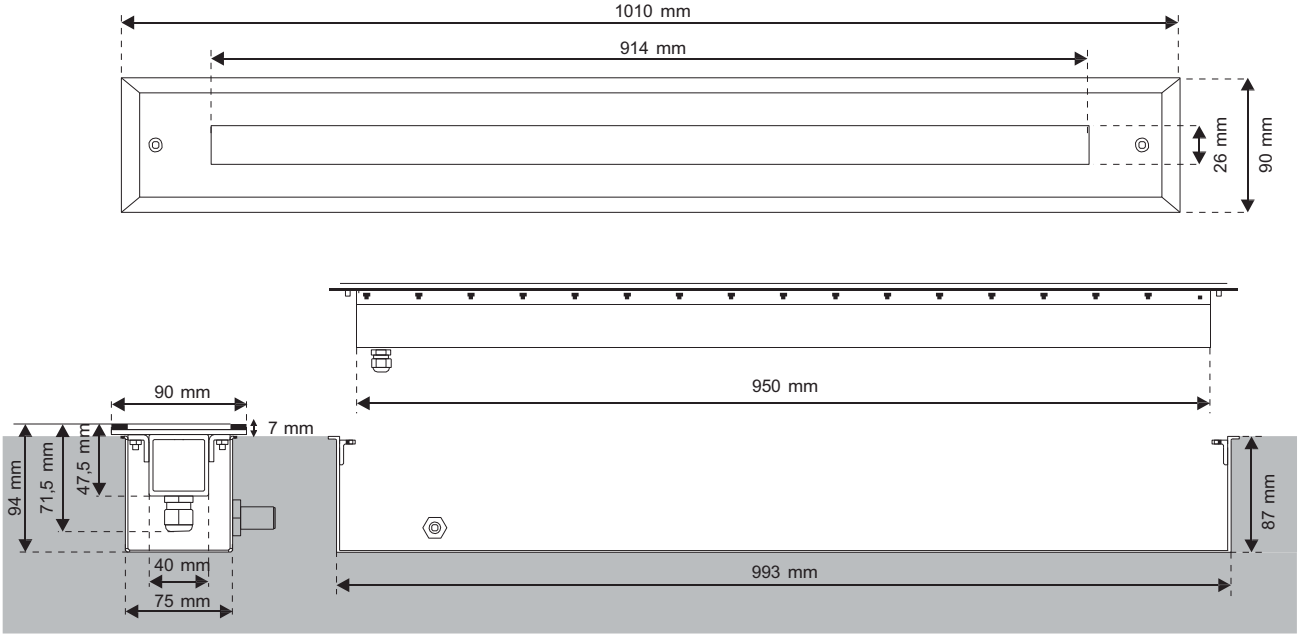

KOD *CODE*	LED RENGİ *LED COLOUR*	LÜMEN *LUMEN*	DALGA BOYU *WAVELENGTH*	WATT	VOLT	LENS AÇISI *LENS ANGLE*
LEDW-301	36x1 Beyaz	3600	6000 -6500K	36W	12V	10° -30° -50° -80°
LEDW-302	36x1 Günışığı	3600	3000 -3300K	36W	12V	10° -30° -50° -80°
LEDW-303	36x1 Mavi	1080	470nm	36W	12V	10° -30° -50° -80°
LEDW-304	36x1 Yeşil	2880	530nm	36W	12V	10° -30° -50° -80°
LEDW-305	36x1 Kırmızı	1800	630nm	36W	12V	10° -30° -50° -80°
LEDW-306	36x1 Amber	1800	509nm	36W	12V	10° -30° -50° -80°
LEDW-311	36x3 Beyaz	7920	6000 -6500K	108W	12V	10° -30° -50° -80°
LEDW-312	36x3 Günışığı	7920	3000 -3300K	108W	12V	10° -30° -50° -80°
LEDW-313	36x3 Mavi	1800	470nm	108W	12V	10° -30° -50° -80°
LEDW-314	36x3 Yeşil	6480	530nm	108W	12V	10° -30° -50° -80°
LEDW-315	36x3 Kırmızı	2880	630nm	108W	12V	10° -30° -50° -80°
LEDW-316	36x3 Amber	2880	509nm	108W	12V	10° -30° -50° -80°
LEDW-321	36x3 RGB	3960		108W	12V	10° -30° -50° -80°
LEDW-331	36x4 RGBW	6840		144W	12V	10° -30° -50° -80°

Özellikler

36x1W ya da 36x3W Power LED
316L Paslanmaz çelik gövde ve kasa Isıya ve kırılmaya karşı dayanıklı cam Paslanmaz çelik P9G kablo bağlantı aparatı Korozyona karşı dayanıklı
3M RNF kablo
5 metre derinliğe kadar kullanılabilir. Beyaz, Gün ışığı, Mavi, Yeşil, Kırmızı, Amber renk seçenekleri RGB ya da RGBW Full colour
2 yıl garanti

*Lütfen fiyat sorunuz./ *Please consult us.*

U.V. CE IP68 max 5m CLASS III

TÜV CERT DIN EN ISO 9001:2015 Zertifikat 15 100 52993 TSE EAC CE UHE "UHE Kurucu Üyesidir."
PLASTİK VE MAKİNA KALIP SANAYİ VE TİCARET LİMİTED ŞİRKETİ

POWER LED UZAKTAN KUMANDALI RENKLİ ANİMASYON KUTUSU
POWER LED SYNCHRONIZATION BOX WITH REMOTE CONTROL





Kod/*Code*	**PAN-001**	**PAN-002**	**PAN-003**	**PAN-004**	**PAN-005**
Güç/*Power*	350 W	700 W	1050 W	1750 W	3150 W
Giriş/*Inlet*	220 AC	220 AC	220 AC	220 AC	220 AC
Çıkış/*Outlet*	12V DC	12V DC	12V DC	12V DC	12V DC
Ölçü/*Dimension*	30x40	30x40	50x70	50x70	50x70
Lamba sayısı *Lamp number*	10	20	30	50	90

*Lütfen fiyat sorunuz./ *Please consult us.*

POWER LED RENK KUMANDA ÜNİTESİ
POWER LED COLOR CONTROL UNIT

Kod / *Code*	LED-K01
Volt	DC 12V
Amper	10AX3
Maks. Watt	360W
Program	18



POWER LED GÜÇ KAYNAKLARI
POWER LED POWER SUPPLIES



Kod / *Code*	PWR-015W	PWR-025W	PWR-050W	PWR-75W	PWR-100W	PWR-150W	PWR-200W	PWR-300W
Güç / *Power*	15 W	25 W	50 W	75 W	100 W	150 W	200 W	300 W
Volt	DC 12 V	DC 12 V	DC 12 V	DC 12 V	DC 12 V	DC 12 V	DC 12 V	DC 12 V

*Lütfen fiyat sorunuz./ *Please consult us.*

DIN EN ISO 9001:2015
Zertifikat 15 100 52993

" UHE Kurucu Üyesidir."

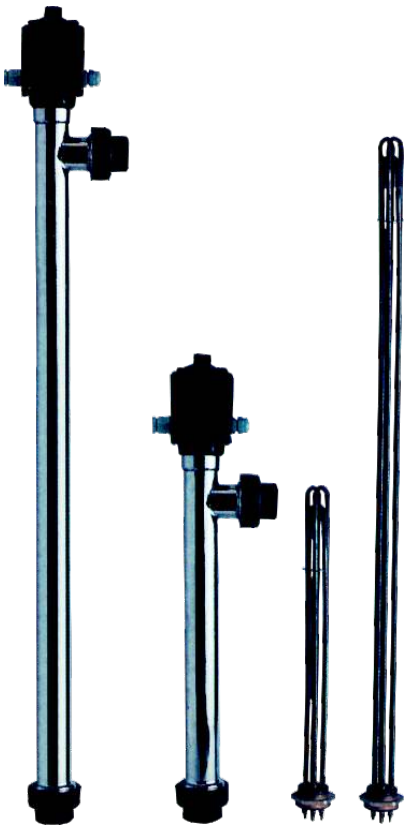







eşanjörler, elektrikli ısıtıcılar ve nem alıcılar

exchangers, electric heaters and dehumidifier

2022

Fiyat Listesi-*Price List*

NOZBART®

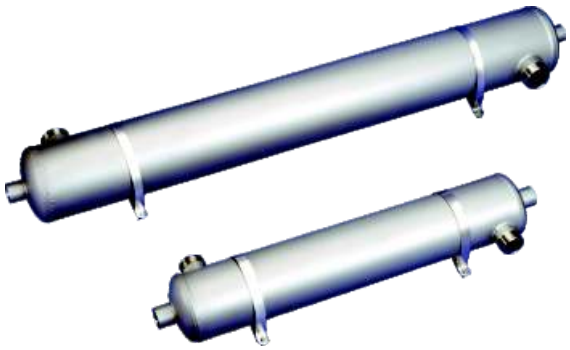







TÜM

TÜV CERT
DIN EN ISO 9001:2015
Zertifikat 15 100 52993

TSE

EAC CE

UHE
" UHE Kurucu Üyesidir."

PLASTİK VE MAKİNA KALIP SANAYİ VE TİCARET LİMİTED ŞİRKETİ

316 PASLANMAZ ÇELİK PLAKALI ISI DEĞİŞTİRİCİLERİ
AISI - 316 STAINLESS STEEL PLATE TYPE HEAT EXCHANGERS

ISI DEĞİŞTİRİCİYİ OLUŞTURAN PARÇALAR
PART LIST

1	Plaka Demeti	*Plate Bundle*
2	Sabit Gövde	*Fixed Frame*
3	Hareketli Gövde	*Mobile Frame*
4	Taşıyıcı ve Hizalayıcı Çubuklar	*Guide Bar and Carrier Bar*
5	Arka Destek Ayağı	*Fixing Foot*
6	Sıkma Saplamaları Seti	*Tie-rods*
7	Bağlantı Nozulları	*Connection* Nozzles

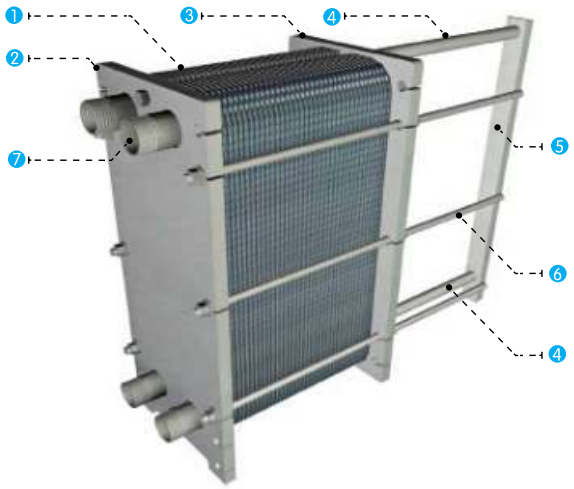



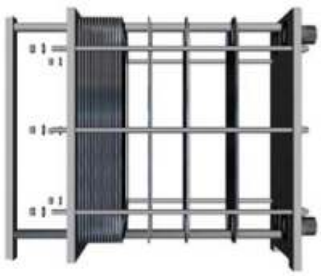

MODEL	KAPASITE *CAPACITY*		Sıcak Su Basınç kaybı(mSS) *Hot Water Pressure Loss(mSS)*	Soğuk Su Basınç kaybı(lt/dk) *Cold Water Pressure Loss(lt/dk)*	KOD *CODE*	FİYAT *PRICE €*
VT02 HC/7 PLAKA/EPDM/PN10/SS316	**20 KW**	**17.200 Kcal/h**	1.20 mSS (14.75 lt/dk)	0.90 mSS (11.55 lt/dk)	PLK-020	*
VT02 HC/9 PLAKA/EPDM/PN10/SS316	**30 KW**	**25.800 Kcal/h**	1.58 mSS (22.13 lt/dk)	1.14 mSS (17.33 lt/dk)	PLK-030	*
VT02 HC/11 PLAKA/EPDM/PN10/SS316	**40 KW**	**34.400 Kcal/h**	1.87 mSS (29.51 lt/dk)	1,34 mSS (23.11 lt/dk)	PLK-040	*
VT02 HC/13 PLAKA/EPDM/PN10/SS316	**50 KW**	**43.000 Kcal/h**	2.14 mSS (36.88 lt/dk)	1,51 mSS (28.90 lt/dk)	PLK-050	*
VT02 HC/19 PLAKA/EPDM/PN10/SS316	**75 KW**	**64.500 Kcal/h**	2.62 mSS (55.33 lt/dk)	1.80 mSS (43.33 lt/dk)	PLK-075	*
VT02 HC/29 PLAKA/EPDM/PN10/SS316	**100 KW**	**86.000 Kcal/h**	2.86 mSS (73.76 lt/dk)	1.87 mSS (57.78 lt/dk)	PLK-100	*
VT04 HC/17 PLAKA/EPDM/PN10/SS316	**125 KW**	**107.500 Kcal/h**	3.74 mSS (92.22 lt/dk)	2.66 mSS (72.23 lt/dk)	PLK-125	*
VT04 HC/21 PLAKA/EPDM/PN10/SS316	**150 KW**	**130.000 Kcal/h**	3.77 mSS (110.65 lt/dk)	2.64 mSS (86.68 lt/dk)	PLK-150	*
VT04 HC/25 PLAKA/EPDM/PN10/SS316	**175 KW**	**150.000 Kcal/h**	3.92 mSS (129.10 lt/dk)	2.71 mSS (101.12 lt/dk)	PLK-175	*
VT04 HC/31 PLAKA/EPDM/PN10/SS316	**200 KW**	**172.000 Kcal/h**	3.84 mSS (147.55 lt/dk)	2.60 mSS (115.57 lt/dk)	PLK-200	*
VT08 SC/17 PLAKA/EPDM/PN10/SS316	**250 KW**	**215.000 Kcal/h**	3.16 mSS (184.43 lt/dk)	2.20 mSS (144.47 lt/dk)	PLK-250	*
VT08 SC/19 PLAKA/EPDM/PN10/SS316	**300 KW**	**260.000 Kcal/h**	3.83 mSS (221.32 lt/dk)	2.63 mSS (173.35 lt/dk)	PLK-300	*
VT08 SC/31 PLAKA/EPDM/PN10/SS316	**400 KW**	**345.000 Kcal/h**	3.86 mSS (295.08 lt/dk)	2.52 mSS (231.13 lt/dk)	PLK-400	*
VT13 SC/19 PLAKA/EPDM/PN10/SS316	**500 KW**	**430.000 Kcal/h**	4.34 mSS (368.85 lt/dk)	0.32 mSS (288.92 lt/dk)	PLK-500	*

*Lütfen fiyat sorunuz./ *Please consult us.*

Fiziksel Özellikler *Physical Characteristics*	VT02	VT04	VT08	VT13
Bağlantı Çapı *Connection Size*	¾" (DN 20)	1" (DN 25)	1 ½" (DN 40)	2" (DN 50) 2 ½" (DN 65)
Maksimum Debi (m^3/h) *Maximum Flow Rate*	7	11	25	45/70
Plakalar Arası Boşluk (mm) *Gap Between Plates (mm)*	2.6	3	3	3,5

NOTLAR / *NOTES*

1. Sıcak su tarafı 90 ºC - 70 ºC olarak alınmıştır.
Hot water is considered as 90 ºC - 70 ºC.
2. Soğuk su tarafı 25 ºC- 50 ºC olarak alınmıştır.
Cold water is considered as 25 ºC - 50 ºC.
3. Plakalar SS316 malzemeden mamuldur.
Plates are made of SS316 material.
4. Conta EPDM malzemedendir.
Gasket is made of EPDM material.

	mm						Lht
	Hht	H1	H2	L2	L3	L4	31 Plaka
VT02	380	339	41	140	50	45	235
VT04	585	528	95	185	62	61,5	300
VT08	742	668	115	245	100	72,5	317
VT13	815	747	122	325	130	97,5	430

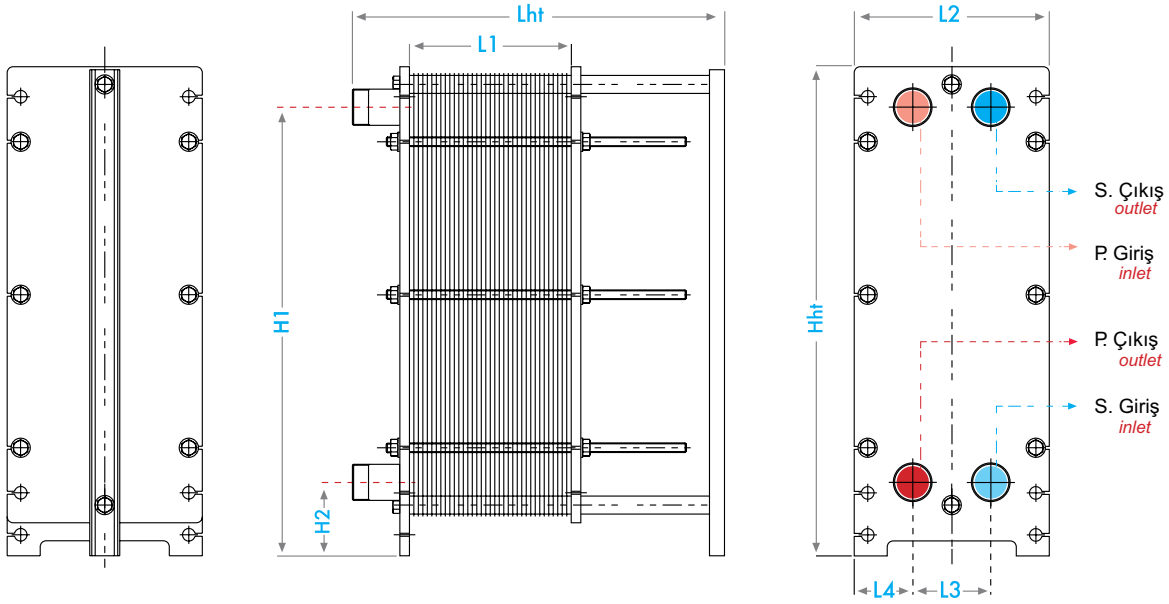

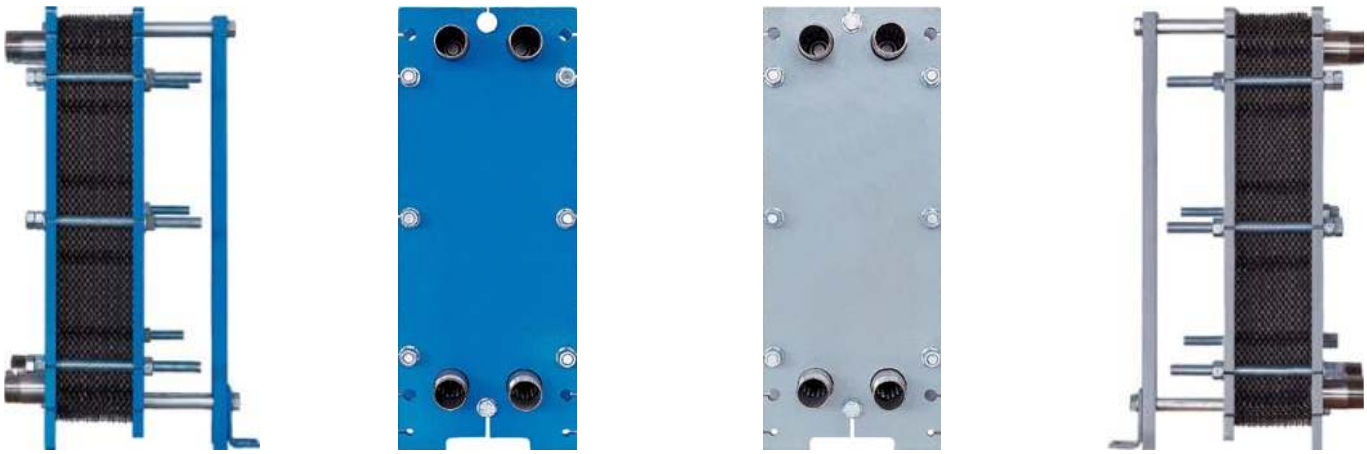

316 PASLANMAZ ÇELİK SICAK SULU ISITICILAR
316 STAINLESS STEEL HEAT EXCHANGER

Flexinox

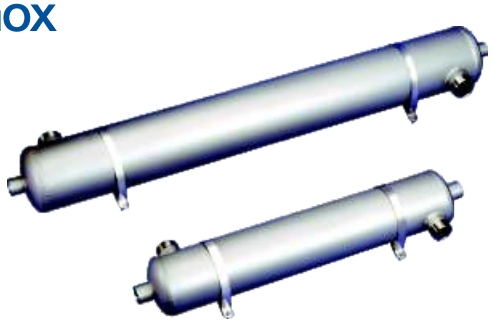

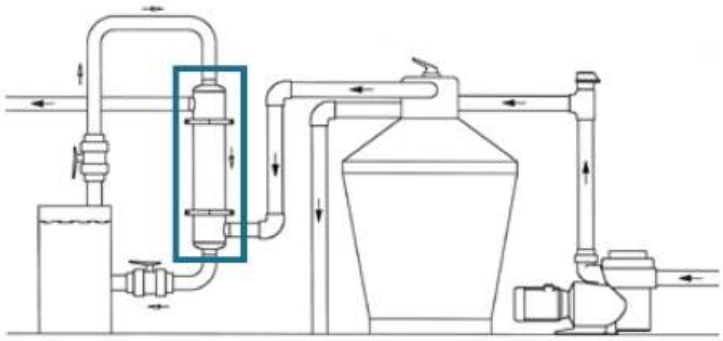

TECHNICAL FEATURES · CARACTERISTIQUES TECHNIQUES

Kod • *Code*	87193017	87193025	87193033	87193041	87193050	87193060	87193070	
Fiyatı • *Price*	**664,56 €**	**792,36 €**	**932,94 €**	**1015,30 €**	**1360,36 €**	**1600,34 €**	**1878,66 €**	
Isıtma Kapasitesi *Capacity*	20	40	60	80	120	160	200	KW
	18.000	35.000	50.000	70.000	100.000	140.000	170.000	Kcal/h
	70.000	140.000	200.000	275.000	415.000	550.000	690.000	Btu/h
Sıcak Su • *Hot Water*	24,8	49	73,5	98	143,6	191,5	240,3	l/min
	0,02	0,05	0,08	0,13	0,19	0,25	0,30	m.c.a.
Soğuk Su • *Cold Water*	74,4	147	220,6	294,2	430,8	574,46	720,9	l/min
	0,08	0,01	0,23	0,40	0,50	0,80	1,00	m.c.a.
	0,253	0,735	1,04	1,92	1,50	2,00	2,49	Area intercambio m² Exchanging area m² Aire interchange
Ölçüler • *Measures*	129	129	129	129	154	154	154	ø
	355	508	712	916	1050	1360	1660	
	3,91	6,0	8,2	10,5	15,0	19,25	23,5	Kg
	0,013	0,013	0,023	0,023	0,045	0,045	0,055	m³
Bağlantı • *Connection*	1 1/2" G	1 1/2" G	1 1/2" G	1 1/2" G	1 1/2" G	1 1/2" G	1 1/2" G	Primario Primary Primaire
	1 1/2" G	1 1/2" G	1 1/2" G	1 1/2" G	2" G	2" G	2" G	Secundario Secondary Secondaire
Havuz Kapasitesi • *Pool capacity*	20	45	60	85	130	180	225	m³

Cálculos en base a:
Temperatura de entrada del primario a 80° C Temperatura del secundario (Piscina) 18 22° C Presión máxima del servicio 7,84 bar

All calculations are based in:
Primary entrance temperature 80° C- Secondary temperature (Pool) 18-22°C - Maximum service pressure 7,84 bar

TÜV CERT DIN EN ISO 9001:2015 Zertifikat 15 100 52993
TSE
EAC CE
UHE "UHE Kurucu Üyesidir."
PLASTİK VE MAKİNA KALIP SANAYİ VE TİCARET LİMİTED ŞİRKETİ

ELEKTRİKLİ ISITICILAR
ELECTRIC HEATERS

	MALZEME CİNSİ *DESCRIPTION*	KOD *CODE*	FİYAT (€) *PRICE*	AMBALAJ *PACKAGE*
	3 Kw Trifaze Elektrikli Isıtıcı *3 Kw Triphase Electric Heater*	141600	**697,22**	1 ADET *1 UNIT*
	6 Kw Trifaze Elektrikli Isıtıcı *6 Kw Triphase Electric Heater*	141601	**711,42**	1 ADET *1 UNIT*
	9 Kw Trifaze Elektrikli Isıtıcı *9 Kw Triphase Electric Heater*	141602	***	1 ADET *1 UNIT*
*	12 Kw Trifaze Elektrikli Isıtıcı *12 Kw Triphase Electric Heater*	141603	***	1 ADET *1 UNIT*
*	15 Kw Trifaze Elektrikli Isıtıcı *15 Kw Triphase Electric Heater*	141604	***	1 ADET *1 UNIT*
*	18 Kw Trifaze Elektrikli Isıtıcı *18 Kw Triphase Electric Heater*	141605	***	1 ADET *1 UNIT*

YENİ NEW

İSVEÇ MALI
MADE IN SWEDEN



Pahlén

- Plastik gövdeli elektrikli ısıtıcı (Unipolar)
  Electric heater with plastic body (unipolar)
- INCOLOY 825 özel alışım rezistans
  Heating element is made of INCOLOY 825
- 0-45 °C Termostatlı, 60 °C limit kontrollü
  Thermostat 0-45 °C unipolar high limit control 60 °C
- Akış şalterli
  Flow switch

Technical data		Ampere 3-phase	
Item no.	kW	230V	400V
141600	3,0	8	5
141601	6,0	15	9
141602	9,0	23	14
141603	12,0	31	18
141604	15,0	38	22
141605	18,0	46	27

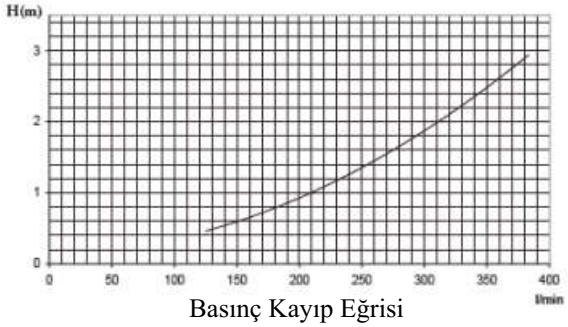

Basınç Kayıp Eğrisi
Pressure Loss Curve

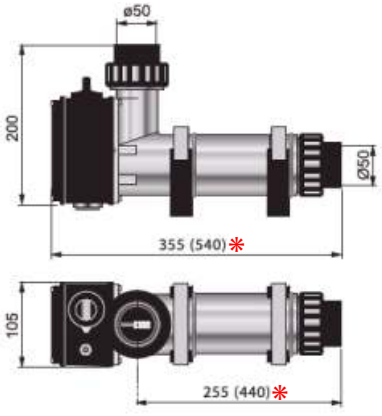

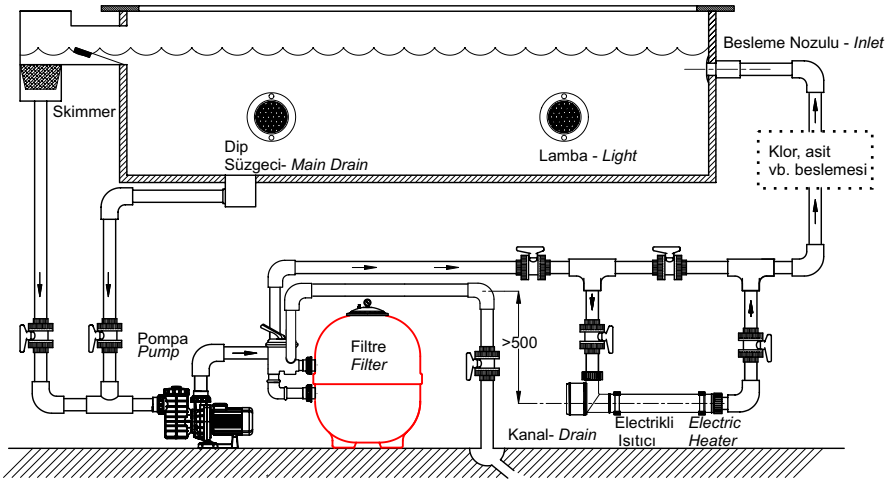

DİJİTAL ELEKTRİKLİ ISITICILAR
DIGITAL ELECTRIC HEATERS

YENİ NEW

İSVEÇ MALI
MADE IN SWEDEN

MALZEME CİNSİ *DESCRIPTION*	KOD *CODE*	FİYAT *PRICE* (€)	AMBALAJ *PACKAGE*
3 Kw Trifaze Elektrikli Isıtıcı *3 Kw Triphase Electric Heater*	141800	**1514,86**	1 ADET *1 UNIT*
6 Kw Trifaze Elektrikli Isıtıcı *6 Kw Triphase Electric Heater*	141801	**1535,73**	1 ADET *1 UNIT*



Pahlén

- Plastik gövdeli dijital kontrollü elektrikli ısıtıcı (Unipolar)
  Electric heater with plastic body and digital control (Unipolar)
- INCOLOY 825 özel alışım rezistans
  Heating element is made of INCOLOY 825
- 0-45 °C Termostatlı, 60 °C limit kontrollü
  Thermostat 0-45 °C unipolar high limit control 60 °C
- Akış şalterli
  Flow switch
- Incoloy ısı elementi
  Incoloy heating element

Technical data		Ampere 3-phase	
Item no.	kW	230V	400V
141800	3,0	8	5
141801	6,0	15	9
141802	9,0	23	14
141803	12,0		18
141804	15,0		22

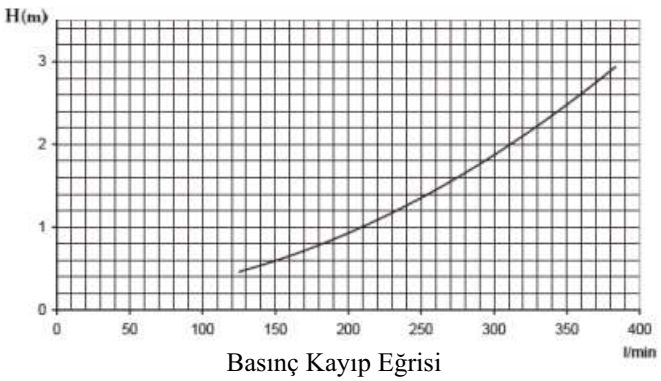

Basınç Kayıp Eğrisi
Pressure Loss Curve

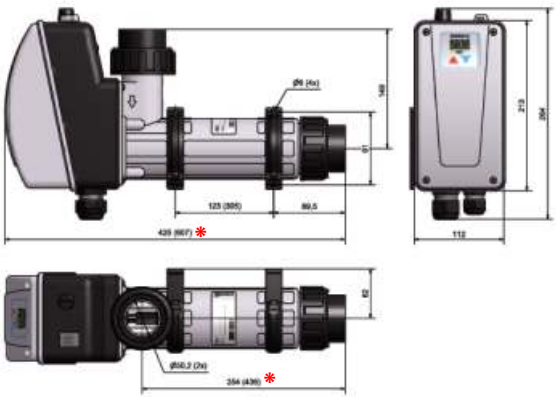

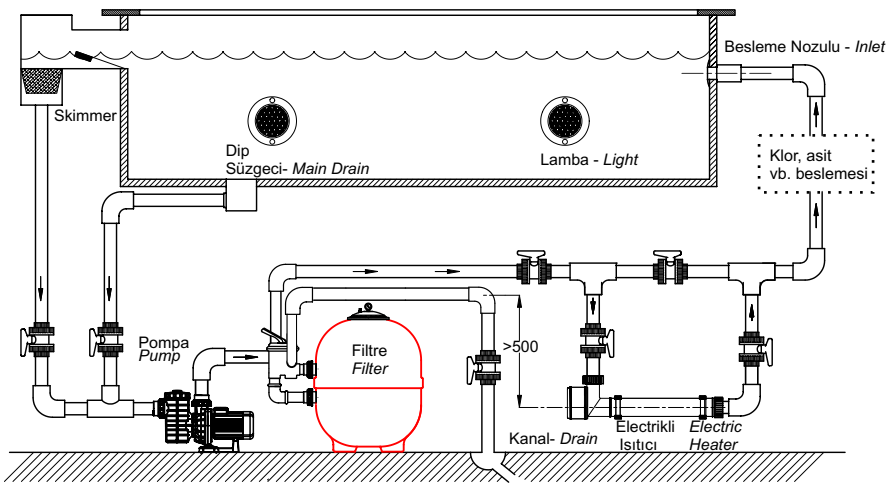

TÜV CERT
DIN EN ISO 9001:2015
Zertifikat 15 100 52993
TSE
CE
UHE
" UHE Kurucu Üyesidir."

ISITMA ELEMANLARI
HEATING ELEMENTS

MALZEME CİNSİ *DESCRIPTION*	KOD *CODE*	FİYAT *PRICE* (€)	AMBALAJ *PACKAGE*
3 Kw Isıtıcı rezistans *3 Kw Heating element*	632120	**455,35**	1 ADET *1 UNIT*
6 Kw Isıtıcı rezistans *6 Kw Heating element*	632121	**489,90**	1 ADET *1 UNIT*
9 Kw Isıtıcı rezistans *9 Kw Heating element*	632122	**516,60**	1 ADET *1 UNIT*
12 Kw Isıtıcı rezistans *12 Kw Heating element*	632123	**559,05**	1 ADET *1 UNIT*
15 Kw Isıtıcı rezistans *15 Kw Heating element*	632124	**593,56**	1 ADET *1 UNIT*
18 Kw Isıtıcı rezistans *18 Kw Heating element*	632125	**624,09**	1 ADET *1 UNIT*



TERMOSTATLAR
THERMOSTATS

MALZEME CİNSİ *DESCRIPTION*	KOD *CODE*	FİYAT *PRICE* (€)	AMBALAJ *PACKAGE*
Termostat EGO 0-45 °C *Thermostat EGO 0-45 °C*	19991200	**98,12**	1 ADET *1 UNIT*
Termostat anahtarı 0-45 °C *Knob for thermostat 0-45 °C*	19991000	**18,32**	1 ADET *1 UNIT*





AKIŞ ANAHTARI
FLOW SWITCH

MALZEME CİNSİ *DESCRIPTION*	KOD *CODE*	FİYAT *PRICE* (€)	AMBALAJ *PACKAGE*
Kısa uçlu akış anahtarı *Flow switch short paddle*	14721661	**62,34**	1 ADET *1 UNIT*



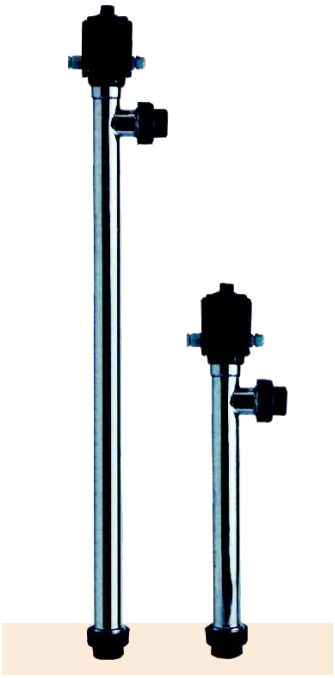

0-40°C TERMOSTATLI
0-40°C THERMOSTAT

PASLANMAZ ÇELİK ELEKTRİKLİ ISITICILAR
STAINLESS STELL ELECTRIC POOL HEATERS

MALZEME CİNSİ *DESCRIPTION*	KOD *CODE*	AMBALAJ *PACKAGE*
1.5 Kw Paslanmaz çelik elektrikli ısıtıcı *1.5 Kw Stainless steel pool heater*	TIE-006	1 ADET *1 UNIT*
6 Kw Paslanmaz çelik elektrikli ısıtıcı *6 Kw Stainless steel pool heater*	TIE-007	1 ADET *1 UNIT*
9 Kw Paslanmaz çelik elektrikli ısıtıcı *9 Kw Stainless steel pool heater*	TIE-008	1 ADET *1 UNIT*
12 Kw Paslanmaz çelik elektrikli ısıtıcı *12 Kw Stainless steel pool heater*	TIE-009	1 ADET *1 UNIT*
18 Kw Paslanmaz çelik elektrikli ısıtıcı *18 Kw Stainless steel pool heater*	TIE-010	1 ADET *1 UNIT*
0-40 °C Termostat *0-40 °C Thermostat*	TIE-011	1 ADET *1 UNIT*
Elektrik butonu *Electric Button*	TIE-012	1 ADET *1 UNIT*
D50 PVC Rakor *D50 PVC Union*	TIE-013	1 ADET *1 UNIT*

*Lütfen fiyat sorunuz./ *Please consult us*.

MODEL		A	B	C	D	H
1.5 kW	Monofaze	450	300	250	50	150
6 kW	Trifaze	650	500	460	50	150
9 kW	Trifaze	650	500	460	50	150
12 kW	Trifaze	1050	900	860	50	150
18 kW	Trifaze	1050	900	860	50	150

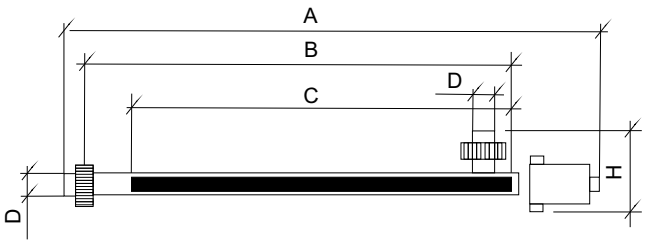



PASLANMAZ ÇELİK REZİSTANSLAR
STAINLESS STEEL RESISTANCES

MALZEME CİNSİ *DESCRIPTION*	KOD *CODE*	AMBALAJ *PACKAGE*
1.5 Kw Monofaze rezistans *1.5 Kw Monophase resistance*	TIE-014	1 ADET *1 UNIT*
6 Kw Trifaze rezistans *6 Kw Triphase resistance*	TIE-015	1 ADET *1 UNIT*
9 Kw Trifaze rezistans *9 Kw Triphase resistance*	TIE-016	1 ADET *1 UNIT*
12 Kw Trifaze rezistans *12 Kw Triphase resistance*	TIE-017	1 ADET *1 UNIT*
18 Kw Trifaze rezistans *18 Kw Triphase resistance*	TIE-018	1 ADET *1 UNIT*

*Lütfen fiyat sorunuz./ *Please consult us*.

KURULUM TALİMATI

PLASTİK ELEKTRİKLİ ISITICI

Elektrikli ısıtıcıyı resimde gösterilen şekilde, içerisinde daima su bulunmasını temin etmek üzere, yatay olarak monte ediniz. Isıtıcı, sarılma suretiyle kaplanmamalı, etrafı çevrilmemeli ve yanıcı bir malzemenin yanına yerleştirilmemelidir.

Isıtıcı iki kontaktörle bağlanmalıdır. (Lütfen elektrik bağlantısı şemasına bakın)

Isıtıcı, pompa çalışmadığında devreye girmeyecek şekilde kurulmalıdır. Başka bir deyişle, kontaktöre verilecek enerji pompanın motor koruması üzerinden geçirilmelidir.

Elektrikli ısıtıcı, filtreden havuza giden boru üzerine klor, asit vb. beslemesinden önce kurulmalıdır.

1. Boru bağlantısı yapıldıktan sonra, şemaya göre ısıtıcının elektrik bağlantısını yapın.
2. Pompayı çalıştırın ve sirkülasyonu başlatın. Isıtıcıyı açmadan önce sirkülasyonun normal olup olmadığını kontrol edin. Termostat düğmesini ileri ve geri çevirerek ısıtıcıyı test edin ve termostat kontaktörünün açılıp kapanmasını kontrol edin. Arzu edilen havuz sıcaklığını ayarlayın. Isıtıcı içinden geçen akışı bir vana ile keserek tüm akış ya da basınç anahtarlarının devreye girmesini ve kontaktörden geçen enerjinin kesilmesini kontrol edin. Isıtıcı havuzu arzu edilen sıcaklığa ulaşılıncaya dek ısıtacaktır.

Eğer ısıtıcı çalışmazsa;

a) Sigortaları kontrol edin.

b) Aşırı ısınma sınır kontrolü devrededir. Termostat düğmesi yanındaki vidalı kapağı açın "reset" (sıfırlama) tuşuna basın.

c) Akış az olabilir, akış anahtarı fabrika çıkışı minimum 5,5 m^3/saat olarak ayarlanmıştır.

d) Termostat ayarı düşüktür, termostatı daha yüksek bir sıcaklığa ayarlayın.

Sıcaklığın sıfırın altında olduğu iklim şartlarında ısıtıcıyı, içindeki su boşaltılabilecek şekilde kurun.
Elektrik bağlantısı yetkili bir elektrikçi tarafından yapılmalıdır.
Ters yıkama ve filtre temizliği yapılırken ısıtıcıya giden enerji kesilmelidir.

ÖNEMLİ!
Isıtıcı, tuzlu suda ya da tuzlu suyla klorlama cihazı bulunan havuzlarda kullanılmamalıdır.
Isıtıcının sağlıklı çalışabileceği havuz suyu değerleri;

Klor Miktarı	:	maks. 3 mg/lt. (ppm)
Klorid Miktarı	:	maks. 150 mg/lt.
pH değeri	:	7,2 – 7,8
Alkalinite	:	60-120 mg/lt. (ppm)
Kalsiyum Sertliği	:	200-1000 mg/lt. (ppm)
Maksimum Sıcaklık	:	45°C
Maksimum Çalışma Basıncı	:	2,5 Bar
Minimum Akış	:	5,5 m^3/saat

ELEKTRİK BAĞLANTISI

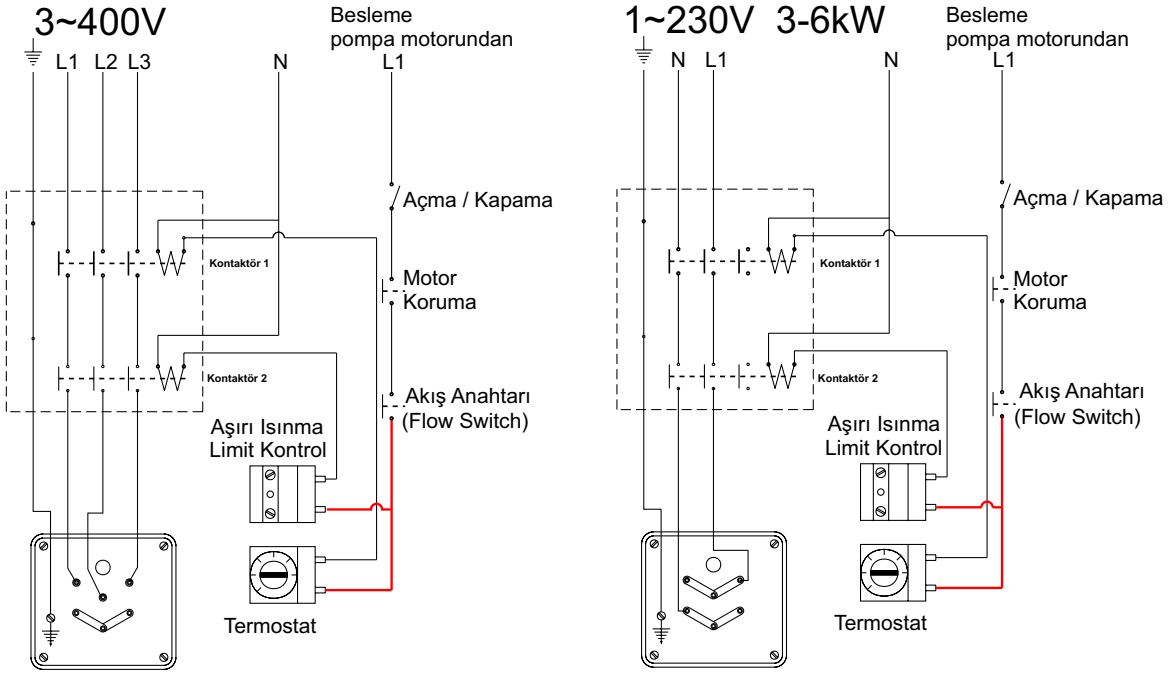

Montajı yapılmış

Montajı yapılmış

Pompa motorunu çalıştıran kontaktörün veya anahtarın çıkışından alınan L1 hattı, ısıtıcının açma kapama şalterinden geçirilerek, akış anahtarına (flow switch) bağlanır. Termostat ve aşırı ısınma koruma rölesi arasındaki bağlantılar kutuda önceden yapılmıştır. Termostattan alınan çıkış 1. kontaktörün bobinine, aşırı ısınma rölesinden çıkan çıkış ise 2. kontaktörün bobinine bağlanır.

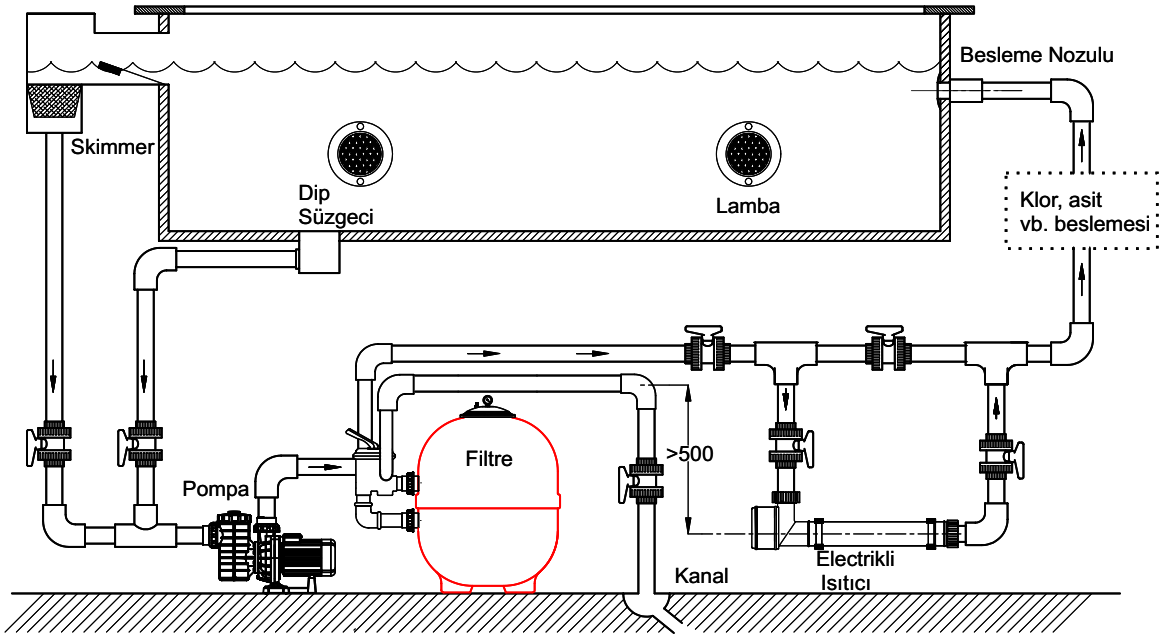

! Elektrikli ısıtıcı, içinde hava kalmayacak şekilde, yukarıda görüldüğü gibi tesisata yatay bağlanmalıdır. !

INSTALLATION INSTRUCTION

Plastic Electric Heater

Install the electric heater as illustrated in a horizontal position, so that it is flooded at all times.

*If the heater is mounted against inflammable material the installer **must** place a gypsam wallboard between the heater and the inflammable wall. The board must protrude a minimum of 10 cm outside the body of the heater.*
*The heater **must not** be covered, enclosed in or placed near inflammable material.*

The heater shall be connected over two contactors, see wiring diagram.
The heater **shall** be installed in such way that it can not be activated if the filter pump is not working (sufficient flow), i.e. *the power supply to the contactor must be guided over the motor protection of the pump.*
*The electric heater must be installed on the return pipe to the pool after the filter. Do **not** install a gate valve between heater and pool. If a valve is required, install a check valve.*

*Dosage of chlorine, acid or similar, must be done **after** the heater to avoid corrosion.*

1. *When the pipe installation is made, connect the heater electrically according to wiring diagram.*

2. *Start the pump to the pool water circulation. Check that the water circulation is normal before the heater is turned on. Test the heater by turning the thermostat knob back and forth and check that the contactor of the thermostat turns on and off. Set desired pool temperature.*
   Check the flow switch by turning off the flow through the heater with a gate valve and control that the contactor is beeing de-energized. The heater will now heat the pool water to desired temperature. If the heater does not start:

   a) Check the fuses.
   b) The overheating limit control is released: Press the reset button in the connection box.
   c) Check the flow switch which is pre-set at a minimum flow of 90 l/min.
   d) Reset the thermostat to a higher temperature.

In case of climates with sub-zero temperatures the heater must be installed so that it can be emptied.

The electric installation must be done by a licenced electrician.
*When back-washing and cleaning the filter, the power to the heater **must** be turned off.*

Important!

*The water **must not** be aggressive.*
*The heater **must not** be used in salt water or in pools where a salt chlorinator is used:*

Follow the instructions stated below:

Chlorine content:	*max 3 mg/l (ppm)*
Chloride content:	*max 150 mg /l*
pH-value:	*7,2 - 7,8*
Alkalinity:	*60-120 mg/l (ppm)*
Calcium hardness:	*200-1000 mg/l (ppm)*
Max temperature:	*45°C*
Max pressure:	*2,5 bar*
Minimum flow:	*90 l/min.*

ELECTRICAL CONNECTION

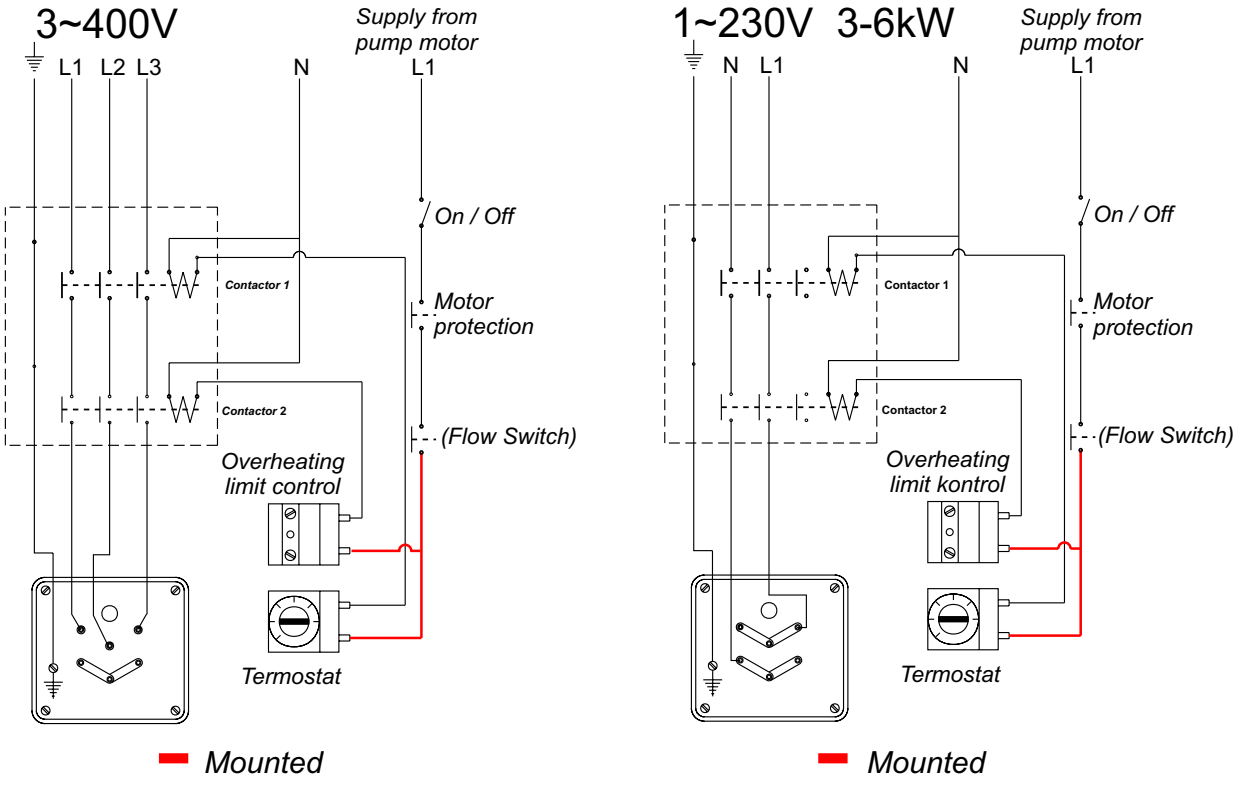

Line L1 coming from outlet of conductor running the pump motor or Line L1 coming from outlet of key must pass through the on-off switch and connect to the flow switch. The connection between thermostat and overheating protection relay is made before and placed in box. The outlet coming from the thermostat will be connected to the first conductor's coil. The outlet coming from the overheating protection relay will be connected to the second conductor's coil.

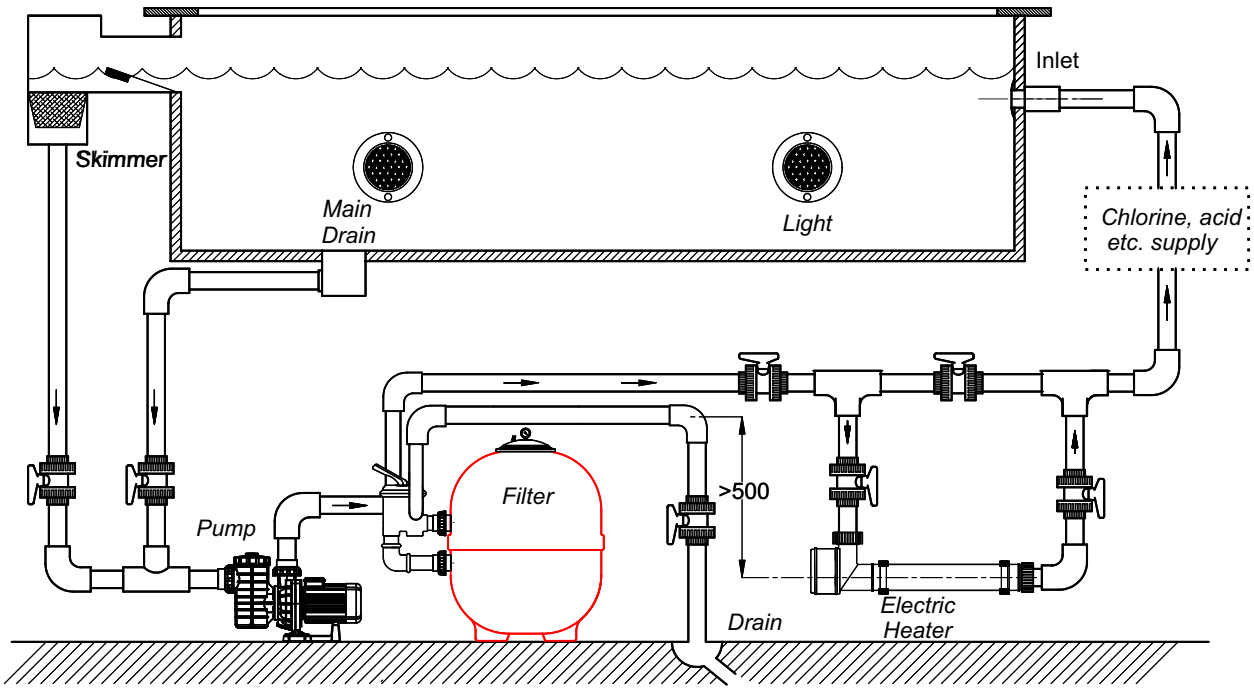

Electric Heater must be connected ,as shown above, horizontally without permitting air inside.





Yüzme Havuzları için AirPool Serisi Isı Pompaları
Airpool Series Heat Pump for Swimming Pools

- Havuz, SPA ve akvaryum sularının ısıtılması ve soğutulması için
  Pool, spa and aquarium water for heating and cooling
- Paslanmaz çelik veya boyalı gövde seçeneklerinde
  Stainless steel or painted on the body options
- Yüksek verim ile düşük enerji tüketimi
  Low energy consumption and high efficiency
- Havuz tesisatına direkt bağlanabilen
  Can be connected directly to the pool installations
- Deniz ve havuz suyuna dayanıklı titanyum ısı eşanjörü
  Resistant titanium heat exchanger to the sea and swimming pool water
- Kurulumu kolay, az yer kaplayan, uzun ömürlü sistemler
  Easy to install, space-saving, long-lasting systems
- Ekonomik, güvenilir, konforlu, temiz enerji
  Affordable, reliable, comfortable, clean energy



Yüzme Havuzları için AirPool Serisi Isı Pompaları
Airpool Series Heat Pump for Swimming Pools

newtherm

AirPool Isıtma ve Soğutma AWP		07R	10R	13R	18R	20R	26R
Isıtma A24/W28-26 (1)	kW	7,0	9,8	13,5	18,2	21	26
Isıtma Etkinlik Katsayısı	COP	4,9	4,9	4,8	5,4	5,1	5,3
Soğutma A43/W27-32 (2)	kW	4,5	6,2	8,8	11,9	15	16
Soğutma Etkinlik Katsayısı	EER	2,8	2,8	2,9	3,2	2,9	3,2
Isıtılan Havuz Hacmi (3)	m^3	<30	<40	<55	<70	<85	<100
Isıtılan Havuz Alanı (4)	m^2	<15	<20	<30	<36	<45	<55
Fan Sayısı ve Gücü	W	1x90	1x120	1x180	1x200	1x260	1x200
Toplam Hava Debisi	m^3/h	2000	2600	3900	4800	6500	4800
Soğutucu/Kompresör Tipi	R407C	1xRotary		1xScroll			
Dış Hava Sıcaklığı	°C	-7°C ile +43°C arasında					
Havuz Suyu Sıcaklığı	°C	+7°C ile +45°C arasında ayarlanabilmektedir					
Havuz Suyu Bağlantıları		2xR1"		2xR1½"			DN50
Elektrik Bağlantısı		1~220 V (±%10) - 50 Hz			3~380 V (±%10) - 50 Hz		
Maks. Nominal Akım	A	9,1	12	16	8	9	10
Ana Sigorta Gücü	A	1x10	1x16	1x16	3x16	3x16	3x16
Besleme Kablosu Tipi	mm^2	3x4	3x4	3x4	5x4	5x4	5x4
Güç Kontrol Kademeleri	%	-	-	-	-	-	-
Uzunluk	mm	1150	1150	700	745	710	745
Genişlik	mm	350	350	690	700	750	700
Yükseklik	mm	620	620	750	840	950	840
Net Ağırlık	kg	38	67	90	87	115	100
Ses Basınç Seviyesi (5)	dB(A)	48	50	54	56	56	58
A24/W28-26 Pompa Debisi	m^3/h	2	3	4	6	6	8
Cihazın İç Basınç Kaybı	kPa	15	15	20	15	20	15
Sirkülasyon Pompası Tipi		NPT1/3M-025/2		NPT1/2M-0,37/2			NPT3/4M

(1) : Isıtma anma gücü A24/W28-26 (EN 14511 ölçüm standardında). Dış Hava Sıcaklığı KT 24°C, YT 19°C
A : Air = Dış hava
W : Water = Isıtılan veya soğutulan havuz suyu
(2) : Soğutma anma gücü A43/W27-32 (EN 14511 ölçüm standardında). Dış Hava Sıcaklığı KT 43°C, YT 37°C
(3) : Kapalı yüzme havuzlarındaki havuz suyunun ısıtılması için tavsiye edilen değerdir
(4) : Açık yüzme havuzlarındaki havuz suyunun yüzey alanına göre tavsiye edilen değerdir
(5) : Ses basınç seviyesi cihazdan 1 m uzaklıkta, 1,5 m yükseklikte, yankısız odada ölçülmüştür

Yüzme Havuzları için AirPool Serisi Isı Pompaları
Airpool Series Heat Pump for Swimming Pools

newtherm

AirPool Isıtma ve Soğutma AWP		35R	45R	50R	65R	85R	110R	140R
Isıtma A24/W28-26 (1)	kW	35	45	52	66	87	110	140
Isıtma Etkinlik Katsayısı	COP	5,1	5,1	5,1	5,0	5,1	5,0	5,2
Soğutma A43/W27-32 (2)	kW	25	30	36	45	59	75	95
Soğutma Etkinlik Katsayısı	EER	3,0	2,8	2,9	2,8	2,8	2,8	2,8
Isıtılan Havuz Hacmi (3)	m^3	<140	<180	<200	<260	<350	<440	<560
Isıtılan Havuz Alanı (4)	m^2	<75	<95	<110	<135	<180	<230	<280
Fan Sayısı ve Gücü	W	2x320	2x320	2x550	2x550	2x640	2x1100	2x1100
Toplam Hava Debisi	m^3/h	13000	13000	15600	19500	26000	32500	39000
Soğutucu/Kompresör Tipi	R407C	2xScroll						
Dış Hava Sıcaklığı	°C	-7°C ile +43°C arasında						
Havuz Suyu Sıcaklığı	°C	+7°C ile +45°C arasında ayarlanabilmektedir						
Havuz Suyu Bağlantıları		2xR2"			2xDN65		2xDN80	
Elektrik Bağlantısı		3~380 V (±%10) - 50 Hz						
Maks. Nominal Akım	A	15	21	27	34	46	57	70
Ana Sigorta Gücü	A	3x25	3x32	3x40	3x50	3x63	3x80	3x100
Besleme Kablosu Tipi	mm^2	5x6			5x10		5x16	
Güç Kontrol Kademeleri	%	50-100						
Uzunluk	mm	1450	1450	1450	1450	1990	1990	1990
Genişlik	mm	750	750	750	850	980	980	1020
Yükseklik	mm	1070	1070	1270	1850	2050	2050	2050
Net Ağırlık	kg	215	235	280	450	555	590	720
Ses Basınç Seviyesi (5)	dB(A)	61	62	66	67	68	69	70
A24/W28-26 Pompa Debisi	m^3/h	10	13	15	19	25	32	40
Cihazın İç Basınç Kaybı	kPa	20	20	20	25	20	25	30
Sirkülasyon Pompası Tipi		NPT3/4M	NPT1M-0,75/2		NPT1,5-1,1/2		NPT3-2,2	NPT4-3

(1) : Isıtma anma gücü A24/W28-26 (EN 14511 ölçüm standardında). Dış Hava Sıcaklığı KT 24°C, YT 19°C
A : Air = Dış hava
W : Water = Isıtılan veya soğutulan havuz suyu
(2) : Soğutma anma gücü A43/W27-32 (EN 14511 ölçüm standardında). Dış Hava Sıcaklığı KT 43°C, YT 37°C
(3) : Kapalı yüzme havuzlarındaki havuz suyunun ısıtılması için tavsiye edilen değerdir
(4) : Açık yüzme havuzlarındaki havuz suyunun yüzey alanına göre tavsiye edilen değerdir
(5) : Ses basınç seviyesi cihazdan 1 m uzaklıkta, 1,5 m yükseklikte, yankısız odada ölçülmüştür

Kapalı ve Açık Yüzme Havuzları İçin Hava Kaynaklı Havuz Suyu Isı Pompalarının Seçimi

Isı Pompası	A-24/W28-26	Pompa Debisi	Kapalı Havuz*		Açık Havuz*	
	kW	m^3/h ($\Delta T=3°C$)	Su Hacmi (m^3)	Su Alanı (m^2)	Su Hacmi (m^3)	Su Alanı (m^2)
Newtherm						
AirPool AWP 07	7	2	30	20	25	15
AirPool AWP 10	9,8	3	40	25	35	20
AirPool AWP 13	13,5	4	55	35	50	30
AirPool AWP 18	18,2	6	70	45	60	36
AirPool AWP 20	21	6	85	55	75	45
AirPool AWP 26	26	8	100	63	90	55
AirPool AWP 35	35	10	140	85	130	75
AirPool AWP 45	45	13	180	115	160	95
AirPool AWP 50	52	15	200	125	180	110
AirPool AWP 65	66	19	260	165	220	135
AirPool AWP 85	87	25	350	220	300	180
AirPool AWP 110	110	32	440	280	380	230
AirPool AWP 140	140	40	560	350	460	280

* Isıtma gereksinimi 230-250 W/m^3 (mekân sıcaklığı 28°C, su sıcaklığı 25°C) olan kapalı yüzme havuzları ve ısı kaybı 400-500 W/m^2 (rüzgar almayan ve su sıcaklığı 24°C) olan açık yüzme havuzları için tavsiye olunan değerlerdir.

Kapalı havuzlarda mekânın 28-30°C, havuz suyunun 26-28°C arasında, açık havuzlarda ise kullanım sezonunu uzatmak için havuz suyunun 22-28°C arasında ısıtılması gerekmektedir.

Isı pompasıyla havuz suyunu ısıtmak, doğalgaz kullanan ısıtma sistemlerine nazaran yarı yarıya, elektrikle ısıtma yapan sistemlere göre ise 4-5 kat daha ekonomik olmaktadır.

YÜZME HAVUZU NEM ALMA CİHAZLARI
SWIMMING POOL DEHUMIDIFIERS



	Model	D 1100	DSR 12	DSR 20
Nem Alma Kapasitesi *Dehumidification capacity*	lt / 24h 30ºC-%60 RH	76		
	lt / 24h 30ºC-%70 RH			
	lt / 24h 30ºC-%75 RH		82	138
	lt / 24h 30ºC-%80 RH			
Hava Debisi *Air Discharge*	m³/h	850	1500	1500
Fan Kademesi *Fan Level*		2	2	2
Nem Ayarlayıcı *Hydgrometer*		✔	✔	✔
Yoğuşma Tankı *Storage Tank*		Sürekli Drenaj	Sürekli Drenaj	Sürekli Drenaj
Sürekli Direnaj *Outlet of condensate*		✔	✔	✔
Enerji Harcaması *Power Consumption*	W	1650	1300	2500
Soğutucu Akışkan *Refrigerant*		R410A	R407C	R407C
Boyutlar *Dimensions*	mm	820x730X360	660X620X480	660x620x480
Ağırlık *Weight*	kg	51/53	68	78

*Lütfen fiyat sorunuz./ *Please consult us.*

AirDry Serisi Nem Alma Cihazları
AirDry Series Dehumidifiers



newtherm



AirDry Nem Alma PCF		NAC-053	NAC-072	NAC-103
Nem Alma Kapasitesi (1)	L/h	2,2	3,0	4,3
	L/gün	53	72	103
Havuzun Yüzey Alanı	m^2	< 42	< 60	< 83
Ortamdaki Bağıl Nem Oranı		%40 ile %100 arasında		
Ortamdaki Hava Sıcaklığı		10°C ile 36°C arasında		
Hava Sirkülasyon Debisi	m^3/h	450	600	750
Elektrik Anma Değerleri		1~220 V (± %10) - 50 Hz		
Nominal Gücü	kW	0,93	1,14	1,73
Nominal Akım	A	4,1	5,0	7,5
Ana Sigorta Gücü	A	1x6A	1x6A	1x10A
Besleme Kablosu Tipi	mm^2	3x1,5		
Kompresör Tipi		1xPanasonic Rotary		
Soğutucu Akışkan Tipi R410A	kg	0,65	0,80	1,05
En	mm	200	200	200
Boy	mm	1300	1500	1500
Yükseklik (Ayaksız)	mm	653	653	653
Yükseklik (Ayaklı)	mm	740	740	740
Net Ağırlık	kg	50	64	75
Drenaj Suyu Bağlantısı	mm	Ø 16 hortum çıkışı		
Ses Basınç Seviyesi (2)	dB(A)	44	46	47

(1) : Ortam hava sıcaklığının 27°C, bağıl nem oranının %60 olduğu durumda ölçülen değerlerdir
(2) : Ses basınç seviyesi cihazdan 1 m uzaklıkta, 1,5 m yükseklikte, yankısız odada ölçülmüştür
Cihazların gövdeleri: RAL 9010'e yakın kar beyazı rengindedir



merdivenler tutamaklar

ladders handrails

2022

Fiyat Listesi-*Price List*



NOZBART®



YENİ PASLANMAZ ÇELİK MERDİVENLER
STAINLESS STEEL LADDERS



Standart / *Standard*

AISI 304

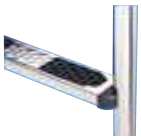

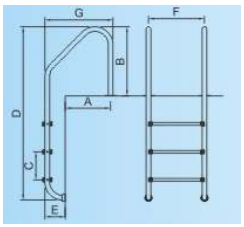

	Cod.	€	a	b	c	d	e	f	g
2	MRS-002	**188,86**	460	620	250	1300	180	500	640
3	MRS-003	**225,78**	460	620	250	1550	180	500	640
4	MRS-004	**268,38**	460	620	250	1800	180	500	640
5	MRS-005	**332,28**	460	620	250	2050	180	500	640

Ölçüler mm - *Measures in mm*
D43x1,2 mm



Muro / *Muro*

AISI 304

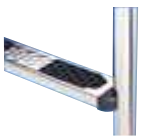

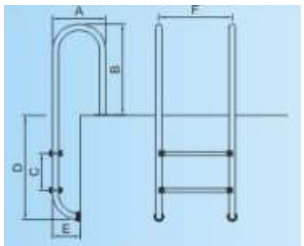

	Cod.	€	a	b	c	d	e	f
2	MRM-002	**180,34**	350	620	250	710	180	500
3	MRM-003	**218,68**	350	620	250	960	180	500
4	MRM-004	**255,60**	350	620	250	1210	180	500
5	MRM-005	**293,94**	350	620	250	1460	180	500

Ölçüler mm - *Measures in mm*
D43x1,2 mm

YENİ PASLANMAZ ÇELİK MERDİVENLER
STAINLESS STEEL LADDERS

Mixta / *Mixta (Parallel-Look)*

AISI 304

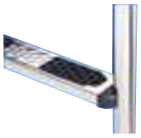

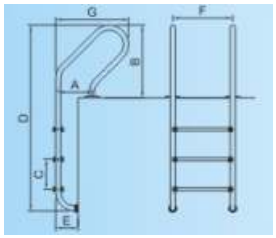



	Cod.	€	a	b	c	d	e	f
2	MRMİ-002	**221,52**	280	620	250	1300	180	500
3	MRMİ-003	**231,46**	280	620	250	1550	180	500
4	MRMİ-004	**264,12**	280	620	250	1800	180	500
5	MRMİ-005	**356,42**	280	620	250	2050	180	500

Ölçüler mm - *Measures in mm*
D43x1,2 mm

Katlanabilir Özel Üstten taşmalı
Articulated Special Overflow

AISI 304



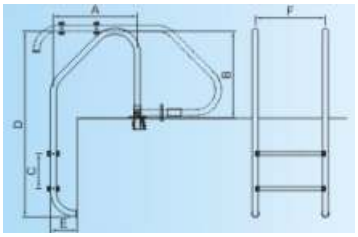





	Cod.	€	a	b	c	d	e	f
2	MRT-002	**333,70**	600	620	250	1300	180	500
3	MRT-003	**347,90**	600	620	250	1550	180	500
4	MRT-004	**397,60**	600	620	250	1800	180	500
5	MRT-005	**418,90**	600	620	250	2050	180	500

Ölçüler mm - *Measures in mm*
D43x1,2 mm

PASLANMAZ ÇELİK MERDİVENLER
STAINLESS STEEL LADDERS



Standart / *Standard*

AISI 304

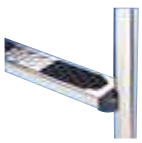

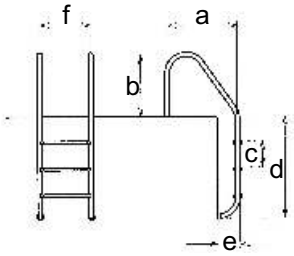

	Cod.	€	a	b	c	d	e	f	Kg	m³
2	87112926	**278,32**	664	610	250	696	200	500	10,0	0,06
3	87112934	**312,40**	664	610	250	946	200	500	11,8	0,07
4	87112942	**350,74**	664	610	250	1196	200	500	13,2	0,08
5	87112959	**396,18**	664	610	250	1446	200	500	14,0	0,09



Muro / *Muro*

AISI 304

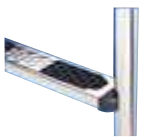

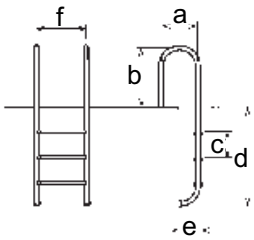

	Cod.	€	a	b	c	d	e	f	Kg	m³
2	87132023	**278.32**	357	610	250	696	200	500	10,0	0,06
4	87132049	**350,74**	357	610	250	1196	200	500	13,2	0,08
5	87132056	**396,18**	357	610	250	1446	200	500	14,0	0,09



Mixta / *Mixta (Parallel-Look)*

AISI 304

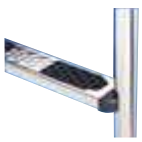

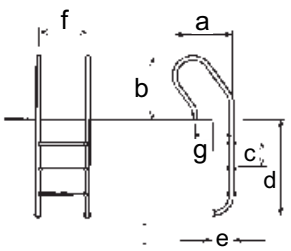

	Cod.	€	a	b	c	d	e	f	g	Kg	m³
2	87120861	**278,32**	561	610	250	696	200	500	357	10,0	0,06
3	87120879	**315,24**	561	610	250	946	200	500	357	11,8	0,07
4	87120887	**355,00**	561	610	250	1196	200	500	357	13,2	0,08
5	87120895	**396,18**	561	610	250	1446	200	500	357	14,0	0,09

PASLANMAZ ÇELİK MERDİVENLER
STAINLESS STEEL LADDERS

Standart / *Standard*

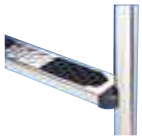

AISI 316

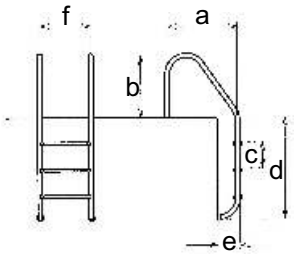



	Cod.	€	a	b	c	d	e	f	Kg	m³
2	87111928	**350,74**	664	610	250	696	200	500	10,0	0,06
3	87111936	**391,92**	664	610	250	946	200	500	11,8	0,07
4	87111944	**443,04**	664	610	250	1196	200	500	13,2	0,08
5	87111951	**501,26**	664	610	250	1446	200	500	14,0	0,09

Muro / *Muro*

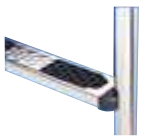

AISI 316

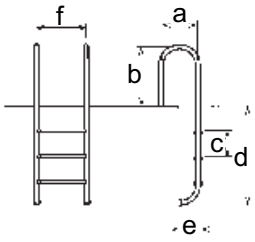



	Cod.	€	a	b	c	d	e	f	Kg	m³
2	87131124	**350,74**	357	610	250	696	200	500	10,0	0,06
3	87131132	**397,60**	357	610	250	946	200	500	11 8	0 07
5	87131157	**501,26**	357	610	250	1446	200	500	14,0	0,09



PASLANMAZ ÇELİK MERDİVENLER
STAINLESS STEEL LADDERS

Üstten taşmalı / *Overflow*

AISI 304

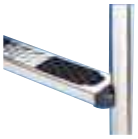

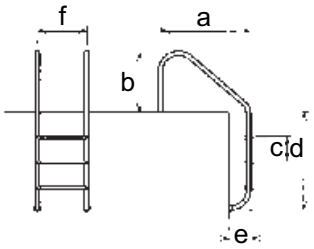

	Cod.	€	a	b	c	d	e	f	Kg	m³
5	87110896	**465,76**	957	610	250	1446	200	500	15,0	0,21



Özel üstten taşmalı / *Special Overflow*

AISI 304

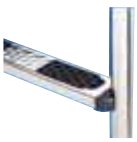

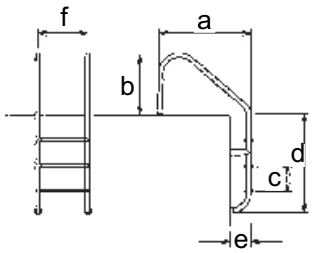

	Cod.	€	a	b	c	d	e	f	Kg	m³
4	87111840	**505,52**	957	610	250	1196	200	500	14 4	0 18



Özel üstten taşmalı / *Special Overflow*

AISI 316

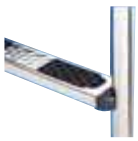

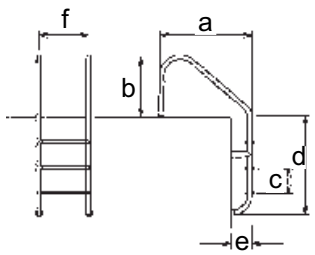

	Cod.	€	a	b	c	d	e	f	Kg	m³
3	87111831	**596,40**	957	610	250	946	200	500	12,4	0,14

PASLANMAZ ÇELİK MERDİVENLER
STAINLESS STEEL LADDERS

Ergonomik / *Easy access*

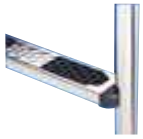

AISI 316

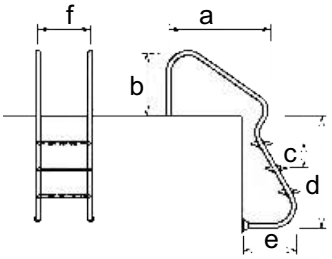



	Cod.	€	a	b	c	d	e	f	Kg	m³
3	87152010	**893,18**	1000	632	220	1005	200	500	16	0,19
4	87152011	**1.062,16**	1000	632	220	1005	200	500	17	0,19

Ayak aynası / *Escutheon*



Cod.	€	Kg	m³	AISI
87100095	**8,66**	0,065	0,0001	304
87100103	**11,50**	0,065	0,0001	316

Ayak soketi / *Anchor socket*



Cod.	€	Kg	m³
87100335	**16,62**	0,08	0,0003

Paslanmaz basamak vidası / *Screws for treads*



Cod.	€	Kg	m³	AISI	M
87100251	**1,99**	0,01	0,0001	304	M8

PASLANMAZ ÇELİK TUTAMAKLAR
STAINLESS STEEL HANDRAILS

Tutamak / *Handrails* **Ø 43**



Cod.	€	L.(mm)	Kg	m³	U
87180055	**137,74**	500	1,5	0,009	x1
87180105	**166,99**	1000	2,2	0,016	x1
87180154	**194,54**	1500	2,8	0,023	x1
87180204	**231,46**	2000	3,5	0,030	x1
87180303	**302,46**	3000	4,2	0,037	x1

PASLANMAZ ÇELİK TUTAMAKLAR
STAINLESS STEEL HANDRAILS

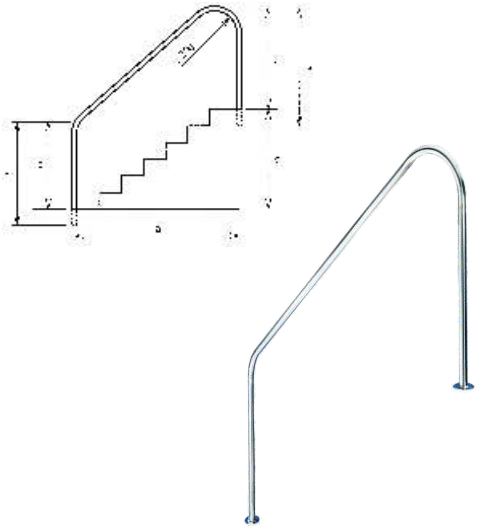

2 Kıvrımlı tutamak / *2-Bend handrail*

Gömmeli
To be built-in

Cod.	€	a	b	c	d	e	f	Kg	m³
87162269	**322,34**	1829	752	817	1169	885	820	4,9	0,25

Flanş kaynaklı
Welded flange

Cod.	€	a	b	c	d	e	f	Kg	m³
87162240	**325,18**	1219	752	817	660	885	820	4	0,14
87162250	**349,32**	1524	752	817	915	885	820	4,5	0,16

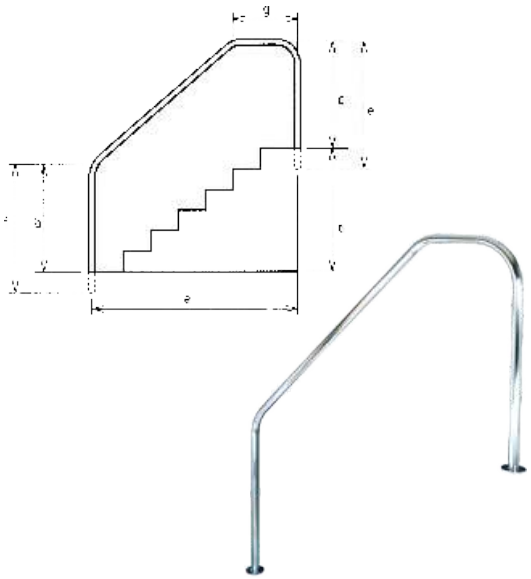

3 Kıvrımlı tutamak / *3-Bend handrail*

Flanş kaynaklı
Welded flange

Cod.	€	a	b	c	d	e	f	Kg	m³
87162361	**400,44**	1829	752	817	1169	-	-	5	0,36



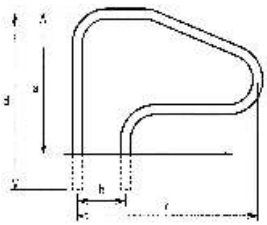

Gömmeli
To be built-in

Cod.	€	a	b	c	d	Kg	m³
87168019	**264,12**	872	203	1219	940	4,5	0,05

TÜV CERT DIN EN ISO 9001:2015 Zertifikat 15 100 52993
TSE
EAC CE
UHE "UHE Kurucu Üyesidir."
PLASTİK VE MAKİNA KALIP SANAYİ VE TİCARET LİMİTED ŞİRKETİ







duşlar su perdeleri ve jetler

showers water curtains and jets

2022

Fiyat Listesi-*Price List*





NOZBART®





Standart duş / *Standard shower*

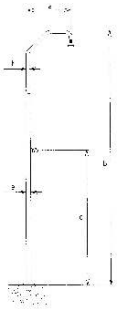

Duş ayağı opsiyonel olup fiyata dahil değildir. (Cod. 87100913)
Optional anchor, Cod. 87100913, not included.

Cod.	€	a	b	c	d	e	f	Kg	m³
87170049	**302,46**	387	2287	1210	-	43ø	28ø	5	0,04



Ayak yıkamalı duş / *With feetwasher shower*



Duş ayağı opsiyonel olup fiyata dahil değildir. (Cod. 87100913)
Optional anchor, Cod. 87100913, not included.

Cod.	€	a	b	c	d	e	f	Kg	m³
87170056	**330,86**	387	2287	1210	450	43ø	28ø	5	0,04



Çift başlıklı duş / *Double shower*



Duş ayağı gerektirir ve fiyata dahil değildir. (Cod. 87100939)
Needs anchor, Cod. 87100939, not included.

Cod.	€	a	b	c	d	e	f	Kg	m³
87170072	**934,36**	782	2288	850	-	63ø	22ø	8	0,05

Otomatik kapamalı / *With close automatically*

Cod.	€	a	b	c	d	e	f	Kg	m³
87170073	**1.368,88**	782	2288	850	1050	63ø	22ø	8	0,05

Otomatik kapamalı duş / *Shower with close automatically*

Duş ayağı gerektirir ve fiyata dahil değildir. (Cod. 87100939)
Needs anchor, Cod. 87100939, not included.

Cod.	€	a	b	c	d	e	f	Kg	m³
87170064	**654,62**	387	2287	1210	-	63ø	28ø	8	0,05

Ayak yıkamalı / *With feetwasher*

Cod.	€	a	b	c	d	e	f	Kg	m³
87170065	**1.121,80**	387	2287	1210	450	63ø	28ø	8	0,05



Güneş ısıtmalı duş / *Solar shower*



Cod.	€	a	b	c	d	e	f	Kg	m³
87170090	**2.339,45**	700	2287	1100	-	-	290	40	0,60



Güneş ısıtmalı duş (Helios)
Solar Helios

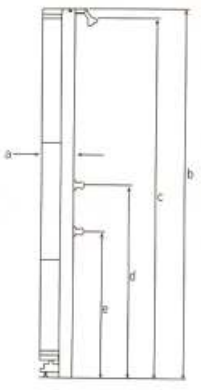

Cod.	€	a	b	c	d	e	Kg	m³
87170091	**1.154,46**	195	2203	2120	1150	875	22	0,14



Duş ayağı
Anchor shower



Duş ayağı kolay montaj ve demontaj sağlar
Anchor which allows an easy assembling / dismantling.

Cod.	€	ø	Kg	m³	U
87100913	**49,70**	43	0,98	0,0033	x1
87100939	**73,84**	63	0,98	0,0033	x1



Duş ayak kapağı
Cover anchor shower

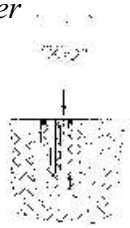

Cod.	€	Kg	m³	U
87100947	**35,50**	0,1	0,001	x1



Mini Bali su perdesi / *Water curtain Mini Bali*

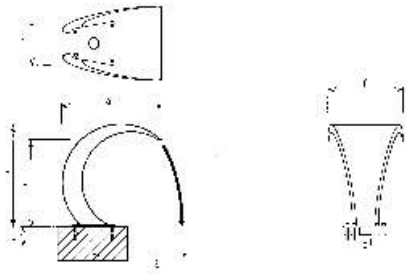

Debi / *Flow* : 20 m³/h
Ayak gerektirirmez / A*nchor not needed*
Erkek bağlantı / *Female connection* : 1 ½”

Cod.	€	a	b	c	d	e	f	g	h	Kg	m³
87185041	**1.158,72**	467	480	395	62	1 1/2” G	350	1000	204	14	0,086

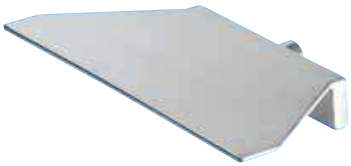

Mai su perdesi / *Water curtain Maui*



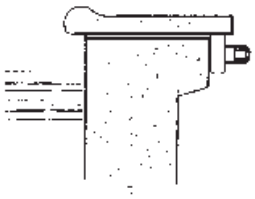

Debi / *Flow* : 20 - 10 - 35 m³/h
Dişi bağlantı / *Female connection* : 1”

AISI 316

Cod.	€	a	b	c	Kg	m³
87186060	**842,06**	62	500	220	4	0,0036
87186061	**651,78**	62	300	220	3	0,0018
87186065	**1.437,04**	62	1000	250		



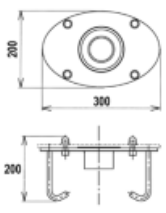

Su jeti ayağı / *Anchor for cannon jet Fidji* AISI 316

Dişi bağlantı / *Female connection* : 2”

Cod.	€	Kg	m³
87185039	**441,62**	3,25	0,018

TÜV CERT DIN EN ISO 9001:2015 Zertifikat 15 100 52993
TSE
EAC CE
UHE "UHE Kurucu Üyesidir."
PLASTİK VE MAKİNA KALIP SANAYİ VE TİCARET LİMİTED ŞİRKETİ

Bali su perdesi / *Water curtain Bali*

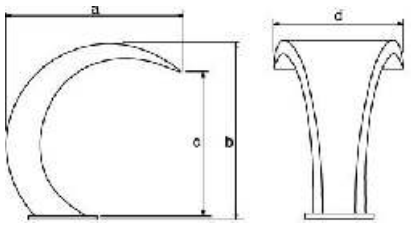

Debi / *Flow* : 30 m³/h
Ayak gerektirir / *Needs anchor*

AISI 316

Cod.	€		a	b	c	d	e	f	Kg	m³
87185047	**2.159,82**	Parlak	673	688	567	500	245	124	24,8	0,28
87185054	**2.074,62**	Mat	673	688	567	500	245	124	24,8	0,28



87185047
Parlak
Brillo
Polished
Polie



87185054
Mat
Mate
Brush polished
Mat

Su perdesi ayağı / *Anchor for water curtain Bali*

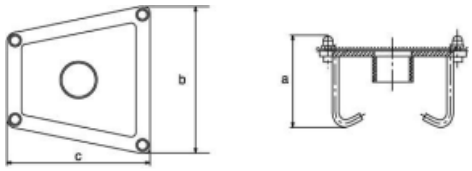

Dişi bağlantı / *Female connection* : 2”

AISI 316

Cod.	€	a	b	c	d	Kg	m³
87185062	**529,66**	200	300	300	45	4,25	0,018

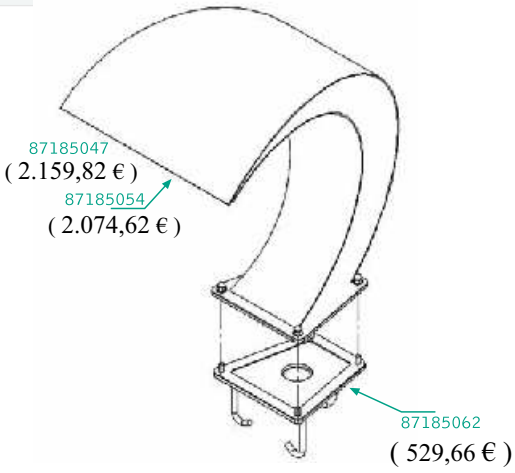

Bali su perdesi / Water curtain Bali

- 87185047 Su perdesi parlak / *Water curtain Polished* (2.159,82 €)
- 87185054 Su perdesi mat / *Water curtain brush polished* (2.074,62 €)
- 87185062 Su perdesi ayağı / *Anchor for water curtain* (529,66 €)

Su perdesi muhafazası / *Escutcheon Bali curtain*

AISI 316

Cod.	€		Descr.	Kg	m³
87185048	**316,66**	Parlak	Brillo	2	0,0006
87185055	**302,46**	Mat	Mate	2	0,0006





Tahiti su jeti / *Cannon jet Tahiti*



Debi / Caudal / Flow / Débit: 6 m³/h
Ayak gerektirmez / No necesita anclaje / No needs anchors / N'a pas besoin de l'ancrage.
Erkek bağlantı / Rosca macho / Male connection / Embranchement mâle: 1 1/2"
ø43 mm

AISI 316

Cod.	€	a	b	c	d	e	Kg	m³
87187010	**265,54**	482	1100	40	217	1 1/2"	4,6	0,06





Nozzle A

AISI 316

Cod.	€	Kg	m³
87187014	**156,20**	0,42	0,003





Nozzle B

AISI 316

Cod.	€	Kg	m³
87187012	**130,64**	0,39	0,003





Nozzle C

AISI 316

Cod.	€	Kg	m³
87187011	**186,02**	0,5	0,003





Nozzle D

AISI 316

Cod.	€	Kg	m³
87187013	**194,54**	0,58	0,003

Su jeti dairesel / *Cannon jet Fidji circular*

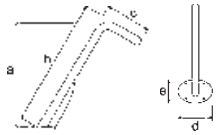

Debi / *Flow* : 6 m³/h
Ø63 mm



AISI 316

Cod.	€	
87185014	**876,14**	Parlak / *Polished*
87185015	**790,94**	Mat / *Brush polished*

Su jeti düz / *Cannon jet Fidji flat*

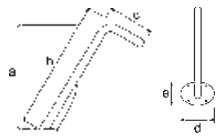

Debi / *Flow* : 6 m³/h
Ø63 mm



AISI 316

Cod.	€	
87185022	**985,48**	Parlak / *Polished*
87185023	**911,64**	Mat / *Brush polished*



Düz nozul / *Flat nozzle*

AISI 316

Cod.	€	Kg	m³
87185088	**248,64**	2,5	0,018

Dairesel nozul / *Circular nozzle*

AISI 316

Cod.	€	Kg	m³
87185070	**151,23**	1,0	0,003



DIN EN ISO 9001:2015
Zertifikat 15 100 52993

" UHE Kurucu Üyesidir."


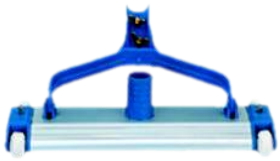


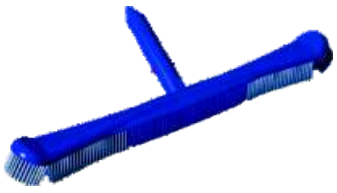

havuz aksesuarları ve robotları

pool accessories and robots



2022

Fiyat Listesi-*Price List*

NOZBART®





TÜM

TÜV CERT
DIN EN ISO 9001:2015
Zertifikat 15 100 52993

TSE

EAC CE

UHE
" UHE Kurucu Üyesidir."

PLASTİK VE MAKİNA KALIP SANAYİ VE TİCARET LİMİTED ŞİRKETİ

TELESKOPİK SAPLAR
TELESCOPIC POLES



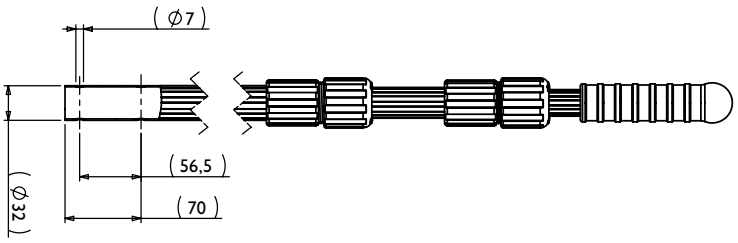

- **Yüksek kalite eloksallı alüminyum gövde**
  High quality anodized aluminium body
- **Çıkmayan sap, güçlü pens tutucu**
  Indelible grip and strong pincers holder
- **Ergonomik kullanım, her havuza uygun ebatlar**
  Ergonomic usage and sizes appropriate for any pools

TÜV CERT
DIN EN ISO 9001:2000
Zertifikat 15 100 52993

MALZEME CİNSİ *DESCRIPTION*	KOD *CODE*	FİYATI (€) *PRICE*	AMBALAJ *PACKAGE*
2x2 Alüminyum Teleskopik Sap *2x2 Aluminium Telescopic Pole*	TLS-101	**42,60**	1 ADET *1 UNIT*
2x2,5 Alüminyum Teleskopik Sap *2x2,5 Aluminium Telescopic Pole*	TLS-102	**47,29**	1 ADET *1 UNIT*
2x3 Alüminyum Teleskopik Sap *2x3 Aluminium Telescopic Pole*	TLS-103	**51,83**	1 ADET *1 UNIT*
3x2,5 Alüminyum Teleskopik Sap *3x2,5 Aluminium Telescopic Pole*	TLS-104	**86,90**	1 ADET *1 UNIT*
3x3 Alüminyum Teleskopik Sap *3x3 Aluminium Telescopic Pole*	TLS-105	**98,12**	1 ADET *1 UNIT*

HAVUZ SÜPÜRGELERİ
POOL BRUSHES

MALZEME CİNSİ *DESCRIPTION*	KOD *CODE*	FİYATI *PRICE* (€)	AMBALAJ *PACKAGE*
1 ½" Klipsli havuz süpürgesi *1 ½" Pool brush with clip*	SPR-051	**58,90**	1 ADET *1 UNIT*
2" Klipsli havuz süpürgesi *2" Pool brush with clip*	SPR-064	**66,00**	1 ADET *1 UNIT*
1 ½" Kelebek vidalı havuz süpürgesi *1 ½" Pool brush with butterfly nut*	SPR-050	**61,30**	1 ADET *1 UNIT*
2" Kelebek vidalı havuz süpürgesi *2" Pool brush with butterfly nut*	SPR-063	**68,50**	1 ADET *1 UNIT*



MALZEME CİNSİ *DESCRIPTION*	KOD *CODE*	FİYATI *PRICE* (€)	AMBALAJ *PACKAGE*
1 $^{1}/_{2}$" Liner havuz süpürgesi *1 $^{1}/_{2}$" Liner pool brush*	SPR-052	**35,36**	1 ADET *1 UNIT*



MALZEME CİNSİ *DESCRIPTION*	KOD *CODE*	FİYATI *PRICE* (€)	AMBALAJ *PACKAGE*
2" Hortum bağlantılı çekmeli tip süpürge *2" Vacuum Brush*	SPR-065	*	1 ADET *1 UNIT*



MALZEME CİNSİ *DESCRIPTION*	KOD *CODE*	FİYATI *PRICE* (€)	AMBALAJ *PACKAGE*
l = 80 cm Çatallı tip süpürge *l = 80 cm Forked type pool brush*	SPR-081	**120,15**	1 ADET *1 UNIT*



MALZEME CİNSİ *DESCRIPTION*	KOD *CODE*	FİYATI *PRICE* (€)
Vakumlu fırçalı süpürge *Crescent shape vacuum head*	SPR-001	**20,59**



MALZEME CİNSİ *DESCRIPTION*	KOD *CODE*	FİYATI *PRICE* (€)
Vakumlu kurşun ağırlıklı fırçalı emiş ayarlı lüks süpürge *Crescent shape vacuum head , Adjustable vacuum power*	SPR-002	**39,76**



MALZEME CİNSİ *DESCRIPTION*	KOD *CODE*	FİYATI *PRICE* (€)
Vakum süpürmeli duvar fırçası (51 cm) *Vacuum brush (Perfect to clean the side walls of the pool 51 cm)*	SPR-003	**28,12**



FIRÇALAR
BRUSHES



MALZEME CİNSİ *DESCRIPTION*	KOD *CODE*	FİYATI *PRICE* (€)
Büyük boy duvar fırçası (18”- 45 cm) *Smooth curved wall brush (18” – 45 cm)*	FIR-001	**16,20**



MALZEME CİNSİ *DESCRIPTION*	KOD *CODE*	FİYATI *PRICE* (€)
Aluminyum tutamaçlı lüks duvar fırçası (18"-45cm) *Deluxe wall brush with aluminium back (18"-45cm)*	FIR-002	**19,10**



MALZEME CİNSİ *DESCRIPTION*	KOD *CODE*	FİYATI *PRICE* (€)
Yosun fırçası paslanmaz telli (25 cm) (10” - 26 cm) *Stainless stell algae brush (10” - 26 cm)*	FIR-003	**15,05**



MALZEME CİNSİ *DESCRIPTION*	KOD *CODE*	FİYATI *PRICE* (€)
Standart kıvrık duvar fırçası (18"-45cm) *Standart curved polybristle wall brush (18"-45cm)*	FIR-004	**9,80**



MALZEME CİNSİ *DESCRIPTION*	KOD *CODE*	FİYATI *PRICE* (€)
Orta boy duvar fırçası (10 26 cm) *Wall brush in PVC (Medium size 10” – 26 cm)*	FIR-005	**5,68**



MALZEME CİNSİ *DESCRIPTION*	KOD NO *CODE NO*	FİYATI *PRICE* (€)
Aluminyum tutamaçlı kıvrık model duvar fırçası *Flexible brush with aluminium handle extra bristle*	FIR-007	**19,10**

KEPÇELER
NETS

MALZEME CİNSİ *DESCRIPTION*	KOD *CODE*	FİYATI *PRICE* (€)
Plastik gövdeli derin tip kepçe *Plastic deep bag*	KEP-002	**8,80**



MALZEME CİNSİ *DESCRIPTION*	KOD *CODE*	FİYATI *PRICE* (€)
Plastik gövde takviyeli derin tip kepçe *Heavy duty plastic leaf rake with long wearing mesh*	KEP-003	**17,61**



MALZEME CİNSİ *DESCRIPTION*	KOD *CODE*	FİYATI *PRICE* (€)
Yaprak temizleme kepçesi takviyeli *Heavy duty plastic leaf skimmer*	KEP-005	**11,20**





HAVUZ SÜPÜRGE HORTUMLARI
POOL BRUSH FLOATINGS

MALZEME CİNSİ *DESCRIPTION*	KOD *CODE*	FİYATI *PRICE* (€)
1 ½" Hortum *1 ½" Floating Pipe*	HRT-151	**4,54 / Metre (r)**
2" Hortum *2" Floating Pipe*	HRT-201	**5,40 / Metre (r)**

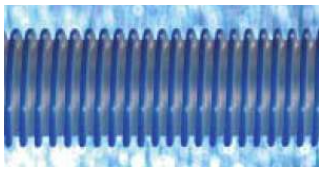

HAVUZ SÜPÜRGE HORTUMLARI (Takviyeli)
POOL BRUSH FLOATINGS (Reinforced)

	MALZEME CİNSİ *DESCRIPTION*	KOD *CODE*	FİYATI *PRICE* (€)
*	1 ½" **Takviyeli** Hortum *1 ½" **Reinforced** Floating Pipe*	HRT-153	**7,81 / Metre (r)**
*	2" **Takviyeli** Hortum *2" **Reinforced** Floating Pipe*	HRT-203	**9,51 / Metre (r)**

*** Özel takviyeli, büzüşmez / *Special reinforced, not shrivel up***



HORTUM ADAPTÖRÜ
HOSE CUFF

MALZEME CİNSİ *DESCRIPTION*	KOD *CODE*	FİYATI *PRICE* (€)
Hortum Adaptörü (38 mm - 63 mm) Hose Cuff *(38 mm - 63 mm)*	HRT-A01	**4,97**



YÜZEN KLORLAMA CİHAZI
CHLOR DISPENSER

MALZEME CİNSİ *DESCRIPTION*	KOD *CODE*	FİYATI *PRICE* (€)
Yuvarlak yüzen klorlama cihazı *Round chlor dispenser*	AKS-101	**8,95**

TERMOMETRELER
THERMOMETERS

MALZEME CİNSİ *DESCRIPTION*	KOD *CODE*	FİYATI *PRICE* (€)
Havuz termometresi (Geniş Tip) *Pool thermometer (Large Type)*	TER-001	**14,06**
Jumbo tip geniş termometre *Jumbo easy read thermometer*	TER-002	**16,61**
Yuvarlak termometre *Round thermometer*	TER-003	**37,63**
Hayvan figürlü kayıklı termometre *Floating cool pool animal termometre*	TER-004	**18,03**
Çeşitli figürlü simitli termometre *Several figures buoy thermometer*	TER-005	**18,03**



YÜZEN BASKET POTASI
WATER BASKETBALL GAME

MALZEME CİNSİ *DESCRIPTION*	KOD *CODE*	FİYATI *PRICE* (€)
Yüzen basket potası *Water basketball game*	AKS-002	**43,45**



AQUAVAC DRIVE





Elektrik bağlantı kutusu / Power supply box
Şebeke / Primary
Voltaj / Voltage : 230 V AC
Frquency : 50Hz
Mono / Tri : Mono
Bağlantı Kutusu Çıkışı / Secondary
Robot voltajı / voltage : 24 V AC

Elektrik kutusu kablosu / Cable electrical box
Uzunluk / Length 1,60 m

Temizleme kablosu / Cable cleaner
Uzunluk / Length 16,76 m

Emiş gücü / Suction power : 17m3/h

Filtreleme / Filtration by : Filtering elements (2)

Filtreleme kapasitesi / Filtration capacity : 5 microns

Fonksiyon / Functions : 2 (Standart veya Uzaktan / Standard or remote)

Havuz parametereleri /Pool parameters : Mapping

Ekipman / Equipment : PVC fırça veya sünger / brush or foams

Uzaktan Kumandalı / *Remote control*

ASCL® Mikroişlemci kontrolü ile her havuz formuna ve boyutuna uyum sağlar. Tamamen otomatiktir. Havuz tabanını ve duvarlarını temizler. Taşıma arabası ile rahat taşınır. 17 m³ / saat sirkülâsyon kapasitesi ve 5 mikron partikül temizlemeyebilme hassasiyetli benzersiz ve teknolojik bir üründür.

With microprocessor control to the form of ® ASCL and the size of each pool matches. Is completely automated. Base and walls of the pool clean. Transport comfortable with the car moved. 17 m³ / hr capacity of circulation, and 5 micron particles, and a technological products unique is the precision clear.

MODEL	KOD CODE	FİYAT *PRICE (€)*
AQUAVAC-Drive havuz robotu fırçalı ve taşıma arabası ile birlikte *AQUAVAC-Drive Electric cleaner with caddy and brushes*	RC9722E	*
AQUAVAC-Drive havuz robotu süngerli ve taşıma arabası ile birlikte *AQUAVAC-Drive Electric cleaner with caddy and foams*	RC9722EF	*

*Lütfen fiyat sorunuz./ *Please consult us.*

AQUAVAC 500

Elektrik bağlantı kutusu / Power supply box
Voltaj / Voltage : 220 V AC
Robot voltajı / voltage : 24 V AC
Temizleme kablosu / Cable cleaner
Uzunluk / Length 18 m
Emiş gücü / Suction power : 17 m^3/h
Filtreleme bölgesi : 7420 cm^2
Ağırlık: 12,1 Kg
Ortalama hız: 16,76 m/dk
Maksimum havuz büyüklüğü: 6x12 m





MODEL	KOD CODE	FİYAT *PRICE (€)*
AQUAVAC 500 havuz robotu fırçalı *AQUAVAC 500 Electric cleaner with brushes*	RC3421CEY	*

*Lütfen fiyat sorunuz./ *Please consult us.*

TIGER SHARK / TIGER SHARK 2

Tiger Shark

Elektrik bağlantı kutusu / Power supply box
Voltaj / Voltage : 220 V
Frequency : 50/60 Hz
Temizleme kablosu / Cable cleaner
Uzunluk / Length 16,76 m
Emiş gücü / Suction power : 17m^3/h
Filtrasyon kapasitesi / Filtration capacity : 5 micron
Ekipman / Equipment : PVC fırça veya sünger / brush or foams



Tiger Shark 2

Elektrik bağlantı kutusu / Power supply box
Voltaj / Voltage : 115/50 24Vdc
Temizleme kablosu / Cable cleaner
Uzunluk / Length 30 m
Temizlik hızı / Cleaning speed: 1700 L/h
Ekipman / Equipment : PVC fırça veya sünger / brush or foams



MODEL	KOD CODE	FİYAT *PRICE (€)*
Tiger Shark havuz robotu *Tiger Shark Electric cleaner*	RC922E	*
Tiger Shark 2 havuz robotu *Tiger Shark 2 Electric cleaner*	RC9956GR	*

*Lütfen fiyat sorunuz./ *Please consult us.*

Zebec SU PARKI SİMİTLERİ
Zebec WATERPARK TUBES







Su oyunlarına özel dayanıklı 0,8 mm malzeme
Special for water sports with 0,8 mm durable material
42” - 48” Genişliği ile ideal ölçüde
42" - 48 Ideal dimension
Özel iç yapıştırması ile ekstra konfor ve rahatlık
Extra comfort with special internal design
Güneş ışınlarına dayanıklı, sağlam ve uzun ömürlü
Long-life, resistant to UV sunrays

Model	KOD/ CODE	Fiyat / Price
42”	SPS-142	* € / Adet-*Unit*
48”	SPS-148	* € / Adet-*Unit*

*Lütfen fiyat sorunuz./ *Please consult us.*





Model	KOD/CODE	Fiyat / Price
42”	SPS-242	* € / Adet-*Unit*
48”	SPS-248	* € / Adet-*Unit*

*Lütfen fiyat sorunuz./ *Please consult us.*

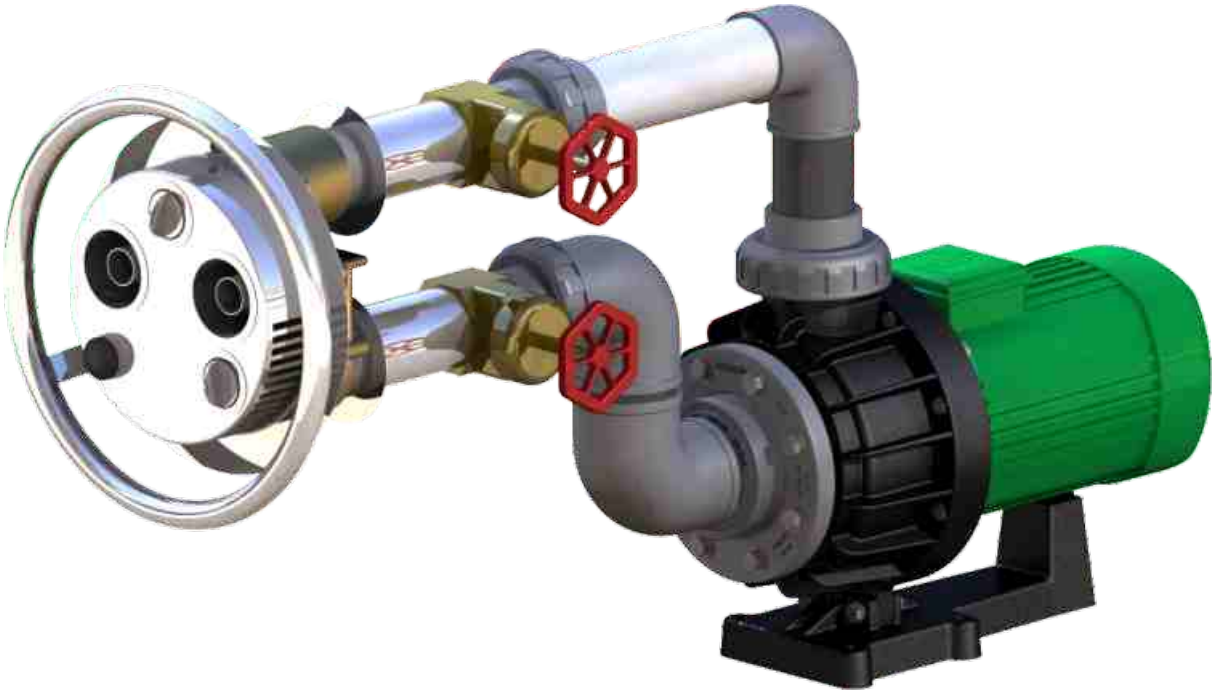

karşı akıntı sistemleri

jet-streams

2022

Fiyat Listesi-*Price List*

NOZBART®



DIN EN ISO 9001:2015
Zertifikat 15 100 52993

* UHE Kurucu Üyesidir.*

Jet Swim NOZBART 2000

(Çiftli Jet - Double Jet)

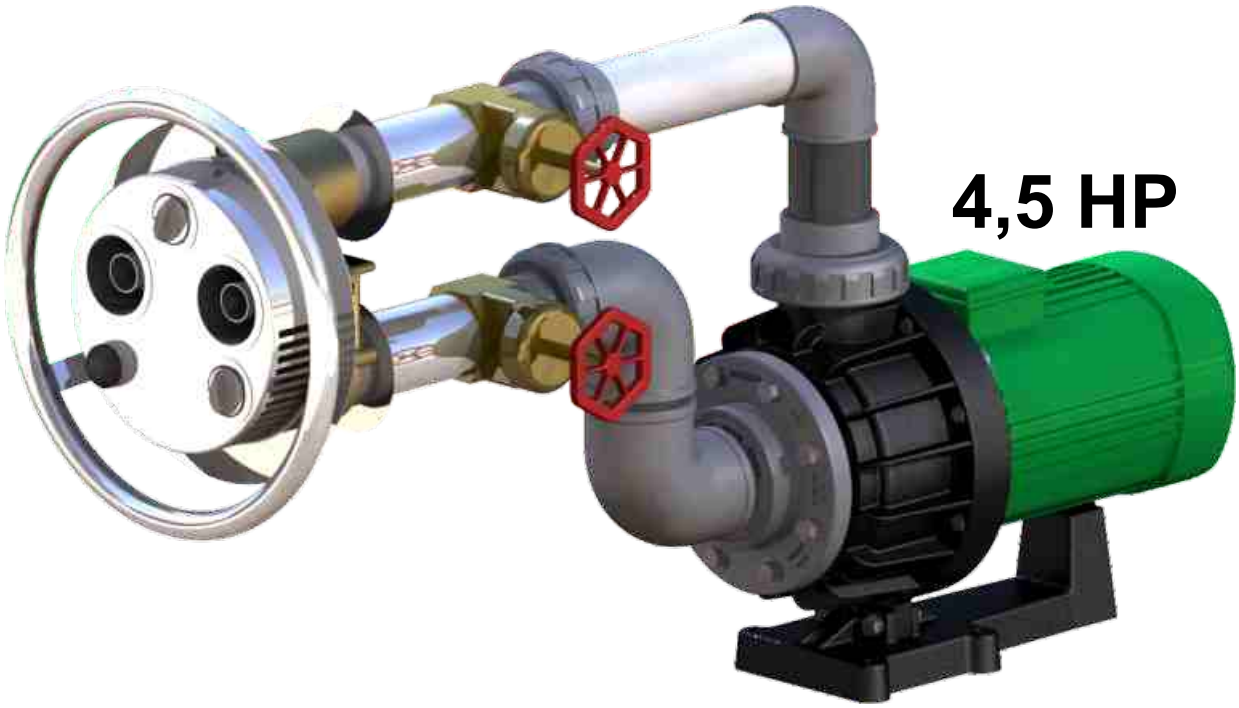

NO	KOD *CODE*	AÇIKLAMA *DESCRIPTION*	FIYAT €/Ad. *PRICE €/Un.*
1	JET-100	NOZBART Karşı Akıntı Sistemi Komple (Beton Havuz) *NOZBART Jet Swim Complete (Concrete Pool)*	*
2	JET-200	NOZBART Karşı Akıntı Sistemi Komple (Beton - Liner Havuz) *NOZBART Jet Swim Complete (Concrete - Liner Pool)*	*

- Çift jet geniş akıntı alanı meydana getirir, yüzücü akış alanı dışına savrulmadan sürekli yüzebilir.
- *The flow pattern is set by means of the adjustable jets to suit your personal needs.*
- 316 Paslanmaz çelik ön gövde ve bronz gövdeden mamul
- *Made of AISI 316 stainless steel frame front and bronze body*
- 1500 lt / dk. ile güçlü akıntı
- *Jet streams of 1500 l/min*
- Ayarlanabilir çiftli jet akış
- *Adjustable double water flow*
- Ayarlanabilir hava karışım ayarı
- *Adjustable setting of the air mixture*
- Pnömatik kontrol kutulu
- *Pneumatic control box*
- Paslanmaz beton geçiş flanşlı
- *Stainless wall cross flanges*

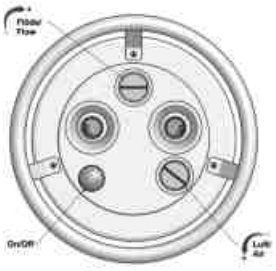

Pahlén swimming pool equipment



TÜV CERT DIN EN ISO 9001:2015 Zertifikat 15 100 52993
TSE
EAC CE
UHE "UHE Kurucu Üyesidir."
PLASTİK VE MAKİNA KALIP SANAYİ VE TİCARET LİMİTED ŞİRKETİ

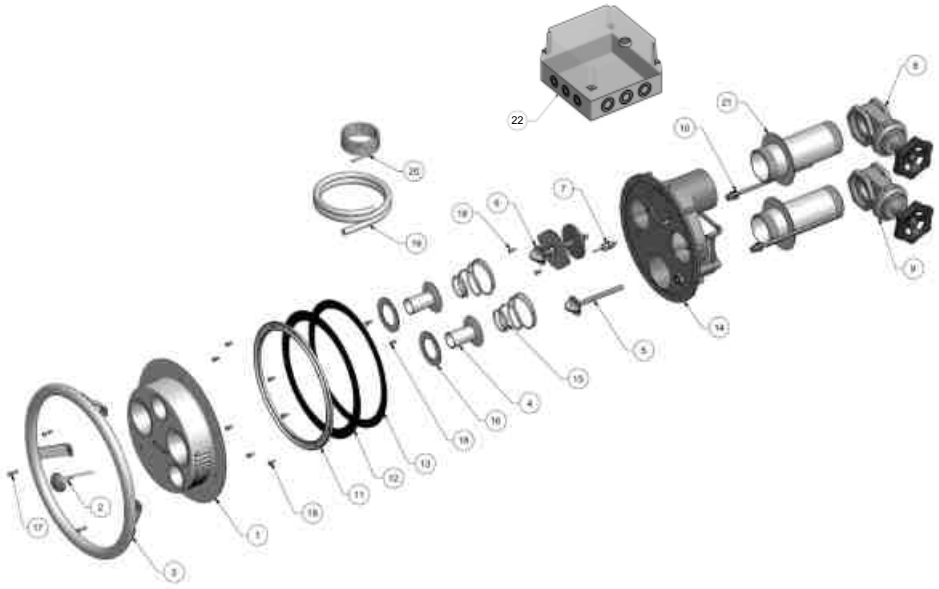

NO	KOD *CODE*	AÇIKLAMA *DESCRIPTION*	FİYAT €/Ad. *PRICE €/Un.*	ADET *QUANTITY*
1	JET-001	Ön Plaka *Front Plate*	*	1
2	JET-002	Çalıştırma Düğmesi *Start Button*	*	1
3	JET-003	Tutamak *Handle*	*	1
4	JET-004	Nozul *Nozzle*	*	2
5	JET-005	Hava Kontrol Vanası *Air Flow Control Assembly*	*	1
6	JET-006	Akış Kontrol Vanası *Water Flow Control Assembly*	*	1
7	JET-007	Çalıştırma Hortum Adaptörü *Plug ¼" PVC with 2,5mm pipe*	*	1
8	JET-008	2½" Prinç Vana *Gate Valve 2½",brass*	*	1
9	JET-009	2½" Prinç Vana *Gate Valve 2½" divided,brass*	*	1
10	JET-010	Hava Hortum Bağlantı, Çalıştırma Hortumu Koruma *Hose connection air injection, Protective pipe start hose*	*	2
11	JET-011	Liner Lastik Çerçevesi *Clamping Ring*	*	1
12	JET-012	Liner Lastiği *Rubber Gasket*	*	1
13	JET-013	Yapışkanlı Liner Lastiği *Rubber Gasket self-adhesive*	*	1
14	JET-014	Jet Stream Gövde *Jet Swim Housing*	*	1
15	JET-015	Nozul Yayı *Spring for Nozzle*	*	2
16	JET-016	Nozul kilitleme Pulu *Locking Washer*	*	2
17	JET-017	Vida *Screw MRX M5x20*	*	3
18	JET-018	Vida *Screw MRX M5x12*	*	11
19	JET-019	Hava Emiş Hortumu *Hose for Air Injection, L=0,8m*	*	1
20	JET-020	Çalıştırma Hortumu *Hose for Start, L=1,5m*	*	1
21	JET-021	Beton Geçiş *Non Leak Flange SS 2½ Connection*	*	2
22	JET-022	Havalı siviçli kontrol kutusu 4,0 kW *Control box Jet Swim 4,0 kW*	*	1

DIN EN ISO 9001:2015
Zertifikat 15 100 52993

" UHE Kurucu Üyesidir."





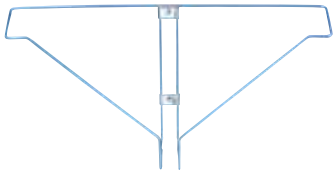

havuz örtüsü toplayıcısı
havuz çevresi koruyucu parmaklık

cover rollers

fences for swimming pool

2022
Fiyat Listesi-*Price List*



NOZBART®

TÜM PLASTİK VE MAKİNA KALIP SANAYİ VE TİCARET LİMİTED ŞİRKETİ

TÜV CERT DIN EN ISO 9001:2015 Zertifikat 15 100 52993

TSE EAC CE UHE * UHE Kurucu Üyesidir.*

HAVUZ ÇEVRESİ KORUYUCU PARMAKLIK
FENCES FOR SWIMMING POOL

NEW



1,5 m. Parmaklık modülü
1,5 m. Fence module

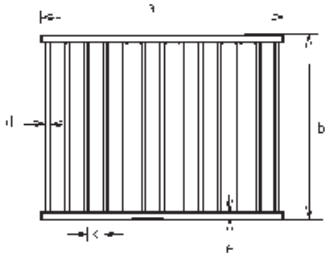

Cod.	€	a	b	c	d	e	Kg	m³
87183030	**499,84**	1500	1143	100	Ø18	Ø43	45	1,753

NEW



Parmaklık direği
Posts fence module

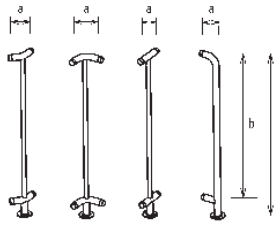

Cod.	€	Desc.	a	b	c	Kg	m³
87183010	**423,16**	45°	78+78	1143	1236	4,5	0,0625
87183011	**430,26**	90°	104+104	1143	1236	5	0,0625
87183012	**403,28**	180°	162	1143	1236	4,5	0,0625
87183013	**390,50**	Final	100	1143	1236	5	0,0625

Ölçüler mm - *Measures in mm*

NEW

Duvar sabitleyicisi / *Wall fixation*

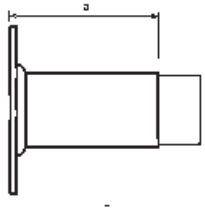



Cod.	€	a	Kg	m³	U
87183020	**100,82**	73	2,5	0,0225	x2

Ölçüler mm - *Measures in mm*

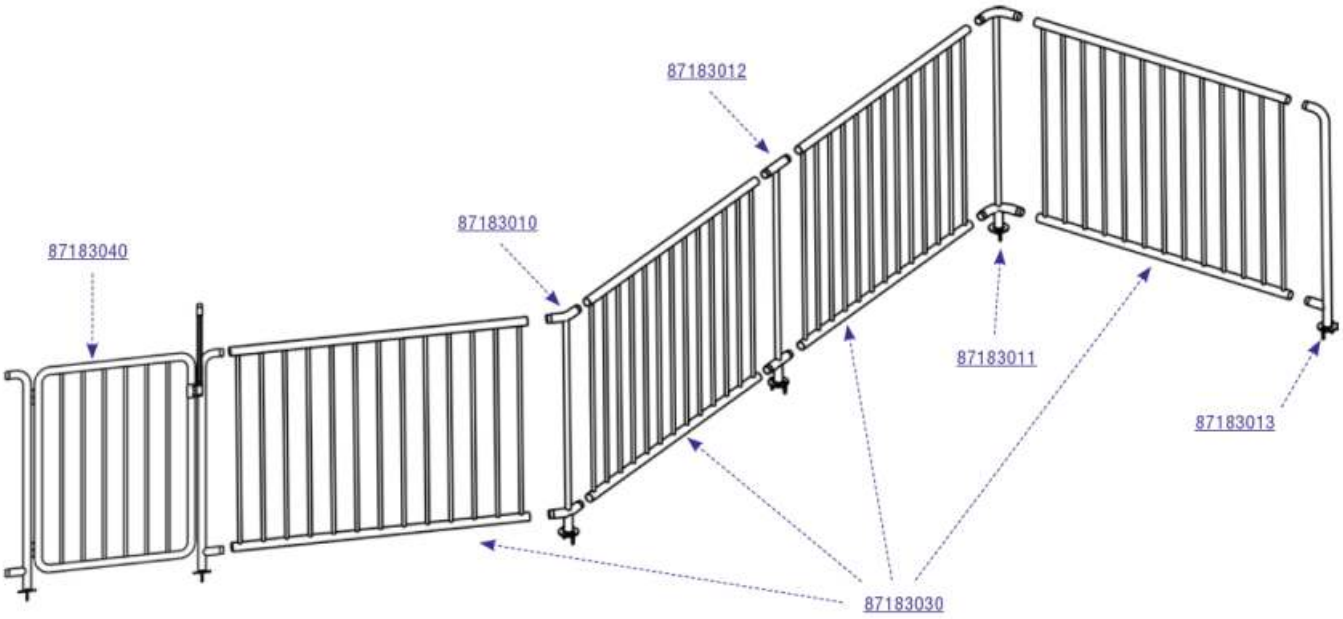



HAVUZ ÖRTÜSÜ TOPLAYICISI
COVER ROLLERS



Hareketli destekli toplayıcı / *Movable support*

Ayak (Tekerlekli)

- Yükseklik / *Height : 500 mm*
- Kutuda 1 adet tekerlekli 1 adet sabit ayak mevcut / İki manivela takılabilir
- *Box contains two supports (With wheel and without wheel) / Possibility of installing two cranks*

Cod.	€		Kg	m³
87197021	**310,98**	2 Adet	6	0,09



Gömmeli destekli havuz örtüsü toplayıcı / *Support to built-in*

- Yükseklik / *Height : 500 mm*
- Kutuda 2 adet gömmeli ayak mevcut / İki manivela takılabilir
- *Box contains two supports / Possibility of installing two cranks*



Ayak (Gömmeli) / *Foot (Built in)*

Cod.	€		Kg	m³
87197023	**245,66**	2 Adet	4	0,015

HAVUZ ÖRTÜSÜ TOPLAYICISI
COVER ROLLERS

Teleskopik boru gövdesi / *Telescopic tube*

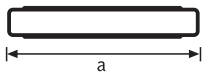



✔ Manivela ve sabitleme kemeri dahil / *Crank and fixing strips included*

Cod.	€	Sabitleme Kemeri *Fixing Strips*	ø	a	Kg	m³
87197011	**481,38**	4	110	**2500-4500**	18	0,087
87197012	**617,70**	6	110	**4300-5700**	29	0,139
87197013	**681,60**	8	110	**5300-6900**	35	0,167

Sabitleme kemeri / *Fixing strips*

NEW



Cod.	€	Kg	m³	U
87197041	**8,80**	0,21	0,00086	x4

U : Paket Adedi / *Units per package*

Havuz Örtüsü Toplayıcısı Parçalarının Montajlı Şematik Görünümü
Schematic of Pool Cover Rollers Parts

- 87197011 Teleskopik boru / *Telescopic tube* (2500- 4500mm) (481,38 €)
- 87197012 Teleskopik boru / *Telescopic tube* (4300- 5700mm) (617,70 €)
- 87197013 Teleskopik boru / *Telescopic tube* (5300- 6900mm) (681,60 €)
- 87197021 Hareketli Ayak / *Movable support* (310,98 €)
- 87197022 Flanşlı ayak / *Support with flange* (257,02 €)
- 87197023 Gömmeli ayak / *Support to build-in* (245,66 €)
- 87197031 Manivela / *Crank* (80,23 €)
- 87197032 Tekerlek / *Wheel* (63,33 €)
- 87100236 Lastik ayak / *Rubber bumper* (5,11 €)
- 87197041 Sabitleme kemeri / *Fixing strips* (8,80 €)
- 87197051 Sabitleme vidası / *Brake* (9,66 €)

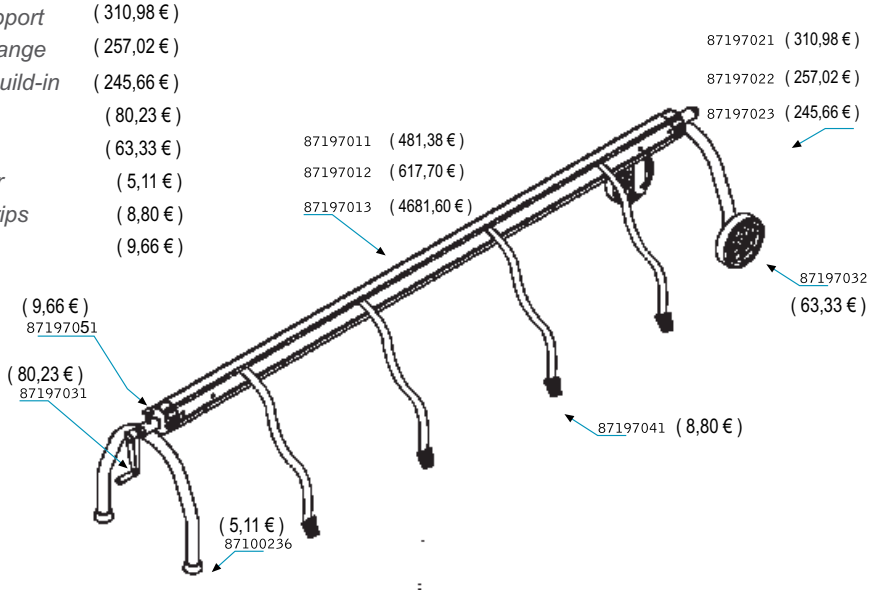



Köpük dolgulu can simidi / *Life ring styrophor*

Köpük malzemeden mamul, polyester kumaş kaplı
Dış çapı **Ø 70 cm** İç çap **Ø 46 cm**
Made of styrophor material, soft and covered with polyester canvas
*Ø exterior **70 cms.** Ø interior **46 cms.***

Cod.	€	Kg	m³	U
87194040	**187,44**	1,2	0,05	x1

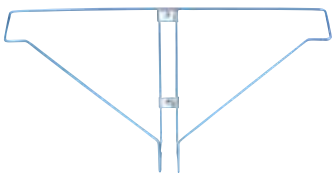

Can simidi askısı / *Life ring holder*

Cod.	€	Kg	m³	U
87194010	**85,20**	0,7	0,09	x1



Can simidi askı direği / *Life ring base holder*

Cod.	€	Kg	m³	U
87194020	**130,00**	2,5	0,01	x1

Ölçüler mm - *Measures in mm*









dezenfeksiyon sistemleri

disinfection system



2022

Fiyat Listesi-*Price List*



NOZBART®







TUZDAN KLORLAMA CİHAZI
SALT CHLORINE GENERATOR

MALZEME CİNSİ *DESCRIPTON*	KOD *CODE*	FİYATI (€) *PRICE*	AMBALAJ PACKAGE
Tuzdan Klorlama Cihazı (20 gr / saat) *Salt Chlorine Generator (20 gr / hour)*	NTJ-020	**788,40**	1 ADET *1 UNIT*
Yedek Elektrod (NTJ-20 için) *Spare Electrode (for NTJ-20)*	YTJ-020	**442,50**	1 ADET *1 UNIT*



TUZDAN KLORLAMA CİHAZI
SALT CHLORINE GENERATOR

MALZEME CİNSİ *DESCRIPTON*	KOD *CODE*	FİYATI (€) *PRICE*	AMBALAJ PACKAGE
Tuzdan Klorlama Cihazı (42 gr / saat) *Salt Chlorine Generator (42 gr / hour)*	NTJ-042	**1.425,50**	1 ADET *1 UNIT*
Yedek Elektrod (NTJ-042 için) *Spare Electrode (for NTJ-042)*	YTJ-042	**722,80**	1 ADET *1 UNIT*
Tuzdan Klorlama Cihazı (33 gr / saat) *Salt Chlorine Generator (33 gr / hour)*	NTJ-033	**1.345,50**	1 ADET *1 UNIT*
Yedek Elektrod (NTJ-033 için) *Spare Electrode (for NTJ-033)*	YTJ-033	**664,60**	1 ADET *1 UNIT*



PASTAN KORUMA VE TOPRAKLAMA CİHAZI
RUST AND ELECTRIC LEAKAGE PROTECTION DEVICE

MALZEME CİNSİ *DESCRIPTON*	KOD *CODE*	FİYATI (€) *PRICE*	AMBALAJ PACKAGE
Ø 63 mm Pastan koruma ve topraklama cihazı *Ø 63 mm Rust and electric leakage protection device*	PKTC-063	**54,20**	1 ADET *1 UNIT*
Ø 110 mm Pastan koruma ve topraklama cihazı *Ø 110 mm Rust and electric leakage protection device*	PKTC-110	**104,50**	1 ADET *1 UNIT*
Ø 160 mm Pastan koruma ve topraklama cihazı *Ø 160 mm Rust and electric leakage protection device*	PKTC-160	**325,50**	1 ADET *1 UNIT*
Ø 63 Yedek çinko anot *Ø 63 Spare zinc anode*	YPKTC-001	**48,80**	1 ADET *1 UNIT*
Şeffaf Gövde *Transparent body*	YPKTC-002	**10,90**	1 ADET *1 UNIT*
Bakır tel seti *Copper wire set*	YPKTC-003	**10,90**	1 ADET *1 UNIT*
Ø 110 Yedek çinko anot *Ø 110 Spare zinc anode*	YPKTC-0011	**81,51**	1 ADET *1 UNIT*
Ø 160 Yedek çinko anot *Ø 160 Spare zinc anode*	YPKTC-0016	**253,90**	1 ADET *1 UNIT*

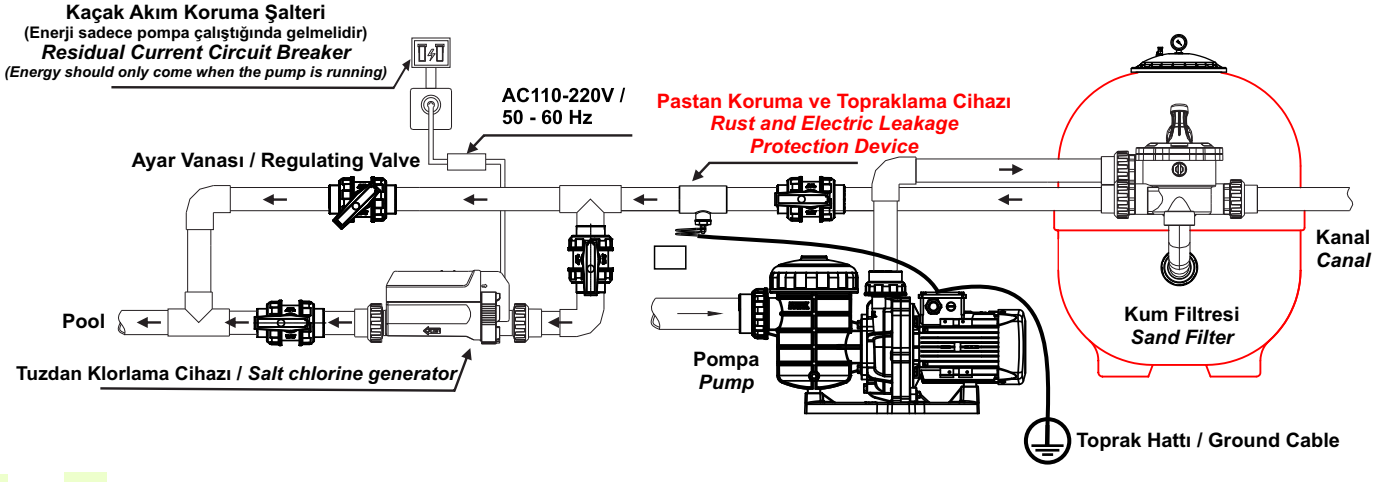

TÜM
TÜV CERT
DIN EN ISO 9001:2015
Zertifikat 15 100 52993
TSE
EAC CE
UHE
" UHE Kurucu Üyesidir."
PLASTİK VE MAKİNA KALIP SANAYİ VE TİCARET LİMİTED ŞİRKETİ



NOZBART KLORİNATÖR
NOZBART CHLORINATOR

MALZEME CİNSİ *DESCRIPTION*	KOD *CODE*	FİYATI (€) *PRICE*	AĞIRLIK *WEIGHT*	AMBALAJ *PACKAGE*
2" Klorinatör (Otomatik klorlama cihazı) (6 kg. tablet klor kapasitelidir.) *2" Chlorinator (Automatic chlorine feeder)* *(Capacity 6 kg. chlorine tablets)*	KLR-063	**123,54**	3.100 gr.	1 ADET *1 UNIT*

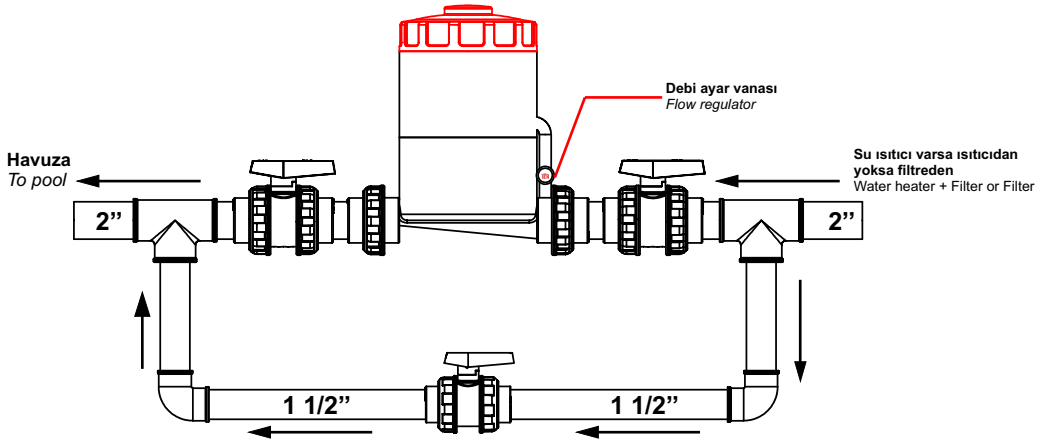

ULTRAVİYOLE İLE DEZENFEKSIYON SİSTEMLERİ
Havuz ve SPA UV-C
Pool and SPA UV-C

- Klor ve diğer havuz kimyasalların kullanımını %80'e varan oranda azaltır
  Reduces the usage of chlorine and other chemicals by up to 80%
- Göz kızarması ve cilt tahrişine sebep olmaz
  No red eyes or skin irritation
- Kimyasallar gibi alerji ve astıma neden olmaz
  Not causing allergies and asthma as other chemicals do
- Klor gazı ve kokusuna son verir
  No chlorine gas and smells anymore
- Düşük kimyasal, eneji ve bakım maliyeti ile tasarruf sağlar
  Lower cost in chemicals, energy and maintenance
- Yüksek su kalitesi, temiz ve taze havuz suyu
  Improved water clarity, clean and fresh water
- P316 Paslanmaz çelik gövde
  P316 L Stainless-Steel body

% 80 daha az CL
Up to 80 % less CL



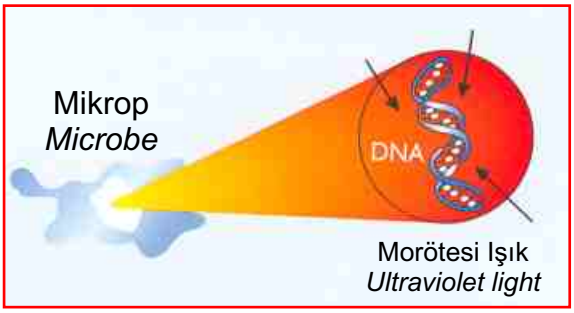

DNA'nın moleküler yapısı parçalanır
ve mikrop zararsız hale gelir

The molecular structure of the DNA is broken down
rendering the microbe harmless

MALZEME CİNSİ *DESCRIPTON*	KOD *CODE*	FİYATI (€) *PRICE*	AMBALAJ PACKAGE
Blue Lagoon UV-C Tech 75.000 / 75 Watt (230 V - 50/60 Hz)	B900002	**1.145**	1 ADET *1 UNIT*
Lamba / Lamp TUV Tech 4P-SE T5 (75 Watt)	B910001	**224**	1 ADET *1 UNIT*

N Lamba Kapağı / *Cap*
L Lamba Duyu / *Lamp Holder*
K Lamba / *Lamp*
P Contalar / *Seals*
M Kuvars Cam / *Quartz Glass*
J U-PVC Boru / *U-PVC Pipe*
I Üç Parçalı Rakor / *Three-part Couplings*
O Tesbit Kelepçesi / *Pipe Clips*

* Lütfen fiyat sorunuz.
* Please consult us.

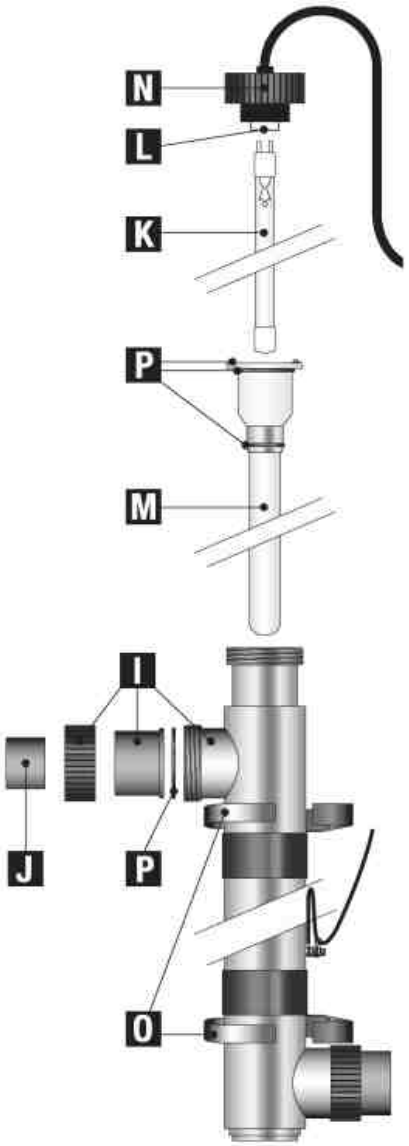

SPA & POOL UV-15.000



SPA & POOL
UV-(40.000-75.000-150.000)

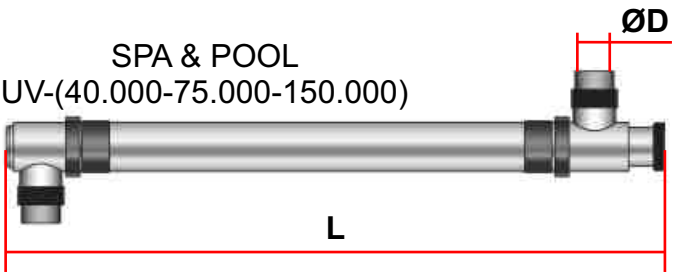

Model	UV-C 15.000 / 16W	UV-C 40.000 / 40W	UV-C 75.000 / 75W	UV-C 150.000 / 130W
Havuz / SPA Hacmi *Pool / SPA Volume*	15.000 lt.	40.000 lt.	75.000 lt.	150.000 lt.
UV Lamba *UV Lamp*	Lamp TUV Tech 4P-SE T5 (16 Watt)	Lamp TUV Tech 4P-SE T5 (40 Watt)	Lamp TUV Tech 4P-SE T5 (75 Watt)	Lamp TUV Amalgam (130 Watt)
UV Işıma *UV Radiation*	3,9 Watt UV	15 Watt UV	25 Watt UV	50 Watt UV
9.000 saatten sonra UV Işıma UV-C (%) After 9.000 hours	% 75	% 85	% 80	% 80
Maksimum Debi *Max. Flow*	7.200 lt / Saat *(Hour)*	20.000 lt / Saat *(Hour)*	25.000 lt / Saat *(Hour)*	30.000 lt / Saat *(Hour)*
Maksimum Basınç *Max. Pressure*	3 BAR	3 BAR	3 BAR	3 BAR
Uzunluk L *Length L*	56 cm	100 cm	100 cm	100 cm
Bağlantı D Connection D	63 mm	63 mm	63 mm	63 mm



OTOMATİK KONTROL 03
AUTOMATIC CONTROL 03

YÜZME HAVUZU OTOMATİK KONTROL SİSTEMLERİ DOZAJ POMPALI
SWIMMING POOL AUTOMATIC CONTROL SYSTEMS WITH DOSING PUMPS

- 60 X 45 cm panel üzerinde bağlantı elamanları monte edilmiş halde
  All connection components mounted on 60 x 45 cm panel
- Poolsaver Tetra
  Poolsaver Tetra
- Elektrot akış hücresi
  Electrode flow cell
- İki adet 5 L / 5 Bar Nano dozaj pompası
  Two 5 L / 5 Bar Nano dosing pumps
- El pH elektrodu ve EL ORP elektrodu
  EL electrode and EL ORP electrode

MALZEME CİNSİ *DESCRIPTON*	KOD CODE	FİYATI (€) *PRICE*	AMBALAJ PACKAGE
SYSTEM 03 Yüzme Havuzu Otomatik Kontrol Sistemi Komple (2 Adet 5 litre / 5 Bar Nano Dozaj Pompası dahildir) *SYSTEM 03 Swimming Pool Automatic Control System (Complete)* *(2 Units 5 liter / 5 Bar Nano Dosing Pumps are included)*	HKS-101	**1.798,00**	1 ADET *1 UNIT*

OTOMATİK KONTROL 02
AUTOMATIC CONTROL 02

YÜZME HAVUZU OTOMATİK KONTROL SİSTEMLERİ DOZAJ POMPASIZ
SWIMMING POOL AUTOMATIC CONTROL SYSTEMS WITHOUT DOSING PUMPS

- 60 X 90 cm panel üzerinde bağlantı elamanları monte edilmiş halde
  All connection components mounted on 60 x 90 cm panel
- Poolsaver Tetra
  Poolsaver Tetra
- Pislik tutucu ön filtre, elektrot akış hücresi
  Dirt keeper front filter, electrode flow cell
- Numune alma vanası
  Sample taking valve
- Kombine EL pH1 ve EL ORP1 elektrotlar
  Used combine electrodes EL pH1 ve EL ORP1



MALZEME CİNSİ *DESCRIPTON*	KOD CODE	FİYATI (€) *PRICE*	AMBALAJ PACKAGE
SYSTEM 02 Yüzme Havuzu Otomatik Kontrol Sistemi (Dozaj Pompası dahil degildir) *SYSTEM 02 Swimming Pool Automatic Control Systems* *(Dosing Pump is not included)*	HKS-200	**1.640,00**	1 ADET *1 UNIT*

YÜZME HAVUZU OTOMATİK KONTROL SİSTEMLERİ DOZAJ POMPALI
SWIMMING POOL AUTOMATIC CONTROL SYSTEMS WITH DOSING PUMPS

- 60 X 90 cm panel üzerinde bağlantı elamanları monte edilmiş halde
  All connection components mounted on 60 x 90 cm panel
- Poolsaver Tetra
  Poolsaver Tetra
- Pislik tutucu ön filtre, elektrot akış hücresi
  Dirt keeper front filter, electrode flow cell
- Numune alma vanası
  Sample taking valve
- Kombine EL pH1 ve EL ORP1 elektrotlar
  Used combine electrodes EL pH1 ve EL ORP1



MALZEME CİNSİ *DESCRIPTON*	KOD CODE	FİYATI (€) *PRICE*	AMBALAJ PACKAGE
SYSTEM 02 Yüzme Havuzu Otomatik Kontrol Sistemi Komple (2 Adet 5 litre / 7 Bar Nozbart Dozaj Pompası dahildir) *SYSTEM 02 Swimming Pool Automatic Control System (Complete)* *(2 Units 5 litre / 7 Bar Nozbart Dosing Pumps are included)*	HKS-201	**2.258,00**	1 ADET *1 UNIT*

OTOMATİK KONTROL 01
AUTOMATIC CONTROL 01

YÜZME HAVUZU OTOMATİK KONTROL SİSTEMLERİ DOZAJ POMPASIZ
SWIMMING POOL AUTOMATIC CONTROL SYSTEMS WITHOUT DOSING PUMPS

- RS485 bağlantı portu ile bilgisayar, gösterge panelleri, ve yazıcı modülü ile doğrudan haberleşme.
  RS485 port allows computer connection, the indicator panel, and direct communication with the printer module.
- 60 X 90 cm panel üzerinde bağlantı elamanları monte edilmiş halde
  All connection components mounted on 60 x 90 cm panel
- Aqua Control pH - ORP1
  Aqua Control pH - ORP1
- Pislik tutucu ön filtre, elektrot akış hücresi
  Dirt keeper front filter, electrode flow cell
- Numune alma vanası
  Sample taking valve
- Kombine EL pH1 ve EL ORP1 elektrotlar
  Used combine electrodes EL pH1 ve EL ORP1



MALZEME CİNSİ *DESCRIPTON*	KOD CODE	FİYATI (€) *PRICE*	AMBALAJ PACKAGE
SYSTEM 01 Yüzme Havuzu Otomatik Kontrol Sistemi (Dozaj Pompası dahil degildir) *SYSTEM 01 Swimming Pool Automatic Control Systems* *(Dosing Pump is not included)*	HKS-300	**2.533,00**	1 ADET *1 UNIT*

YÜZME HAVUZU OTOMATİK KONTROL SİSTEMLERİ DOZAJ POMPALI
SWIMMING POOL AUTOMATIC CONTROL SYSTEMS WITH DOSING PUMPS

- RS485 bağlantı portu ile bilgisayar, gösterge panelleri, ve yazıcı modülü ile doğrudan haberleşme.
  RS485 port allows computer connection, the indicator panel, and direct communication with the printer module.
- 60 X 90 cm panel üzerinde bağlantı elamanları monte edilmiş halde
  All connection components mounted situation on 60 x 90 cm panel
- Aqua Control pH - ORP1
  Aqua Control pH - ORP1
- Pislik tutucu ön filtre, elektrot akış hücresi
  Dirt keeper prefilter, electrode flow cell
- Numune alma vanası
  Sampling valve
- Kombine EL pH1 ve EL ORP1 elektrotlar
  Combine EL pH1 ve EL ORP1 electrodes



MALZEME CİNSİ *DESCRIPTON*	KOD CODE	FİYATI (€) *PRICE*	AMBALAJ PACKAGE
SYSTEM 01 Yüzme Havuzu Otomatik Kontrol Sistemi Komple (2 Adet 5 litre / 7 Bar Nozbart Dozaj Pompası dahildir) *SYSTEM 01 Swimming Pool Automatic Control System (Complete)* *(2 Units 5 litre / 7 Bar Nozbart Dosing Pumps are included)*	HKS-301	**3.151,00**	1 ADET *1 UNIT*

OTOMATİK KONTROL SERBEST CL
AUTOMATIC CONTROL FREE CL

YÜZME HAVUZU OTOMATİK KONTROL SİSTEMLERİ DOZAJ POMPASIZ
SWIMMING POOL AUTOMATIC CONTROL SYSTEMS WITHOUT DOSING PUMPS

- RS485 bağlantı portu ile bilgisayar, gösterge panelleri, ve yazıcı modülü ile doğrudan haberleşme.
  RS485 port allows computer connection, the indicator panel, and direct communication with the printer module.
- 60 X 90 cm panel üzerinde bağlantı elamanları monte edilmiş halde
  All connection components mounted on 60 x 90 cm panel
- Aqua Control pH - CL1
  Aqua Control pH - CL1
- Pislik tutucu ön filtre, elektrot akış hücresi
  Dirt keeper front filter, electrode flow cell
- Numune alma vanası
  Sample taking valve
- Ampermetrik serbest klor hücresi, pH elektrodu
  Ampermetrik free chlorine cell, pH electrode



MALZEME CİNSİ *DESCRIPTON*	KOD CODE	FİYATI (€) *PRICE*	AMBALAJ PACKAGE
SYSTEM Free CL Yüzme Havuzu Otomatik Kontrol Sistemi (Dozaj Pompası dahil degildir) *SYSTEM Free CL Swimming Pool Automatic Control Systems* *(Dosing Pump is not included)*	HKS-400	**4.689,00**	1 ADET *1 UNIT*

YÜZME HAVUZU OTOMATİK KONTROL SİSTEMLERİ DOZAJ POMPALI
SWIMMING POOL AUTOMATIC CONTROL SYSTEMS WITH DOSING PUMPS

- RS485 bağlantı portu ile bilgisayar, gösterge panelleri, ve yazıcı modülü ile doğrudan haberleşme.
  RS485 port allows computer connection, the indicator panel, and direct communication with the printer module.
- 60 X 90 cm panel üzerinde bağlantı elamanları monte edilmiş halde
  All connection components mounted situation on 60 x 90 cm panel
- Aqua Control pH - CL1
  Aqua Control pH - CL1
- Pislik tutucu ön filtre, elektrot akış hücresi
  Dirt keeper prefilter, electrode flow cell
- Numune alma vanası
  Sampling valve
- Ampermetrik serbest klor hücresi, pH elektrodu
  Ampermetrik free chlorine cell, pH electrode



MALZEME CİNSİ *DESCRIPTON*	KOD CODE	FİYATI (€) *PRICE*	AMBALAJ PACKAGE
SYSTEM Free CL Yüzme Havuzu Otomatik Kontrol Sistemi Komple (2 Adet 5 litre / 7 Bar Nozbart Dozaj Pompası dahildir) *SYSTEM Free CL Swimming Pool Automatic Control System (Complete)* *(2 Units 5 litre / 7 Bar Nozbart Dosing Pumps are included)*	HKS-401	**5.307,00**	1 ADET *1 UNIT*

KONTROL VE DÖNÜŞTÜRÜCÜ CİHAZLAR
CONTROL AND TRANSFORMER EQUIPMENTS



MALZEME CİNSİ *DESCRIPTON*	KOD CODE	FİYATI (€) *PRICE*	AMBALAJ PACKAGE
Poolsaver Tetra (PH / ORP Kontrol Cihazı) *Poolsaver Tetra (PH / ORP Control Equipment)*	KDC-01	**720,00**	1 ADET *1 UNIT*

Dijital pH (0,00-14,00) , ORP (redox) (0-1000mV) ölçüm ve kontrol cihazıdır.
Digital pH (0,00 – 14,00), ORP (0000-1000mV) measurement and control device.
Tampon sıvılar kullanılarak ayar çubuğu, tornavida vb.gerektirmeden tamamen dijital ayarlama ve otomatik kalibrasyon.
Completely digital adjustment and automatic calibration by using buffer solutions thus eliminates the needs to use screwdriver or any other tools.
Oransal kontrol özelliği sayesinde her ebattaki yüzme havuzları için ideal çözüm
It is an ideal solution for every size of swimming pools with proportional control
Aşındırıcı kimyasallara karşı yüksek dayanıklılık sağlayan IP65 plastik gövde
IP65 plastic body enclouse guarantee durable against to used corrosive chemicals
Kullanıcı şifresi
User password



MALZEME CİNSİ *DESCRIPTON*	KOD CODE	FİYATI (€) *PRICE*	AMBALAJ PACKAGE
AQUA METER PH1 (PH Kontrol Cihazı-Ops NTC) *AQUA METER PH1 (PH Control Equipment - Ops NTC)*	KDC-02	**588,00**	1 ADET *1 UNIT*

pH (0,00 – 14,00) ölçüm ve dönüştürme cihazıdır.
pH (0,00 – 14,00) measurement and control device.



MALZEME CİNSİ *DESCRIPTON*	KOD CODE	FİYATI (€) *PRICE*	AMBALAJ PACKAGE
AQUA METER ORP (ORP Kontrol Cihazı) *AQUA METER ORP (ORP Control Equipment)*	KDC-03	**588,00**	1 ADET *1 UNIT*

ORP (0-1000mV) ölçüm ve dönüştürme cihazıdır.
ORP (0-1000mV) measurementand control device.



MALZEME CİNSİ *DESCRIPTON*	KOD CODE	FİYATI (€) *PRICE*	AMBALAJ PACKAGE
AQUA METER CON 1 NTC'li iletkenlik kontrol cihazı *AQUA METER CON 1 Conductivity Control Device with NTC*	KDC-04	**588,00**	1 ADET *1 UNIT*

İletkenlik (0,01 – 10,00 mS) ölçüm ve dönüştürme cihazıdır.
Conductivity (0,01-10,00)measurement and control device.

ELEKTROTLAR
ELECTRODES



MALZEME CİNSİ *DESCRIPTON*	KOD CODE	FİYATI (€) *PRICE*	AMBALAJ PACKAGE
Kombine Ph Elektrodu (1 M Kablolu) *Combine Ph Electrode (1 M Cable)*	ELK-PH1	*	1 ADET *1 UNIT*
Kombine Ph Elektrodu (6 M Kablolu) *Combine Ph Electrode (6 M Cable)*	ELK-PH6	*	1 ADET *1 UNIT*
Kombine ORP Elektrodu (1 M Kablolu) *Combine ORP Electrode (1 M Cable)*	ELK-OR1	*	1 ADET *1 UNIT*
Kombine ORP Elektrodu (6 M Kablolu) *Combine ORP Electrode (6 M Cable)*	ELK-OR6	*	1 ADET *1 UNIT*

NOZBART DOZAJ POMPALARI
NOZBART DOSING PUMPS

MALZEME CİNSİ *DESCRIPTON*	KOD CODE	FİYATI (€) *PRICE*	AMBALAJ PACKAGE
2 litre / 10 bar Nozbart dozaj pompası *2 litre / 10 bar Nozbart dosing pump*	NDP-0210	**309,00**	1 ADET *1 UNIT*
2 litre / 20 bar Nozbart dozaj pompası *2 litre / 20 bar Nozbart dosing pump*	NDP-0220	**418,00**	1 ADET *1 UNIT*
5 litre / 7 bar Nozbart dozaj pompası *5 litre / 7 bar Nozbart dosing pump*	NDP-0507	**309,00**	1 ADET *1 UNIT*
10 litre / 5 bar Nozbart dozaj pompası *10 litre / 5 bar Nozbart dosing pump*	NDP-1005	**385,00**	1 ADET *1 UNIT*



NOZBART DİJİTAL DOZAJ POMPALARI
NOZBART DIGITAL DOSING PUMPS

MALZEME CİNSİ *DESCRIPTON*	KOD *CODE*	FİYATI (€) *PRICE*	AMBALAJ PACKAGE
2 litre / 10 bar Nozbart dijital dozaj pompası *2 litre / 10 bar Nozbart digital dosing pump*	DDP-0210	**453,00**	1 ADET *1 UNIT*
5 litre / 7 bar Nozbart dijital dozaj pompası *5 litre / 7 bar Nozbart digital dosing pump*	DDP-0507	**453,00**	1 ADET *1 UNIT*
10 litre / 5 bar Nozbart dijital dozaj pompası *10 litre / 5 bar Nozbart digital dosing pump*	DDP-1005	**527,50**	1 ADET *1 UNIT*



NOZBART NANO DOZAJ POMPALARI
NOZBART NANO DOSING PUMPS

MALZEME CİNSİ *DESCRIPTON*	KOD CODE	FİYATI (€) *PRICE*	AMBALAJ PACKAGE
5 litre / 5 bar Nozbart Nano dozaj pompası *5 litre / 5 bar Nozbart Nano dosing pump*	NAN-0505	**261,00**	1 ADET *1 UNIT*
2 litre / 10 bar Nozbart Nano dozaj pompası *2 litre / 10 bar Nozbart Nano dosing pump*	NAN-0210	**261,00**	1 ADET *1 UNIT*



DOZAJ POMPASI SEÇİM TABLOSU
DOSING PUMP SELECTION TABLE

Havuz Büyüklüğü ***Pool Size***	**CL Dozaj Pompası** ***CL Dosing Pump***	**PH Dozaj Pompası** ***PH Dosing Pump***
0 - 250 m³	2 litre / 10 Bar	2 litre / 10 Bar
250 - 450 m³	5 litre / 7 Bar	5 litre / 7 Bar
450 - 750 m³	10 litre / 5 Bar	10 litre / 5 Bar
750 - 1200 m³	20 litre / 5 Bar	10 litre / 5 Bar
1200 -1700 m³	20 litre / 5 Bar	20 litre / 5 Bar

KALİBRASYON SIVISI
BUFFER SOLUTION

MALZEME CİNSİ *DESCRIPTON*	KOD CODE	*FİYATI PRICE* (€)	AMBALAJ PACKAGE
İletkenlik Kalibrasyon Sıvısı 1413 ❍S *Conductivity Buffer Solution 1413 ❍S*	KAL-01K	*	20 ml.
	KAL-01B	*	480 ml.
İletkenlik Kalibrasyon Sıvısı 2764 ❍S *Conductivity Buffer Solution 2764 ❍S*	KAL-02K	*	20 ml.
	KAL-02B	*	480 ml.
İletkenlik Kalibrasyon Sıvısı 12.880 ❍S *Conductivity Buffer Solution 12.880 ❍S*	KAL-03K	*	20 ml.
	KAL-03B	*	480 ml.
ORP 225 Kalibrasyon Sıvısı *ORP Buffer Solution*	KAL-04K	*	20 ml.
	KAL-04B	*	480 ml.
ORP 475 Kalibrasyon Sıvısı *ORP Buffer Solution*	KAL-05K	*	20 ml.
	KAL-05B	*	480 ml.
Ph 4 Kalibrasyon Sıvısı *Ph Buffer Solution*	KAL-06K	*	20 ml.
	KAL-06B	*	480 ml.
Ph 7 Kalibrasyon Sıvısı *Ph Buffer Solution*	KAL-07K	*	20 ml.
	KAL-07B	*	480 ml.
Ph 10 Kalibrasyon Sıvısı *Ph Buffer Solution*	KAL-08K	*	20 ml.
	KAL-08B	*	480 ml.





YEDEK PARÇALAR
SPARE PARTS

MALZEME CİNSİ *DESCRIPTION*	KOD *CODE*	*FİYATI PRICE* (€)
Rakor takımı *Union Group*	YDZ-001	*
Emiş çekvalf takımı *Suction checkvalve group*	YDZ-002	*
Elektrod sabitleme rekoru *Electrode fixed record*	YDZ-003	*
Basma çekvalf takımı *Injection checkvalve group*	YDZ-004	*
Dozaj pompası kafa takımı *Dosing pump head group*	YDZ-005	*
Filtre gövdesi *Filter body*	YDZ-006	*
Elektrot tutma sacı *Electrode holder plate*	YDZ-007	*
Yıkanabilir filtre (5inç) *Washable filter*	YDZ-008	*
Diyafram (66 mm) *Membrane*	YDZ-009	*

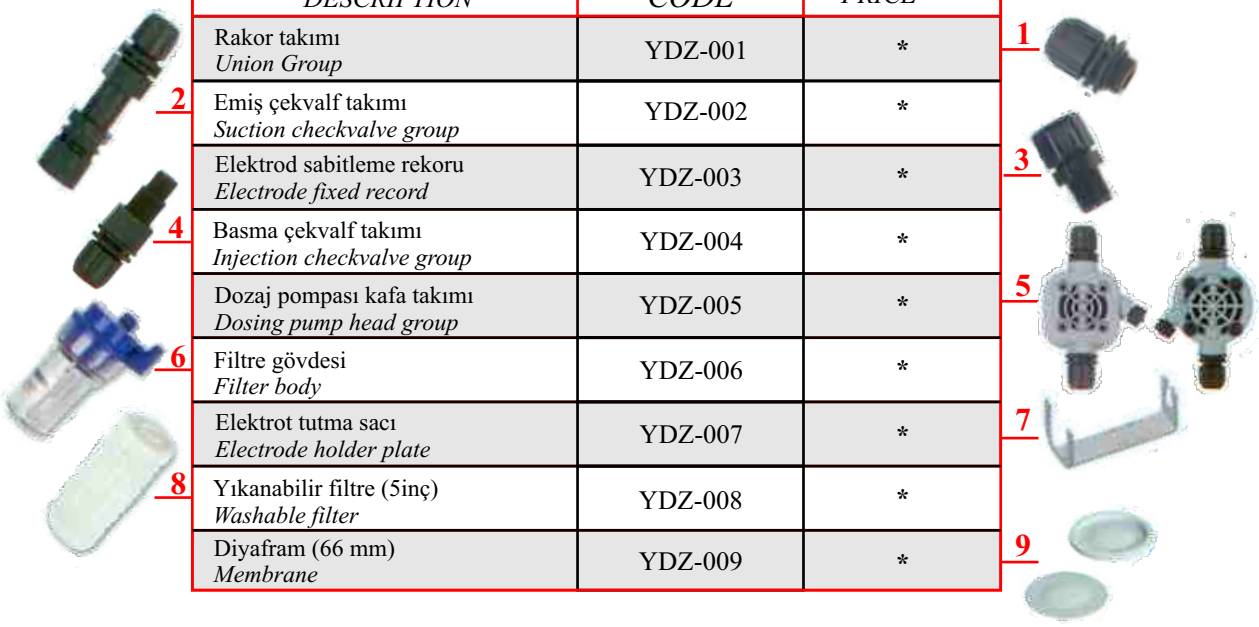









havuz kimyasalları ve ölçüm cihazları

pool chemicals and measure devices

2022

Fiyat Listesi-*Price List*



NOZBART®





TÜV CERT
DIN EN ISO 9001:2015
Zertifikat 15 100 52993

TSE

EAC CE

UHE
" UHE Kurucu Üyesidir."

PLASTİK VE MAKİNA KALIP SANAYİ VE TİCARET LİMİTED ŞİRKETİ

WTR- WATERLIFE & SELENOİD

MARKALI SAĞLIK BAKANLIĞI ONAYLI HAVUZ KİMYASALLARI

POOL CHEMICALS APPROVED BY LIST MINISTRY OF HEALTH

ÜRÜN ADI *PRODUCT*	AMBALAJ MİKTARI *QUANTITY IN THE PACKAGE*	KULLANIM AMACI *PURPOSE OF USAGE*	KOD *CODE*
WTR-WATERLIFE % 56 (GRANÜL KLOR %56) *(GRANULAR CHLORINE %56)*	50	HAVUZ SUYU DEZENFEKTANI *POOL WATER DISINFECTANT*	KL50-056
	25		KL25-056
	10		KL10-056
WTR-WATERLIFE CALHYPO (STABİLİZATÖRSÜZ KALSİYUM GRANÜLKLOR %65) *(UNSTABILIZED GRANULAR CHLORINE % 65)*	40	HAVUZ SUYU ŞOKLAMA DEZENFEKTANI *POOL WATER SHOCKING DISINFECTANT*	KL40-065
	10		KL10-065
WTR HYPOCHLORIDE (%10 AKTİF KLOR SIVI) *(LIQUID ACTIVE CHLORINE %10)*	75	HAVUZ SUYU DEZENFEKTANI *POOL WATER DISINFECTANT*	KL75-010
	25		KL25-010
WTR-WATERLIFE PH MINUS (PH DÜŞÜRÜCÜ GRANÜL) *(PH MINUS GRANULAR)*	50	PH DÜŞÜRÜCÜ *PH MINUS*	KPH50-T
	25		KPH25-T
	10		KPH10-T
WTR-WATERLIFE PH MINUS L (PH DÜŞÜRÜCÜ SIVI) *(PH MINUS LIQUID)*	75	PH DÜŞÜRÜCÜ *PH MINUS*	KPH75-S
	25		KPH25-S
WTR-WATERLIFE ALGAECIDE (YOSUN ÖNLEYİCİ KONSANTRE) *(PH MINUS LIQUID)*	20	HAVUZ SUYU BİOSİDİ *POOL WATER BIOCIDE*	KYÖ20-K
	10		KYÖ10-K
WTR-WATERLIFE ALGAECIDE W40 (YOSUN ÖNLEYİCİ) *(PH MINUS LIQUID)*	20	HAVUZ SUYU BİOSİDİ *POOL WATER BIOCIDE*	KYÖ20-W40
	10		KYÖ10-W40
WTR-WATERLIFE FLOC (ÇÖKTÜRÜCÜ) *(FLOC)*	25	ÇÖKTÜRÜCÜ *FLOC*	KÇ25
	10		KÇ10
WTR-WATER LIFE CLEAR (TOPAKLAYICI) *(BRIGHTENING)*	20	TOPAKLAYICI *BRIGHTENING*	KT20
	10		KT10
WTR-SCALE (SERAMİK TEMİZLEYİCİ) *(CERAMIC CLEANER)*	20	SERAMİK TEMİZLEYİCİ *CERAMIC CLEANER*	KST20
	10		KST10
SELENOİD TRICHLORE (GRANÜL KLOR %90) *(GRANULAR CHLORINE %90)*	50	HAVUZ SUYU DEZENFEKTANI *POOL WATER DISINFECTANT*	KL50-090
	25		KL25-090
	10		KL10-090
SELENOID TRICHLORE 200 GR TABLET (TABLET KLOR %90) *(CHLORINE TABLET %90)*	50	HAVUZ SUYU DEZENFEKTANI *POOL WATER DISINFECTANT*	KLT50-090
	25		KLT25-090
	10		KLT10-090
	5		KLT05-090

* Güncel fiyatlar için lütfen web sitemizi ziyaret ediniz.
Please visit our web site for current prices.

WTR - WATERLIFE % 56 *(Granül klor % 56)*
Havuz Suyu Dezenfektanı

Kullanımı granül bir ürün olduğu için kolaydır.Stabilizatörlü oluşu klorun havuz suyunda kaldığı süreyi arttırır.Taşıması kolaydır. Karıştırma tanklarında çözülerek dozaj pompasıyla kullanılabilir.Ürünün pH'ı 6-8 aralığı olduğu için havuz suyunun pH'ını yükseltici etkisi yoktur. Bu nedenle pH düşürücü kullanımını azaltır.Stabilizatörsüz klor türevlerine göre ekonomiktir.

% 56 klor içeren granül maddedir. Diğer kimyasallarla uyumludur. Düzenli havuz suyu kullanımında hergün 100 m³ havuz suyu için 200 - 250 gr. Kullanımı uygundur. Selenoid Dichlore'u toz formda, çözelti olarak dozaj pompasıyla veya suda çözerek denge tankında kullanabilirsiniz.

Her hafta düzenli olarak siyanürik asit ölçümü yapılmalıdır.Hergün düzenli olarak ters yıkama yapılması hem havuza taze su alınması , hem havuz suyunun dengesi hemde, stabilizatör oranının düşürülmesi için önemlidir.

Depolama : Kuru ve serin yerlerde depolayın. Ambalajların ağzı sıkı kapatılmalıdır.
Ambalaj : 10 - 25 - 50 Kg

WTR - WATERLIFE % 56 (Granule chlorine % 56)
Swimming pool water shocking disinfectant

Granule substance containing 56% chlorine. Compatible with other chemicals. When used regularly, utilization of 300 gr. 400 gr. each for 100 m3 pool water will be sufficient. WTR %56 may be used in powder form, as solution with dosage pump or water diluated in the balance tank.

Storage *: Store at a dry and cool place. The packages should be tightly closed.*
Package *: 10-25-50 Kg*







WTR-CALHYPO *(Stabilizatörsüz Kalsiyum Granül Klor %65)*
Havuz suyu şoklama dezenfektanı

WTR-Calhypo havuz suyunda stabil olmadığından sudaki klor oranı sık sık kontrol edilmelidir. Stabilizatör içermemesi suda siyanürik asit problemi yaşanmasını engeller . Kalsiyum sertliğinin 0-400 ppm aralığında olan havuzlarda kullanınız .100 m³ havuz suyunu şoklamak için 400 gr. kullanılması uygundur.

Depolama : Kuru ve serin yerde depolayın. Ambalajların ağzı sıkı kapatılmalıdır. Depolar iyi havalandırılmalıdır. Asitler, bazlar, azotlu bileşikler ve diğer oksidan malzemeler ile birlikte depolamayınız.

Ambalaj : 10-40 Kg .

WTR-CALHYPO (Unstabilized Granular Chlorine %65)
Swimming pool water disinfectant

WTR-Calhypo is utilized following the pool values, because it is not stable in pool water. The chlorine rate in the water has to be controlled frequently. It prevents the occurrence of cyanuric acid problems in the water, because it does not contain a stabilizer. Use only 0-400 ppm Calcium Hardness value in swimming pool water. You use to 400 gr. for 100 m³ water of swimming pool shocks.

***Storage :** Store at a dry and cool place. The packages should be tightly closed*
***Package :** 10-40 Kg.*

WTR- HYPOCHLORIDE *(Aktif Klor)*
Havuz suyu dezenfektanı

WTR-Hypochloride havuz suyunda stabil olmadığından sudaki klor oranı sık sık kontrol edilmelidir. Dozaj pompasıyla kullanıma uygundur . Kapalı havuzlar için en uygun klor tipidir. Stabilizatör içermemesi suda siyanürik asit problemi yaşanmasını engeller .

Depolama : Kuru ve serin yerlerde depolayın. Ambalajların ağzı sıkı kapatılmalıdır.
Ambalaj : 25 -75 kg .

WTR-HYPOCHLORIDE (Active Chlorine)
Swimming pool water disinfectant

WTR-Hypochloride is utilized following the pool values, because it is not stable in pool water. The chlorine rate in the water has to be controlled frequently. It is suitable to be used with the dosage pump. It is the most suitable chlorine to be used in closed pools. It prevents the occurrence of cyanuric acid problems in the water, because it does not contain a stabilizer.

***Storage :** Store at a dry and cool place. The packages should be tightly closed*
***Package :** 25-75 Kg.*







WTR PH MINUS *(PH Düşürücü Granül)*
PH Düşürücü

Havuz suyunun pH değerinin düşürülmesini sağlayan , dezenfekte etkisini yükselten , yüzeylerde kireç lekeleri oluşumunu önleyen toz bir malzemedir. 100 m3 havuz suyunun pH'ını 0,1 derece düşürmek için 750-1.500 gr. WTR pH Minus kullanınız . Ürünün toz olması kullanım kolaylığı sağlar .

Depolama : Kuru ve serin yerlerde depolayın. Ambalajların ağzı sıkı kapatılmalıdır .
Ambalaj : 10-25-50 Kg .

WTR PH MINUS (PH Minus Granular)
PH Decreaser

A powder material ensuring decrease of the pH-value of the pool water, increasing the disinfection effect, preventing formation of lime stains on surfaces. Use 750-1.500 gr of WTR pH Decreaser in order to decrease the pH value of 100 m3 pool water 0,1 grade. The powder form of the product facilitates its utilisation

Storage : *Store at a dry and cool place. The packages should be tightly closed*
Package : 10-25-50 *Kg.*

WTR- PH MINUS L *(PH Düşürücü Sıvı)*
PH Düşürücü

Yüzme havuzlarında pH düşürmek için kullanılan sıvı bir üründür . Havuz suyunun pH değerine göre kullanılır . Alkalinite düşürmek için uygun bir üründür . pH derecesini 0,1 derece düşürmek için 100 m3 havuz suyunda 500-750 gr. kullanınız.

Depolama : Kuru ve serin yerlerde depolayın. Ambalajların ağzı sıkı kapatılmalıdır .
Ambalaj : 25-75 Kg .

WTR-PH MINUS L (PH Minus Liquid)
PH Decreaser

It is a liquid product used in order to decrease the pH value in swimming pools. It is used in accordance with the pH-value of the water. It is effective product for alkalinity decreasing . Use 500-750 gr of WTR pH Minus L in order to decrease the pH value of 100 m3 pool water 0,1 grade.

Storage : *Store at a dry and cool place. The packages should be tightly closed*
Package : *25-75 Kg.*







WTR-ALGACIDE *(Yosun Önleyici Konsantre)*
Havuz Suyu Biositi

Sudaki klorla uyumlu çalışan yosun oluşmasını engelleyen uzun süre etkili sıvı maddedir . 100 m³ havuz suyunda haftada bir defa 1000 gr. kullanımı uygundur . Düzenli kullanıldığında yosun oluşumunu engeller . Havuz suyundaki klorun etkisini kaybettiği noktada suyun dengesinin korunmasında önemli etkisi vardır . Havuz suyunun berraklaşmasında önemli etkisi vardır . QAC bazlı güçlü bir biosittir.

Depolama : Kuru ve serin yerlerde depolayın. Ambalajların ağzı sıkı kapatılmalıdır .
Ambalaj : 10-20 Kg .

WTR-ALGACIDE *(Algaecide Concentrate)*
Pool Water Biocide

A long-term effective liquid substance operating compatible with the chlorine in the water and preventing formation of alga.Sufficient to use once a week 1000 gr for 100 m³ pool water. Prevents alga formation, when used regularly. It has an important effect in protection of water's balance at the point where the chlorine in the pool water looses its efficiency. It has an important effect on clearing the pool water .

Storage *: Store at a dry and cool place. The packages should be tightly closed*
Package : 10-20 Kg.

WTR-ALGACIDE W40 *(Yosun Önleyici)*
Havuz Suyu Biositi

Sudaki klorla uyumlu çalışan yosun oluşmasını engelleyen uzun süre etkili sıvı maddedir . 100 m³ havuz suyunda haftada bir defa 2500 gr. kullanımı uygundur . Düzenli kullanıldığında yosun oluşumunu engeller . Havuz suyundaki klorun etkisini kaybettiği noktada suyun dengesinin korunmasında önemli etkisi vardır . Havuz suyunun berraklaşmasında önemli etkisi vardır .

Depolama : Kuru ve serin yerlerde depolayın. Ambalajların ağzı sıkı kapatılmalıdır .
Ambalaj :10-20 Kg .

WTR-ALGACIDE W40 *(Algaecide)*
Pool Water Biocide

A long-term effective liquid substance operating compatible with the chlorine in the water and preventing formation of alga . Sufficient to use once a week 2500 gr for 100 m³ pool water. Prevents alga formation, when used regularly. It has an important effect in protection of water's balance at the point where the chlorine in the pool water looses its efficiency. It has an important effect on clearing the pool water.

Storage : *Store at a dry and cool place. The packages should be tightly closed*
Package : *10 -20 Kg.*



WTR- FLOC *(Çöktürücü)*
Çöktürücü

Filitrasyon ile tutulamayan küçük partiküllerin topaklanmasını sağlayarak çöktüren sıvı bir malzemedir. 100 m³ havuz suyu için 300-500 gr. kullanılması uygundur . Kullanılacak miktarın bir kova ile karıştırılıp havuza yüzeyden verilmesi tavsiye edilir . WTR-Floc'u kullanmadan önce havuzun pH'ını kontrol ediniz .

Depolama : Kuru ve serin yerlerde depolayın. Ambalajların ağzı sıkı kapatılmalıdır .
Ambalaj :10 -25 Kg .

WTR-FLOC (Floc)
Floc

It is a participating liquid substance ensuring lumping of small particles not hold by filtration. 300-500 gr for 100 m³ pool water is sufficient. It is recommended to mix the quantity to be used with a pail and give to the pool from the surface. Control pool's pH prior to use of WTR-Floc.

Storage *: Store at a dry and cool place. The packages should be tightly closed*
Package *: 10 -25 Kg.*

WTR-CLEAR *(Topaklayıcı)*
Topaklayıcı

Filitrasyon ile tutulamayan mikro partiküllerin topaklanmasını sağlayan sıvı bir malzemedir.WTR-Clear'ı 100 m³ havuz suyu için haftada bir defa 1.000 gr. kullanınız .Havuz suyunu berraklaştırmak için kullanılır . Düzenli kullanımda , yoğun havuzlarda görülen bulanıklığın oluşmasını engeller.

Depolama :Kuru ve serin yerlerde depolayın. Ambalajların ağzı sıkı kapatılmalıdır .
Ambalaj :10-20 Kg .

WTR-CLEAR (Brightening)
Brightening

It is a liquide substance for lumping all micro particles in filtration . Use from WTR-Clear 1.000 gr once a week for 100 m³ pool water. It will ensure clearness of the pool water and prevent formation of the turbidity observed in busy pools, when used regularly .

Storage *: Store at a dry and cool place. The packages should be tightly closed*
Package *: 10- 20 Kg.*





WTR - SCALE *(Seramik Temizleyici)*
Seramik Temizleyici

Sezon başında havuz yüzeylerinin temizliğinde kullanılan bir kimyasaldır.Formülasyonunda bulunan aktif madde sayesinde temizliği kolaylaştırır. Yarıyarıya sulandırılarak kullanılması uygundur.

Depolama : Kuru ve serin yerlerde depolayın. Ambalajların ağzı sıkı kapatılmalıdır .
Ambalaj : 10- 25 Kg .

WTR - SCALE (Ceramic Cleaner)
Ceramic Cleaner

It's a chemical used at the beginning of season for cleaning of pool surfaces. Due to the special material in its formulation, it facilitates cleanup. It's appropriate yo use half and half diluated

Storage *: Store at a dry and cool place. The packages should be tightly closed*
Package *:10- 25 Kg.*

SELENOID TRICHLORE *(Granular Chlorine % 90)*
Havuz suyu dezenfektanı

%90 klor içeren yavaş çözülen , granül maddedir. Diğer kimyasallarla uyumludur. Düzenli havuz suyu kullanımında hergün 100 m³ havuz suyu için 150 gr. 200 gr kullanımı

uygundur .

Depolama : Kuru ve serin yerlerde depolayın. Ambalajların ağzı sıkı kapatılmalıdır.
Ambalaj : 10 -25 -50 kg .

SELENOİD TRICHLORE (Granular Chlorine % 90)
Swimming pool water disinfectant

A slow dissolving granule substance containing 90 chlorine , compatible with other chemicals when used regularly in pool water . Daily 150-200 gr. are sufficient for 100 m³ pool water.

Storage *: Store at a dry and cool place. The packages should be tightly closed.*
Package *: 10-25-50 Kg*







SELENOİD TRICHLORE 200 gr. TABLET *(Tablet Klor)*
Havuz suyu dezenfektanı

%90 klor içeren yavaş çözülen , 200 gr. tablet formda bir üründür . Diğer kimyasallarla uyumludur .Düzenli havuz suyu kullanımında haftada 100 m³ havuz suyu için 3 - 4 adet kullanımı uygundur .

Depolama : Kuru ve serin yerlerde depolayın. Ambalajların ağzı sıkı kapatılmalıdır.
Ambalaj : 5-10-25-50 kg .

SELENOİD TRICHLORE 200 gr. TABLET (Tablet Chlorine)
Swimming pool water disinfectant

A product in tablet form of 200 gr. containing 90% chlorine, slow soluble. Compatible with other chemicals. Under use of frequent pool water the use of 3-4 pieces weekly for 100 m³ pool water.

***Storage:** Store at a dry and cool place. The packages should be tightly closed.*
***Package:** 5-10-25-50 Kg*

HAVUZ KİMYASALLARI KULLANMA KILAVUZU
POOL CHEMICALS USING GUIDE

STABİLİZE DİKLOR *Stabilised Chloroisocyanurate*	**Dezenfeksiyon** *Disinfection*	**100m³ Havuz için 0,5 kg. / gün (umuma açık havuzlar)** / *Public Pools* **100m³ Havuz için 0,5 kğ. / gün (ev havuzlarında)** / *Private Pools*
	Şoklama *Shocking*	**100m³ Havuz için 1 kg. / 15gün (umuma açık havuzlar)** / *Public Pools* **100m³ Havuz için 1 kg. / ay (ev havuzlarında)** / *Private Pools*
STABİLİZE TABLET KLOR 200 gr. *Stabilised Tablet Chlorine 200gr.*	**Dezenfeksiyon** *Disinfection*	**100m³ Havuz için 5 kg. / 15 gün (Klorinatör ile kullanımda)** *With Chlorinator*
PH(-) TOZ *PH (-) Granular*	**PH (-) Düşürücü** *PH (-) minus*	**100m³ Havuz için 1 kg. PH derecesini 0,1 düşürür.** *1 kg for 100 m³ pool decrases PH 0,1 unit*
PH(+) TOZ *PH (+) Granular*	**PH (-) Yükseltici** *PH (-) plus*	**100m³ Havuz için 1 kg. PH derecesini 0,1 yükseltir.** *1 kg for 100 m³ pool. İncreases PH 0,1 unit*
YOSUN ÖNLEYİCİ SIVI *Algaecide Liquid*	**Yosun Önleyici** *Algacide*	**100m³ Havuz için 1,5 lt. Müteakif haftalık doz 0,5 lt. (Açık havuzlarda)** *1,5 lt for 100 m³ pool. Then 0,5 lt per week in open pools*
ÇÖKELTİCİ SIVI *Floc*	**Topaklayıcı** *Floc*	**100m³ Havuz haftada 2 defa 0.5 lt. (Açık havuzlarda)** *2 times and 5 lt per week for 100 m³ pool*



EL TİPİ TAŞINABİLİR REDOX ÖLÇÜM CİHAZI
HAND TYPE REDOX MESAURE DEVICE



- -999 ile +1000 mV arası kapsamlı ölçüm aralığı
  Extended mesaurement range up to -999 to +1000 mV
- Su ve toz geçirmeyen yüzebilen IP 67gövde
  Dustproof and waterproof housing IP 67 rated
- Değiştirilebilir sensör
  User-replaceable sensor
- Otomatik kapanma özelliği ile pil tasaruffu
  Auto-power off saves battery power after non-use
- Anlık okuma değerini sabitleme özelliği
  Hold function freezes readig momentarily for easy viewing
- Sorun gidermeye yönelik yardımcı tanısal mesajlar
  Self diagnostic with message codes for easy troubleshooting
- Hız tepki ve yüksek performans için geniş platinum şerit sensor
  Wide platinum band sensor - for checking and optimum performance

MALZEME CİNSİ *DESCRIPTON*	KOD NO: CODE NO:	FİYATI (€) *PRICE*	AMBALAJ PACKAGE
Redox ölçüm cihazı *Redox measure device*	KÖC-001	*	1 ADET *1 UNIT*

EL TİPİ TAŞINABİLİR PH METRE
HAND TYPE PH METERS



- *0 - 14.0 ph ölçüm aralığı 0,1 çözünürlük, ± 0,1 hassasiyet*
  0 - 14.0 pH range, 0,1 resolution, ± 0,1 accurary
- Su ve toz geçirmeyen yüzebilen IP 67gövde
  Dustproof and waterproof housing IP 67 rated
- Otomatik solüsyon tanıma ile tek tuş ile kalibrasyon
  Push-Button calibration with Auto-Buffer recognition
- Anlık okuma değerini sabitleme özelliği
  Hold function freezes readig momentarily for easy viewing
- Otomatik ısı kompanzasyonu
  Automatic temperature compensation

MALZEME CİNSİ *DESCRIPTON*	KOD NO: CODE NO:	FİYATI (€) *PRICE*	AMBALAJ PACKAGE
pH Ölçüm Cihazı *pH Measure Device*	KÖC-002	*	1 ADET *1 UNIT*

TEST KİTLERİ
TEST KITS

MALZEME CİNSİ *DESCRIPTION*	KOD *CODE*	FİYATI *PRICE* (€)	AMBALAJ *PACKAGE*
DPT Test kiti 20 Ad. haplı (Ph ve Cl Ölçümü) *DPT Test kit 20 Unit tablets (Ph and Cl test).*	KÖC-003	**17,80**	1 ADET *1 UNIT*
Ph ve Cl Test kiti sıvılı (20 ml.) *Basic Ph & Cl Test kit (20 c.c.)*	KÖC-004	**13,40**	1 ADET *1 UNIT*



TEST KİTİ HAPLARI
TEST KIT TABLETS

MALZEME CİNSİ *DESCRIPTION*	KOD *CODE*	FİYATI *PRICE* (€)	AMBALAJ *PACKAGE*
Test kiti hapı Klor için *Test kit tablets for Chlorine*	TST5-CL	*	500 ADET *500 UNIT*
Test kiti hapı Ph için *Test kit tablets for Ph*	TST5-PH	*	500 ADET *500 UNIT*



TEST KİTİ SIVISI
TEST KIT LIQUID

MALZEME CİNSİ *DESCRIPTION*	KOD *CODE*	FİYATI *PRICE* (€)	AMBALAJ *PACKAGE*
Test kiti sıvısı Klor için *Test kit liquid for Chlorine*	TKS-CL	*	1 ADET *1 UNIT*
Test kiti sıvısı Ph için *Test kit liquid for Ph*	TKS-PH	*	1 ADET *1 UNIT*



POLİETİLEN DİK SİLİNDİRİK KİMYASAL DEPOLARI
POLYETHYLENE VERTICAL CYLINDRICAL CHEMICAL TANKS

KOD *CODE*	HACİM *VOLUME (Lt)*	ÇAP *DIAMETER (cm)*	YÜKSEKLİK *HEIGHT (cm)*	ÇIKIŞ *OUTPUT (inc)*	KAPAK ÇAPI *COVER DIAMETER (cm)*	FİYAT *PRICE (€)*
PKD-100	100	41	82	1/2"	12	*
PKD-200	200	58	91	1/2"	12	*



KİMYASAL MADDE BİDON KARIŞTIRICILARI
CHEMICAL TANK MIXERS

MALZEME CİNSİ *DESCRIPTION*	DÖNÜŞ HIZI *RPM*	ELK. MOTORU *ELK. MOTOR*	KOD *CODE*	FİYAT *PRICE* (€)
Şaft 600 mm *Shaft 600 mm*	1400 rpm	0.13kw	KBK-001	***
Şaft 800 mm *Shaft 800 mm*	1400 rpm	0.13kw	KBK-002	***
Şaft 600 mm *Shaft 600 mm*	200 rpm	0.13kw	KBK-003	***
Şaft 800 mm *Shaft 800 mm*	200 rpm	0.13kw	KBK-004	***



*** Lütfen Fiyat Sorunuz**
Please Contact Us.

YÜZME VE MASAJ HAVUZU SUYUNUN NİTELİKLERİ

Yüzme veya masaj havuzu suyunun uygun bakımı karmaşık değildir, ve birkaç temel prensibe dayanır.
1- Fiziksel Prensip = Etkili filtreleme ve suyun sirkülasyonu
2- Kimyasal Prensip = Mineral ve pH için uygun su
3- Biyolojik Prensip = Yeterli dezenfeksiyon ve yosun kontrolü
Bu üç prensip de göz önünde bulundurulmalıdır.
Yüzme veya masaj havuzu suyunun her ikisinde de dezenfeksiyon uygulanmalı ve kimyasal olarak dengelenmelidir. Suyun temizlenmesinde kullanılan dezenfektan; mikropları, bakterileri ve diğer hastalık üreten organizmaları öldürür, yosun, vücut yağı, mineraller, toz, renk, koku ve bulanıklığa sebep olan diğer maddeleri oksidasyon ile yok eder.

SU DEZENFEKTANLARI ve OKSİDE EDİCİLER
1- Klor ve bileşenleri
a- elementer klor

b- hipokloritler : - kalsiyum hipoklorit - sodyum hipoklorit (beyazlatıcı) - lityum hipoklorit

c-izosiyanürat : - sodyum dikloro-izosiyanürat - trikloro-izosiyanürat

2- Brom ve bileşenleri
3- Iyodin ve bileşenleri (nadiren kullanılır)

DİĞER SU DEZENFEKTE ETME TEKNİKLERİ
1- Ozon
2- Klor jenaratörleri (tuzun elektrolizi)
3- Metallerin elektrolizi (bakır ve gümüş iyonlaşması)
4- Ultraviyole - Radyasyon

KLOR
Dezenfekte için en çok klor kullanılır. Klor suya eklendiği zaman kimyasal reaksiyona girip hipoklorit asidi oluşturur. Hipoklorit asit serbest klor olarak ölçülür ve oksidasyon işini yapar. Suyun ideal kalitesinde serbest klor miktarı 1.0-2.5 ppm arasında olmalıdır. Ter, üre ve diğer nitrojen içeren amonyak, su içinde bulunduğu zaman klor ile kimyasal reaksiyona girip birleşmiş kloru oluştururlar. Birleşmiş klor bir dezenfektan olarak serbest klordan çok daha az etkilidir. Yüksek seviyede birleşmiş klor genellikle sudaki güçlü klor kokusu ile fark edilebilir. Sudaki klor miktarı serbest klor ile birleşmiş klorun toplamıdır. Klor güneş ışınına karşı oldukça hassastır ve düzenli bir şekilde ölçülmeye ihtiyacı vardır.

SU DENGESİNDEKİ FAKTÖRLER
1- pH (asit ve bazın ölçülmesi)
2- Toplam alkanite
3- Su sertliği (kalsiyum)
4- Sıcaklık
5- Toplam çözünmüş katılar
6- Metaller (demir ve bakır)
pH: Aktif asit ve bazın ölçülmesidir. Teknik olarak sudaki hidrojen iyonlarının ölçümüdür. Aktif hidrojen iyonunun konsantrasyonu arttıkça pH düşer. Yüzme veya masaj havuzunda kabul edilebilir pH seviyesi 7.2-7.6 arasındadır. pH 7.2 değerinin altında ise su aşındırıcı olmaya meyleder; borulara, teçhizata olduğu kadar sıva yüzeyine hasar verir ve havuzu kullananlarda göz tahrişine sebep olur. Klor çabuk tükenir, toplam alkanite düşer. pH 7.6 değerinin üstünde ise dezenfektan olarak kullanılan klor bileşenleri bakterileri ve yosunları öldürmekte daha az etkili olurlar. Yüksek pH değerinde su bulanıklaşacaktır, kum filtreleri, duvar ve teçhizat üzerinde kireç oluşacaktır. Kolaylıkla yosunlaşma olabilir. Aynı zamanda yüzücülerin cildinde kaşıntıya sebep olur. pH yüksekken pH'1 düşürmek için asit (pH düşürücü) eklenmelidir. Asit eklerken, asiti suda sulandırmaya, her zaman suya asit eklemeye ve ASLA asite su eklememeye dikkat edilmelidir.

TOPLAM ALKANiTE: Temel olarak toplam alkanite suyun asidi nötralize etme gücünün ölçüsüdür. Bir başka deyişle, suyun pH değişimine direnç kabiliyeti ölçüsüdür. Teknik olarak, toplam alkanite suda bulunan karbonatların, bikarbonatların, hidroksitlerin ve diğer alkali maddelerin toplamıdır. Havuz suları için ideal toplam alkanite seviyesi 80-120 ppm'dir.Toplam alkanite çok yüksek olduğu zaman pH değerinin büyük ölçüde dalgalanmasına ve bulanık suya sebep olur ve duvarlarda teçhizatta kireç oluşumu potansiyeli artar. Yüksek toplam alkaniteyi azaltmak için asit eklenmelidir. Toplam alkanite ve pH seviyeleri çok yakından ilgili oldukları için toplam alkaniteyi ayarladıktan sonra pH ayarlarının yapılması önemlidir.

SU SERTLİĞİ (Kalsiyum): Su sertliği minerallerin, özellikle kalsiyum ve magnezyumun varlığını gösteren bir terimdir. Su sertliğinin ideali 200-400 ppm'dir. Eğer sertlik çok düşükse, su sıvayı yumuşatır ve yakar, aşındırmayı büyük ölçüde arttırır ve vinil liner kaplamalar kolay kırılır hale gelir. Çok sert olan su yüzeylerde ve özellikle ısıtıcıda kireç oluşturabilir. Bu durumda su bulanık olabilir.

SICAKLIK: Havuz veya masaj havuzu suyunun sıcaklığı su dengesinde bir etkendir. Yüksek sıcaklıklarda karbonat ve suda bulunan gazlar daha az çözünür olmaya meyleder. Suda hazır bulunan karbondioksitin bir kısmı suda karbonik asit oluşturmak yerine atmosfere karışır. Bu pH'ı yükseltmeye öncülük eder. Masaj havuzu için önerilen maksimum sıcaklık 60°C, yüzme havuzunda ise ideal ısı 26-28°C' dir.

TOPLAM ÇÖZÜNMÜŞ KATILAR: Toplam çözünmüş katılar suda çözünmüş maddeleri, suya orijinal olarak konulan ve sonradan kimyasal muamele ile eklenen tüm maddeleri kapsar. Havuz veya masaj havuzundaki toplam çözünmüş katılar 2000 ppm'yi aşmamalıdır. Aşırı yüksek toplam çözünmüş katılar bulanık suya ve teçhizatın aşınmasına neden olur. Düzeltme işlemi, düşük seviyede çözünmüş katı ihtiva eden taze su ilavesi ile yapılır.

METALLER (Demir - Bakır): Suda çözünmüş bulunan metallerin çeşitliliği suyun kaynağına dayanır. Havuz suyundaki metaller suyun rengini kahverengi, mavi, yeşil, gri veya siyah renge dönüştürebilir. Havuzdaki metallerin seviyesinin sıfırda tutulması tavsiye edilir. Metaller dikkatlice süper klorlama ve filtrasyonla ortadan kaldırılabilir.

KİMYASAL KULLANIMINDA DİKKAT EDİLECEK HUSUSLAR
1- Kuru ve serin bir yerde saklayın
2- Etiketleri ve kullanım kılavuzunu takip edin
3- Kimyasalları direkt suya uygulayın, suyu kimyasallara eklemeyin
4- Kimyasalları kesinlikle birbirine karıştırmayın ve kirletmeyin
5- Çocuklardan uzak tutun
6- Kimyasallara ateş ile yaklaşmayın, kimyasallar etrafında sigara içmeyin

Kaynaklar:
1- UHE Talimatları
2- NSPI Normları
3- DIN Normları

THE QUALITY OF WATER POOL AND SPA

Proper maintenance of the water pool and spa is not very complicated and relies on some basic principles.
1 - Principle Physics = effective filtration and water circulation
2 - Chemical Principle = suitable for mineral water and the pH
3 - Biological Principle = satisfactory disinfection and algae control
All three principles must be taken into account.
Whether for water from the pool or spa for the disinfection must be applied and must be chemically balanced. The disinfectant used in cleaning water kills germs, bacteria and other organisms source of disease and kills algae by oxidation, body fat, minerals, dust, color, odor, that materials blurring the environment.

THE WATER DISINFECTANTS AND OXIDIZERS

1 - Chlorine and its components
a-) The elemental chlorine
b-) Hypochlorites: Calcium hypochlorite, sodium hypochlorite (bleach) lithium hypochlorite
c-) isocyanurate: Sodium isocyanurate trichlorinated chlorine-isocyanurate

2 - Brom and its components
3 - Iodine and its components

OTHER TECHNIQUES FOR DISINFECTION

1) Ozone
2) Chlorine Generators (electrolysis of salt)
3) Metals Electrolysis (ionization of copper and silver)
4) Ultraviolet Radiation

CHLORINE
Chlorine is the most widely used for disinfection. Added to water, chlorine in a chemical reaction between hypochlorous acid and forms. The hypochlorous acid was measured as free chlorine and is oxidation. In ideal water quality, the amount of free chlorine should be in the range of 1.0 to 2.5 ppm. When sweat, urea and other nitrogen include ammonia are found in water, they react chemically with chlorine and chlorine are coupled. Coupled chlorine is far less effective than free chlorine as a disinfectant. A high percentage of chlorine in water is usually observed by a strong smell of chlorine. The amount of chlorine found in water, is the sum of free chlorine and chlorine coupled. Chlorine is particularly sensitive to sunlight and needs to be measured regularly.

FACTORS IN THE BALANCE OF THE WATER

1 - pH (measure of acid and base)
2 - Total alkalinity
3 - Water hardness (calcium)
4 - Temperature
5 - Total fixed solids
6 - The metals (iron and copper)

***PH** is the measurement of acid and basic active. Technically it is the measurement of hydrogen ions in water. The higher the concentration of active hydrogen ions increases over the pH decreases. PH levels allowed in the pool or spa is between 7.2 7.6. If the pH is below 7.2, the water tends to be abrasive, damaging pipes, plastering equipment but also, and cause inflammation in the eyes of pool users. Chlorine is consumed very quickly, the total alkalinity decreases. If the pH is above 7.6, chlorine compounds are used as disinfectants are less effective in killing bacteria and algae. The water will become blurred for a high value of pH, it will form the lime sand filters, wall and equipment. It can form algae very easily. It can simultaneously cause skin scrapings to swimmers. When the pH is high, add the acid (pH less). When adding the acid, be careful to liquefy the acid, always add acid to water never add water to acid.*

***Alkalinity TOTAL:** Basically, the total alkalinity is the measure of the power of water to neutralize the acid. Technically, the total alkalinity is the sum of carbonate, bicarbonate and other alkaline materials. The ideal level of total alkalinity for pools is of 80-120 ppm. When the total alkalinity is too high, it causes a fluctuation of pH and water becomes blurred and the potential formation of lime on the walls increases. Of the acid must be added to decrease the total alkalinity. As there is a close relationship between total alkalinity and pH, the pH adjustment after adjusting the total alkalinity is crucial.*

***WATER HARDNESS (Calcium):** The hardness of water is run showing the presence of minerals, particularly magnesium and calcium. The ideal of the water hardness is 200-400 ppm. If the hardness is low, then softens water and lime burning, greatly increases abrasion and recoveries vinyl becomes breakable. Very hard water can form on the lime surfaces and on the heater. In this case water can be fuzzy.*

***TEMPERATURE:** The temperature of the water in the pool or spa is a factor in water balance. A hot temperature, the gas in water and the carbon becomes less soluble. Part of the carbon dioxide that is in the water mixes in the atmosphere instead of becoming carbonic acid in water. This is starting to raise the pH. The maximum recommended temperature for spas is 60 ° C while for the pool is 26-28 ° C.*

***METALS (COPPER IRON):** The variety of metals that are solved in water depends on the source of water. Metals found in pool water can change its color maroon, blue, green, gray or black. It is advisable to keep the level of metals in the pool to zero. Metals can be removed by chlorination and filtration.*

POINTS TO CONSIDER IN THE USE OF CHEMICALS

1 - Keep in a cool dry place at
2 - Follow the labels and user guides
3 - Apply the chemical directly to water, do not add water to chemicals
4 - Do not mix chemicals especially with each other and do not mess
5 - Keep away from children
6 - Keep chemicals in the fire, do not smoke around chemicals.

Sources:

1 - The instructions HEU
2 - Standards NSPE
3 - DIN Standards

DIN EN ISO 9001:2015
Zertifikat 15 100 52993

" UHE Kurucu Üyesidir."







süs havuzu fıskiyeleri

fountain nozzles

2022

Fiyat Listesi-*Price List*







NOZBART®



TÜM

PLASTİK VE MAKİNA KALIP SANAYİ VE TİCARET LİMİTED ŞİRKETİ

TÜV CERT
DIN EN ISO 9001:2015
Zertifikat 15 100 52993

TSE

EAC CE

UHE
* UHE Kurucu Üyesidir.*



KASKAD NOZULLAR
CASCADE NOZZLES

	MALZEME CİNSİ *DESCRIPTION*	KOD *CODE*	FİYATI *PRICE* (€)
	1" - 50T Kaskad nozul *1" - 50T Cascade nozzle*	SHF-101	*
	1"- 50T Kaskad nozul (oynar başlı) *1" - 50T Cascade nozzle (loose cap)*	SHF-102	*
	1 ½" - 70T Kaskad nozul *1 ½" - 70T Cascade nozzle*	SHF-103	*
	2" - 90T Kaskad nozul *2" - 90T Cascade nozzle*	SHF-104	*
	2 ½"- 110T Kaskad nozul *2 ½" - 110T Cascade nozzle*	SHF-105	*
	3" - 130T Kaskad nozul *3" - 130T Cascade nozzle*	SHF-106	*

KÖPÜK NOZULLAR
FROTTY NOZZLES



MALZEME CİNSİ *DESCRIPTION*	KOD *CODE*	FİYATI *PRICE* (€)
1" - 35 10 E Köpük nozul *1" - 35 10E Froty nozzle*	SHF-201	*
1 ½ "- 55 15E Köpük nozul *1 ½ "- 55 15E Froty nozzle*	SHF-202	*
2"- 75 20E Köpük nozul *2" - 75 20E Froty nozzle*	SHF-203	*



SU ÇANI NOZULLAR
BELL NOZZLES



MALZEME CİNSİ *DESCRIPTION*	KOD *CODE*	FİYATI *PRICE* (€)
1"- 30 10T Su çanı nozul 1" - 30 10T Bell nozzle	SHF-303	*
1" - 45 10T Su çanı nozul 1" - 45 10T Bell nozzle	SHF-304	*
1" - 60 10T Su çanı nozul 1" - 60 10T Bell nozzle	SHF-305	*
1 ½" - 100 15T Su çanı nozul 1 ½" - 100 15T Bell nozzle	SHF-306	*
2" - 100 20T Su çanı nozul 2" - 100 20T Bell nozzle	SHF-307	*



ZAMBAK NOZULLAR
BELL / CASCADE NOZZLES



MALZEME CİNSİ *DESCRIPTION*	KOD *CODE*	FİYATI *PRICE* (€)
1 10T Zambak nozul *1" – 10T Bell / cascade nozzle*	SHF-601	*
2" Zambak jet nozul *2" Bell / cascade jet nozzle*	SHF-602	*



KOMET JET NOZULLAR
COMET NOZZLES



MALZEME CİNSİ *DESCRIPTION*	KOD *CODE*	FİYATI *PRICE* (€)
3/8" – 3 6T Komet jet nozul *3/8" – 3 6T Comet nozzle*	SHF-701	*
1/2" – 5 8T Komet jet nozul *1/2"- 5 8T Comet nozzle*	SHF-702	*
1" – 10 12T Komet jet nozul *1" – 10 12T Comet nozzle*	SHF-703	*
1 ½" 15 17T Komet jet nozul *1 ½" – 15 17T Comet nozzle*	SHF-704	*





PARMAK FISKİYELER
COMET NOZZLES

MALZEME CİNSİ *DESCRIPTION*	KOD *CODE*
1/4" Parmak Jet Fıskiye (Kendinden Vanalı) *1/4" Finger Jet (Self-Valve)*	SHF-411
1/2" Parmak Jet Fıskiye *1/2" Finger Jet*	SHF-412
3/4" Parmak Jet Fıskiye *3/4" Finger Jet*	SHF-413
1" Parmak Jet Fıskiye *1" Finger Jet*	SHF-414
1 1/2"Parmak Jet Fıskiye *1 ½" Finger Jet*	SHF-415
2" Parmak Jet Fıskiye *2" Finger Jet*	SHF-416
1" Uzun Tip Parmak Jet Fıskiye *1" Long Type Finger Jet*	SHF-417
1 1/2" Uzun Tip Parmak Jet Fıskiye *1 ½" Long Type Finger Jet*	SHF-418
Kendinden Vanalı 1/2" Parmak Jet Fıskiye *1/2" Finger Jet (Self-Valve)*	SHF-419
Kendinden Vanalı 3/4" Parmak Jet Fıskiye *3/4" Finger Jet (Self-Valve)*	SHF-420
Kendinden Vanalı 1" Parmak Jet Fıskiye *1" Finger Jet (Self-Valve)*	SHF-421

* İsteğe bağlı krom yada sarı kaplama / *On-demand it can be covered chrome.*

* LÜTFEN FİYAT SORUNUZ.
* *PLEASE CONSULT US.*









VOLKAN NOZULLAR
VOLCANO NOZZLES

MALZEME CİNSİ *DESCRIPTION*	KOD *CODE*
1” - 19 3T Volkan Nozul *1” - 19 3T Volcano Nozzle*	SHF-801
1” - 43 3T Volkan Nozul *1” - 43 3T Volcano Nozzle*	SHF-802
2” - 200/19 6T Volkan Nozul *2” - 200/19 6T Volcano Nozzle*	SHF-803
1" Jetli Volkan Nozul *1" Single Jet Vulkan*	SHF-811
1" Jetsiz Volkan Nozul *1" Vulkan Without Jet*	SHF-812
2" Çok Jetli Volkan Nozul (19 Jet) *2" Multijet Vulkan (Jet Nozzles= 19 PCS)*	SHF-813

* LÜTFEN FİYAT SORUNUZ.
* *PLEASE CONSULT US.*



Volkan Nozul
Volcano nozzle



1" Jetsiz Volkan Nozul
1" Vulkan Without Jet



1" Jetli Volkan Nozul
1" Single Jet Vulkan



2" Çok Jetli Volkan Nozul (19 Jet)
2" Multijet Vulkan (Jet Nozzles= 19 PCS)



FİLM YELPAZE NOZULLAR
GUSHING NOZZLES



MALZEME CİNSİ *DESCRIPTION*	KOD *CODE*	FİYATI *PRICE* (€)
1" Film yelpaze nozul 1" Gushing nozzle	SHF-502	*
2" Film yelpaze nozul 2" Gushing nozzle	SHF-503	*

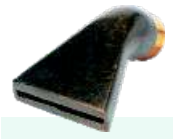



PARMAK YELPAZE NOZULLARI
FINGER JET NOZZLES

MALZEME CİNSİ *DESCRIPTION*	KOD *CODE*
1" Yelpaze *1" Water Film*	SHF-921
2" Yelpaze *2" Water Film*	SHF-922
1"El Tipi Parmak Fıskiye *1" Hand Type 6-jet Fountain*	SHF-923
1" Sisleme Nozul *1" Fog Nozzle*	SHF-924
1" - 19-4T Parmak Yelpaze nozul *1" - 19-4T Finger Jets nozzle*	SHF-401

* LÜTFEN FİYAT SORUNUZ.
* *PLEASE CONSULT US.*



Parmak Yelpaze Nozul
Finger Jets Nozzle



Yelpaze
Water Film



El Tipi
Hand Type



Sisleme Nozul
Fog Type Fountain







İÇ İÇE BORULU, DÖNER VE TERS SU ŞEMSİYESİ
TWO PIPES, RITARY AND UMBRELLA TYPE FOUNTAIN

MALZEME CİNSİ *DESCRIPTION*	KOD *CODE*
1" İç İçe Borulu Köpük Nozul *1" Schaumsprudler Two Pipe*	SHF-911
2" İç İçe Borulu Köpük Nozul *2" Schaumsprudler Two Pipe*	SHF-912
1" Döner Fıskiye *1" Rotary Nozzle*	SHF-913
1" Ters Su Şemsiyesi *1" Water Umbrella Nozzle*	SHF-914
2" Ters Su Şemsiyesi 2" Water Umbrella Nozzle	SHF-915

* LÜTFEN FİYAT SORUNUZ.
* *PLEASE CONSULT US.*



İç İçe Borulu
Two Pipes

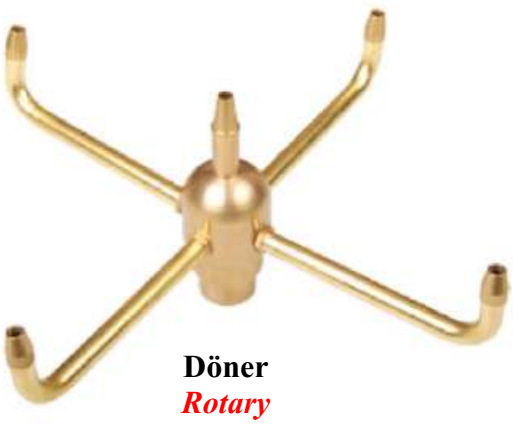

Döner
Rotary



Ters Su Şemsiyesi
Umbrella Type Fountain





SU KÜRELERİ
WATER SPHERES

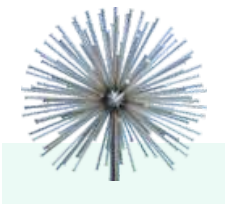

MALZEME CİNSİ *DESCRIPTION*	ÇAP *DIAMETER*	KOD *CODE*	FİYATI *PRICE* (€)
900/37 E Su Küresi *900/37 E Water Sphere*	900 MM	SHF-901	***
1200/79 E Su Küresi *1200/79 E Water Sphere*	1200 MM	SHF-902	***
1500/127 E Su Küresi *1500/127 E Water Sphere*	1500 MM	SHF-903	***
2500/127 E Su Küresi *2500/127 E Water Sphere*	2500 MM	SHF-904	***



* LÜTFEN FİYAT SORUNUZ.
** PLEASE CONSULT US.*

YARIM SU KÜRELERİ
WATER HEMİSPHERES

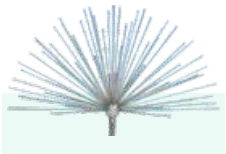

MALZEME CİNSİ *DESCRIPTION*	ÇAP *DIAMETER*	KOD *CODE*	FİYATI *PRICE* (€)
H900/25 E Yarım Su Küresi *H900/25 E Water Hemisphere*	900 MM	SHF-905	***
H1200/49 E Yarım Su Küresi *H1200/49 E Water Hemisphere*	1200 MM	SHF-906	***
H1500/73 E Yarım Su Küresi *H1500/73 E Water Hemisphere*	1500 MM	SHF-907	***
H2500/73 E Yarım Su Küresi *H2500/73 E Water Hemisphere*	2500 MM	SHF-908	***



* LÜTFEN FİYAT SORUNUZ.
** PLEASE CONSULT US.*

PLASTİK FISKİYELER
PLASTIC FOUNTAINS

MALZEME CİNSİ *DESCRIPTION*	KOD *CODE*
1" 35-10E Plastik Köpük Nozul *1" 35-10E Plastic Schaumsprudler*	SHFP-001
1/2 " 20-10E Plastik Köpük Nozul *½" 20-10E Plastic Schaumsprudler*	SHFP-002
1" Plastik Jetli Volkan *1" Plastic Vulkan With Jet*	SHFP-003
1/2" Plastik Jetli Volkan *½" Plastic Vulkan With Jet*	SHFP-004
1/2" Plastik Şemsiyeli Nozul *½" Plastic Umbrella Type Nozzle*	SHFP-005
1/2" Plastik Kısa Şemsiyeli Nozul *½" Plastic Umbrella Type Nozzle (Short Type)*	SHFP-006
1/2" Mini Volkan Nozul *½" Mini Vulkan Nozzle Plastic*	SHFP-007

* LÜTFEN FİYAT SORUNUZ.
* *PLEASE CONSULT US.*

PPN-001

PPN-002



PPN-005

PPN-003

PPN-004



PPN-006



PPN-007











TÜV CERT
DIN EN ISO 9001:2015
Zertifikat 15 100 52993
TSE
EAC CE
UHE
" UHE Kurucu Üyesidir."

YÜZER FISKİYELER
FLOATING FOUNTAINS

MALZEME CİNSİ *DESCRIPTION*	KOD *CODE*
Yüzer Fıskiye (8 Adet Plastik Armatürlü Tek Renk Sistem) *Floating Fountain – Plastic Lighting Fixture 8 Pcs (Single Color)*	SHFY-001
Yüzer Fıskiye (8 Adet Plastik Armatürlü RGB Sistem) *Floating Fountain – Plastic Lighting Fixture 8 Pcs (RGB Color)*	SHFY-002
Yüzer Fıskiye (8 Adet Plastik Armatürlü Full RGB Sistem) *Floating Fountain – Plastic Lighting Fixture 8 Pcs (FULL RGB Color)*	SHFY-003

* LÜTFEN FİYAT SORUNUZ.
* *PLEASE CONSULT US.*





JUMPING JET NOZUL
STAINLESS STEELS JUMPING NOZZLE

MALZEME CİNSİ *DESCRIPTION*	KOD *CODE*
JUMPING JET Sistemi - Paslanmaz - RGB *Stainless Steels Jumping Jet Nozzle System - RGB*	SHFJ-001

Paslanmaz aksamlı ve projeye göre 4 ile 6 metre su atışına sahiptir.
Stainless parted and projects by 4 to 6 Mt. It is water pitch.



* LÜTFEN FİYAT SORUNUZ.
* *PLEASE CONSULT US.*



















yüzme havuzu linerleri

swimming pool liners

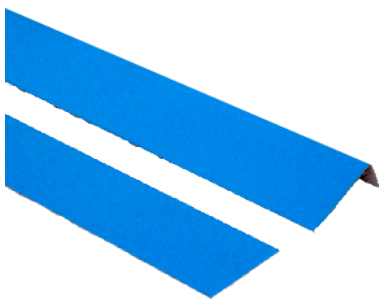

2022

Fiyat Listesi-*Price List*

NOZBART®



TÜM PLASTİK VE MAKİNA KALIP SANAYİ VE TİCARET LİMİTED ŞİRKETİ

TÜV CERT DIN EN ISO 9001:2015 Zertifikat 15 100 52993

TSE EAC CE UHE * UHE Kurucu Üyesidir.*

ELBE blue LINE

Havuzunuzda yeni bir yaşam kalitesi
Your own pool - a new quality of life







YÜZME HAVUZLARI İÇİN TAKVİYELİ LINER
SWIMMING POOL MEMBRANES REINFORCED SBG

Malzeme Cinsi *Description*	Kalınlık *Thickness*	Genişlik *Width*	Uzunluk *Length*	Kod *Code*
Açık mavi liner *Light blue (varius colour) pool liner*	1 mm	2 m	25 m	TLN-001
Koyu mavi liner *Dark blue (varius colour) pool liner*	1 mm	2 m	25 m	TLN-002
Açık mavi muhtelif renkli liner *Light blue (varius colour) pool liner*	1,5 mm	1,65 m	25 m	TLN-006
Açık mavi muhtelif renkli liner *Light blue (varius colour) pool liner*	1,5 mm	2 m	25 m	TLN-004
Koyu mavi muhtelif renkli liner *Dark blue (varius colour) pool liner*	1,5 mm	1,65 m	25 m	TLN-007
Koyu mavi muhtelif renkli liner *Dark blue (varius colour) pool liner*	1,5 mm	2 m	25 m	TLN-005
Açık mavi beton basamak kaymazı *Light blue anti slip liner*	2 mm	1,65 m	10 m	TLN-012
Koyu mavi beton basamak kaymazı *Dark blue anti slip liner*	2 mm	1,65 m	10 m	TLN-017
Liner altı muhafaza keçesi (300gr/m²,Kolalı) *Under liner protecting felt*	-	2 m	50 m	TLN-011

ÖZELLİKLER / PROPERTIES

- Güneş ışığına dayanıklı
  Resistant to UV-light
- Soğuga dayanıklı
  Resistant to cold
- Optimum kaynak kalitesi
  Optimum weldability
- Anti-bakteriyel / *Anti-microbial*
- Havuz kimyasallarına karşı dayanaklı
  Resistant to all usual chemicals
- Takviyeli özel diri ve yumuşak
  PVC Soft - PVC material

* Lütfen fiyat sorunuz.
* *Please consult us.*

RENKLER / *COLOURS*

Koyu Mavi
Adriatic Blue

Turkuaz
Turquoise

Gri
Grey

Açık Mavi
Light blue

Beyaz
White

Bej (Kum Rengi)
Sand

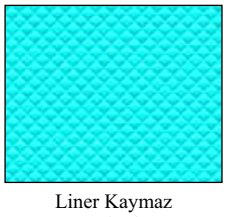
Liner Kaymaz
Anti slip liner


Liner Muhafaza Keçesi
Under liner protecting felt

TÜM
TÜV CERT DIN EN ISO 9001:2015 Zertifikat 15 100 52993
TSE
EAC CE
UHE "UHE Kurucu Üyesidir."
PLASTİK VE MAKİNA KALIP SANAYİ VE TİCARET LİMİTED ŞİRKETİ

ELBE blue LINE
Havuzunuzda yeni bir yaşam kalitesi
Your own pool - a new quality of life

YÜZME HAVUZU LINER AKSESUARLARI
SWIMMING POOL LINER ACCESSORIES

Malzeme Cinsi *Description*	Kalınlık *Thickness*	Genişlik *Width*	Uzunluk *Length*	Kod *Code*
Liner kenar montaj levhası (L Profil) *Liner edge mountaing panel (L Profile)*	1,2 mm	70x30 mm	2 m	TLN-009
Liner kenar montaj levhası *Liner edge mountaing panel*	1,2 mm	1 m	2 m	TLN-010

* Lütfen fiyat sorunuz.
* *Please consult us.*

Liner Kenar Montaj Levhası
Liner edge mounting panel

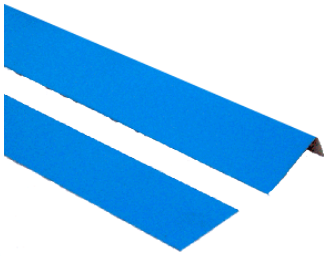

Malzeme Cinsi *Description*	Kod *Code*
Açık mavi liner birleşme çizgisi muhafaza solüsyonu (950 ML) *Light blue liquid PVC (950 ML)*	TLN-013
Koyu mavi liner birleşme çizgisi muhafaza solüsyonu (950 ML) *Dark blue iquid PVC (950 ML)*	TLN-016

* Lütfen fiyat sorunuz.
* *Please consult us.*



Liner Dolgu Solüsyou
Liquid PVC

Malzeme Cinsi *Description*	Kod *Code*
Soğuk kaynak sıvısı (1 Lt) *Cold welding liquid (1 Lt)*	TLN-014

* Lütfen fiyat sorunuz.
* *Please consult us.*



Soğuk Kaynak Sıvısı
Cold Welding Liquid

Malzeme Cinsi *Description*	Kod *Code*
Genel yapıştırıcı (700 Gr.) *Adhesive (700 Gr.)*	TLN-015

* Lütfen fiyat sorunuz.
* *Please consult us.*



Genel Yapıştırıcı
Adhesive



Basamak ve köşe uygulaması
The stairs and corners applications

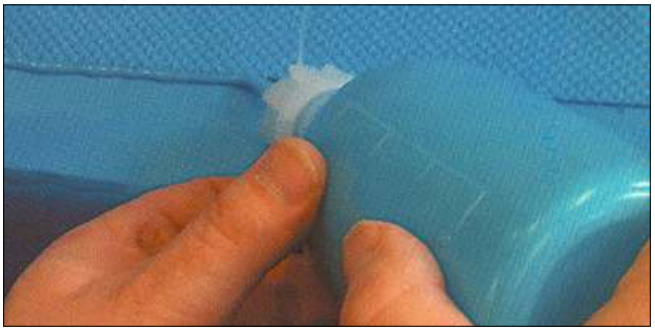

Solisyon uygulaması
Sealing the weld seam

DIN EN ISO 9001:2015
Zertifikat 15 100 52993

" UHE Kurucu Üyesidir."







havuz seramikleri
swimming pool ceramics

2022
Fiyat Listesi-*Price List*

NOZBART®



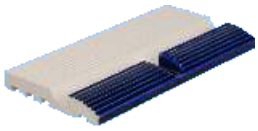







TÜV CERT
DIN EN ISO 9001:2015
Zertifikat 15 100 52993

TSE

EAC CE

UHE
" UHE Kurucu Üyesidir."

PLASTİK VE MAKİNA KALIP SANAYİ VE TİCARET LİMİTED ŞİRKETİ







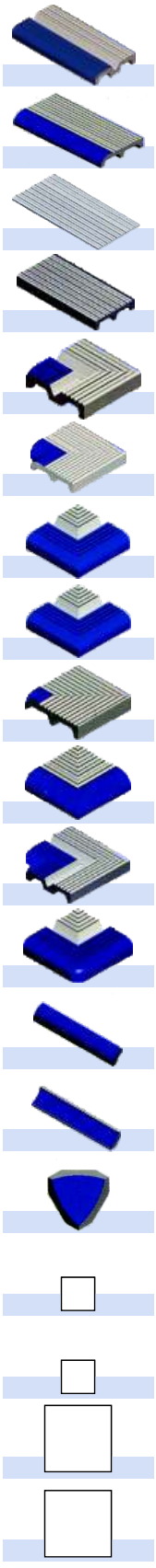

EBADI *Size*	MALZEME CİNSİ *DESCRIPTION* MODEL-RAL 5002	KOD *CODE*	AMBALAJ *PACKAGE*
M 12,5x25cm 119x119mm.	Havuz Tutamağı (Parlak) *Pool edge with finger grip*	764595	8 AD.
M12,5x25cm 119x119mm.	Havuz Kenar Tutamağı (Parlak) *Pool edge*	764551	8 AD.
M12,5x25cm	Tırtıklı Havuz Kenarı *Unglazed ribbed tile*	781864	28 AD.
M12,5x25cm 119x244mm.	Tırtıklı Havuz Kenarı *Unglazed ribbed tile*	764606	**8 AD.**
M 2,5x12,5cm 119x119mm.	Havuz Tutamağı Köşesi (İç) *Pool edge finger grip corner (internal)*	764735	4 AD.
M12,5x12,5cm 119x150mm.	Profilli Havuz Tutamağı (İç) *Pool edge finger grip corner (internal beading)*	772466	4 AD.
M12,5x12,5cm 119x119mm.	Havuz Tutamağı Köşesi (Dış) *Pool edge finger grip corner (external)*	764681	4 AD.
M12,5x12,5cm 119x119mm.	Profilli Havuz Tutamağı Köşesi (Dış) *Pool edge with finger grip corner (external beading)*	772503	4 AD.
M12,5x12,5cm 119x119mm.	Havuz Kenar Köşesi (İç) *Pool edge corner (internal)*	764654	4 AD.
M12,5x12,5cm 119x119mm.	Havuz Kenar Köşesi (Dış) *Pool edge corner (external)*	772422	**4 AD.**
M12,5x12,5cm 119x150mm.	Profilli Havuz Kenar Köşesi (İç) *Profilled pool edge corner (internal beading)*	778805	4 AD.
M 12,5x12,5cm 119x119mm.	Profilli Havuz Kenar Köşesi (Dış) *Profilled pool edge corner (external)*	778842	4 AD.
M4x24,4cm.	Dış Profil *External beading*	769720	20 AD.
M5,5x24,4cm.	İç Profil *İnternal beading*	769683	**20 AD.**
M5,5x5,5cm.	Alt İç Köşe Parçası *Down-in internal corner*	769801	20 AD.
M 2,5X2,5 cm 23x23 mm	Havuz Yer ve Duvar Seramiği (Mat) *Pool Wall & Floor Ceramic (Mat)*	27891	1584 AD.
M 2,5X2,5 cm 23x23 mm	Havuz Yer ve Duvar Seramiği (Parlak) *Pool Wall & Floor Ceramic (Bright)*	27902	1584 AD.
M 5x5 47x47 mm	Havuz Yer ve Duvar Seramiği (Mat) *Pool Wall & Floor Ceramic (Mat)*	504976	396 AD.
M 5x5 47x47 mm	Havuz Yer ve Duvar Seramiği (Parlak) *Pool Wall & Floor Ceramic (Bright)*	505643	396 AD.

* Lütfen fiyat sorunuz.
* *Please consult us.*

TÜV CERT
DIN EN ISO 9001:2015
Zertifikat 15 100 52993
TSE
EAC CE
UHE
" UHE Kurucu Üyesidir."
PLASTİK VE MAKİNA KALIP SANAYİ VE TİCARET LİMİTED ŞİRKETİ

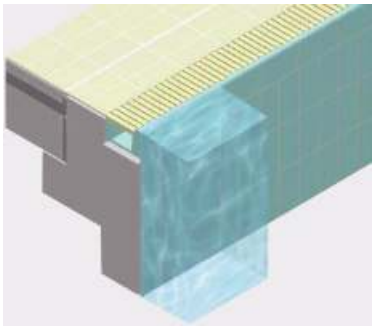

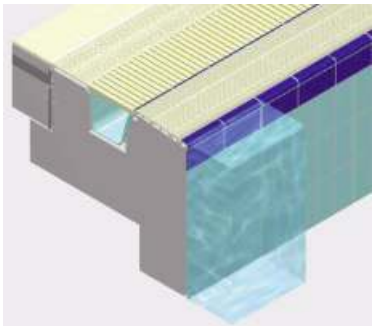

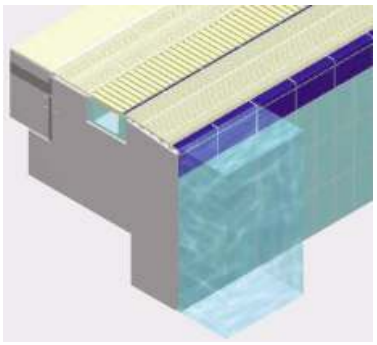

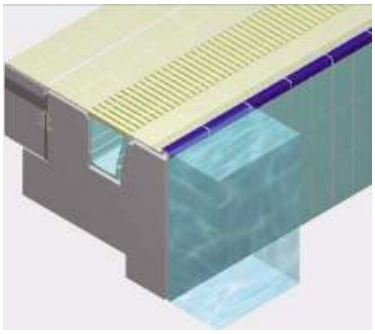

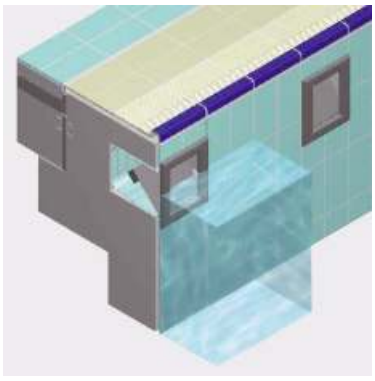

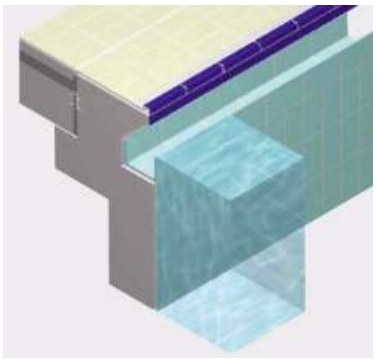

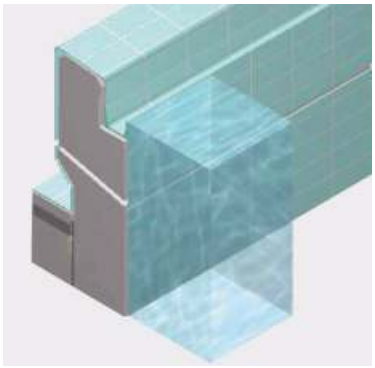


3





HAVUZ TUTAMAK VE KAYMAZLARI
POOL EDGE AND TILES



EBADI *SIZE*	MALZEME CİNSİ *DESCRIPTION*	KOD *CODE*	**AMBALAJ** *PACKAGE*
24,5x12,2x2 cm	Havuz kenar tutamağı (Oluklu) *Pool edge with finger grip*	PC-202	**10** ADET / UNIT
24,5x12,2x2 cm	Havuz kenar tutamağı *Pool edge*	PC-201	**10** ADET / UNIT
24,5x12,2x0,8 cm	Havuz kaymazı (İnce) *Unglazed ribbed tile (Fine)*	PC-302	**25** ADET / UNIT
24,5x12,2x1,5 cm	Havuz kaymazı *Unglazed ribbed tile*	PC-301	**13** ADET / UNIT
24,5x12,2x2 cm	Yağmur kanalı *Rain Canal*	PC-401	**10** ADET / UNIT
24,5x12,2x0,8 cm	Merdiven kaymazı (İnce) *Step antislip (Fine)*	PC-304	**25** ADET / UNIT
24,5x12,2x1,5 cm	Merdiven kaymazı *Step antislip*	PC-303	**13** ADET / UNIT
24,5x24,5x2 cm	Geniş havuz kenar tutamağı *Pool edge with finger grip (Wide)*	PC-501	**10** ADET / UNIT
24,5x24,5x1,5 cm	Geniş havuz kaymazı *Unglazed ribbed tile (Wide)*	PC-502	**13** ADET / UNIT
24,5x12,2x2 cm	Havuz tutamağı dış köşe *Pool edge corner (external)*	PC-212	**20** ADET / UNIT
24,5x12,2x2 cm	Havuz tutamağı iç köşe *Pool edge corner (internal)*	PC-211	**20** ADET / UNIT
24,5x12,2x1,5 cm	Havuz kaymaz köşe *Unglazed ribbed tile corner*	PC-311	**26** ADET / UNIT
24,5x12,2x0,8 cm	Havuz kaymaz köşe (İnce) *Unglazed ribbed tile corner (Fine)*	PC-312	**50** ADET / UNIT

* Lütfen fiyat sorunuz.
* *Please consult us.*







olimpik
havuz aksesuarları

olimpic
pool equipments

2022
Fiyat Listesi-*Price List*



NOZBART®







TÜM
PLASTİK VE MAKİNA KALIP SANAYİ VE TİCARET LİMİTED ŞİRKETİ

TÜV CERT
DIN EN ISO 9001:2015
Zertifikat 15 100 52993

TSE

EAC CE

UHE
* UHE Kurucu Üyesidir.*

SABİT ATLAMA PLATFORMU
HARD JUMP PLATFORM

MALZEME CİNSİ *DESCRIPTION*	KOD *CODE*	FİYATI *PRICE* (€)
Sabit atlama platformu (H : 400 mm) *Hard jump platform (H:400mm)*	OLP-101	*
Sabit atlama platformu (H : 700 mm) *Hard jump platform (H:700mm)*	OLP-102	*



AISI 304

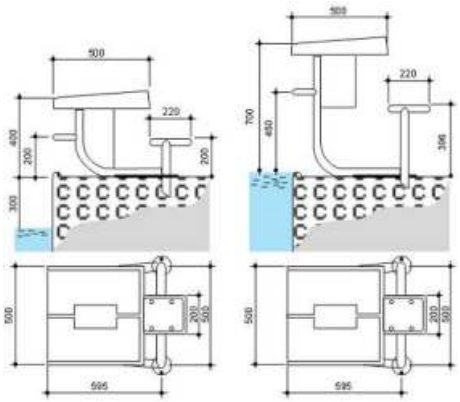

AYARLANABİLİR ATLAMA PLATFORMU
ADJUSTABLE JUMP PLATFORM

MALZEME CİNSİ *DESCRIPTION*	KOD *CODE*	FİYATI *PRICE* (€)
Ayarlanabilir atlama platformu (H : 400 mm) *Adjustable jump platform (H:400mm)*	OLP-201	*
Ayarlanabilir atlama platformu (H : 700 mm) *Adjustable jump platform*	OLP-202	*



AISI 304

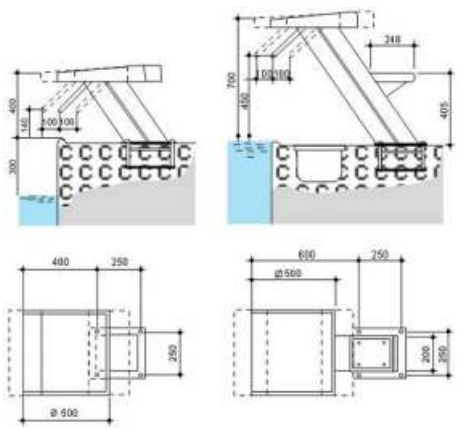

*Lütfen fiyat sorunuz./ *Please consult us.*
Resimler örnek olması amacıyla verilmiştir, modeller ve renkler değişebilir.
The images are a representation of products; exact models and colors may vary.

PASLANMAZ ÇELİK DÖNÜŞ PANELLERİ
STAINLESS STEEL TURNING PANELS

MALZEME CİNSİ *DESCRIPTION*	KOD *CODE*	FİYATI *PRICE* (€)
Paslanmaz çelik dönüş panelleri (2 m - 2 Ayaklı) *Stainless steel turning panel (2 m - 2 legged)*	OLP-301	*
Paslanmaz çelik dönüş panelleri (2 m - 4 Ayaklı) *Stainless steel turning panel (2 m - 4 legged)*	OLP-302	*
Paslanmaz çelik dönüş panelleri (2.5 m - 2 Ayaklı) *Stainless steel turning panel (2,5 m - 2 legged)*	OLP-303	*
Paslanmaz çelik dönüş panelleri (2.5 m - 4 Ayaklı) *Stainless steel turning panel (2,5 m - 4 legged)*	OLP-304	*



AISI 304

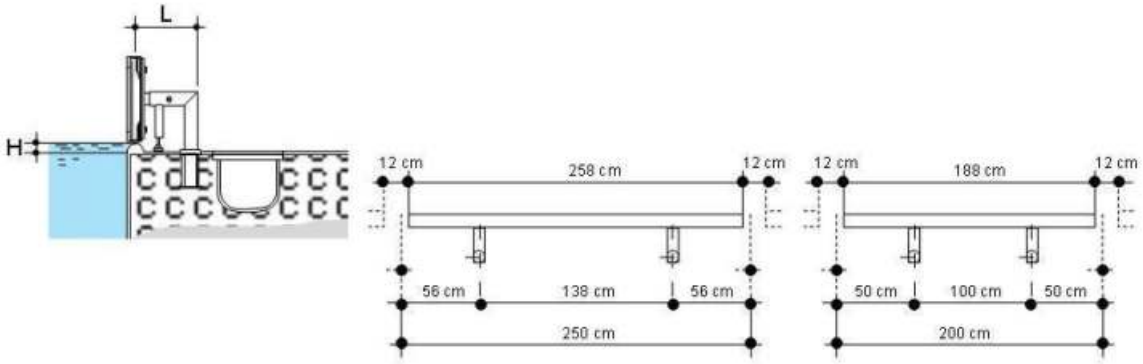

ANKRAJ
ANCHORS

AISI 304

MALZEME CİNSİ *DESCRIPTION*	KOD *CODE*	FİYATI *PRICE* (€)
Zurich-Wiesbaden yatay ankraj (Ø 42 - 43) *Level anchors for zurich and wiesbaden (Ø 42 - 43)*	OLP-401	*
Fin tipi eğik ankraj (Ø 42 - 43) *Inclined anchors (Ø 42 - 43)*	OLP-402	*



TESPİT CİVATALI ANKRAJ
LEVEL ANCHORS WITH BOLTS

AISI 304

MALZEME CİNSİ *DESCRIPTION*	KOD *CODE*	FİYATI *PRICE* (€)
Tespit cıvatalı ankraj *Level anchors with bolts*	OLP-403	*



*Lütfen fiyat sorunuz./ *Please consult us.*
Resimler örnek olması amacıyla verilmiştir, modeller ve renkler değişebilir.
The images are a representation of products; exact models and colors may vary.

AISI 304

SEPARATÖR TOPLAMA ÇARKLARI
FLOAT LANE ROLLER



MALZEME CİNSİ *DESCRIPTION*	KOD *CODE*	FİYATI (€) *PRICE*
Separatör toplama çarkı (Genişlik : 1,2 m) *Float lane roller (Width : 1,2 m)*	OLP-501	*
Separatör toplama çarkı (Genişlik : 1,8 m) *Float lane roller (Width : 1,8 m)*	OLP-502	*



KULVAR SEPARATÖRÜ (SEUL MODELI)
FLOATING LANES (SEUL MODEL)

MALZEME CİNSİ *DESCRIPTION*	KOD *CODE*	FİYATI (€) *PRICE*
25 m Kulvar separatörü (Seul Modeli) *25 m Floating lanes (Seoul Model)*	OLP-503	*
50 m Kulvar separatörü (Seul Modeli) *50 m Floating lanes (Seoul Model)*	OLP-504	*

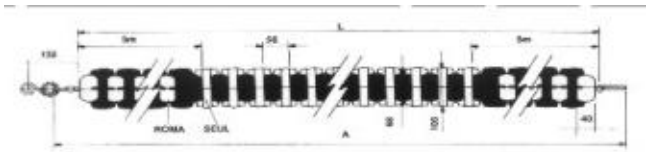

KULVAR SEPARATÖRÜ (ROMA MODELI)
FLOATING LANES (ROME MODEL)



MALZEME CİNSİ *DESCRIPTION*	KOD *CODE*	FİYATI (€) *PRICE*
25 m Kulvar separatörü (Roma Modeli) *25 m Floating lanes (Rome Model)*	OLP-505	*
50 m Kulvar separatörü (Roma Modeli) *50 m Floating lanes (Rome Model)*	OLP-506	*



*Lütfen fiyat sorunuz./ *Please consult us.*
Resimler örnek olması amacıyla verilmiştir, modeller ve renkler değişebilir.
The images are a representation of products; exact models and colors may vary.



AISI 304

SEPARATÖR SU ÜSTÜ ASKI PARÇASI
FLOAT SUPPORT

MALZEME CİNSİ *DESCRIPTION*	KOD *CODE*	FİYATI (€) *PRICE*
Separatör su üstü askı parçası *Float support*	OLP-601	*



AISI 304

YAYLI MODEL SEPARATÖR GERDİRİCİ
FLOATING LINE TENSOR WITH SPRING

MALZEME CİNSİ *DESCRIPTION*	KOD *CODE*	FİYATI (€) *PRICE*
Yaylı model separatör gerdirici *Floating line tensor with spring*	OLP-602	*



AISI 304

SEPARATÖR DÜZ ÇENGELİ
LINE HOOK

MALZEME CİNSİ *DESCRIPTION*	KOD *CODE*	FİYATI (€) *PRICE*
Separatör düz çengeli *Line hook*	OLP-603	*



AISI 304

İŞKENCE SEPARATÖR GERDİRİCİ
FLOATING LINE TENSOR WITH SCREW

MALZEME CİNSİ *DESCRIPTION*	KOD *CODE*	FİYATI (€) *PRICE*
İşkence separatör gerdirici *Floating line tensor with screw*	OLP-604	*



AISI 304

CANKURTARAN KOLTUĞU
LIFE GUARD CHAIR

MALZEME CİNSİ *DESCRIPTION*	KOD *CODE*	FİYATI (€) *PRICE*
Cankurtaran koltuğu *Life guard chair*	87194070	*

*Lütfen fiyat sorunuz./ *Please consult us.*
Resimler örnek olması amacıyla verilmiştir, modeller ve renkler değişebilir.
The images are a representation of products; exact models and colors may vary.



AISI 304

YANLIŞ ÇIKIŞ İŞARET DİREKLERİ
SET OF FALSE START POSTS

MALZEME CİNSİ *DESCRIPTION*	KOD *CODE*	FİYATI *PRICE* (€)
İki adet yanlış çıkış işaret direği (h: 1.8m) *Two units false start posts (h: 1,8 m)*	OLP-701	*

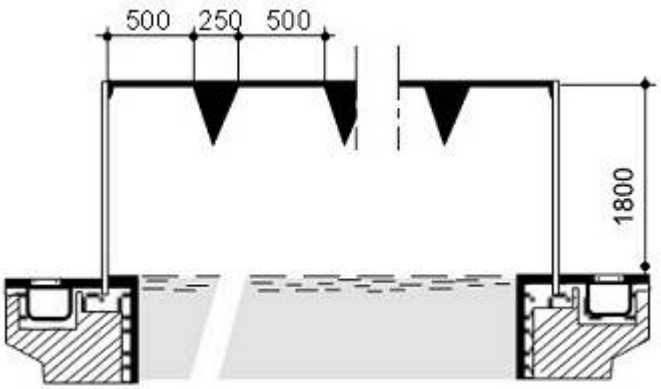

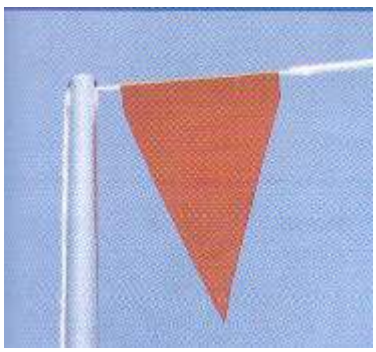

AISI 304

GERİ DÖNÜŞ İŞARET DİREKLERİ
BACKSTROKE TURN INDICATORS POSTS

MALZEME CİNSİ *DESCRIPTION*	KOD *CODE*	FİYATI *PRICE* (€)
İki adet geri dönüş işaret direği (h: 1.8m) *Two units backstroke turn indicators posts (h: 1,8 m)*	OLP-702	*

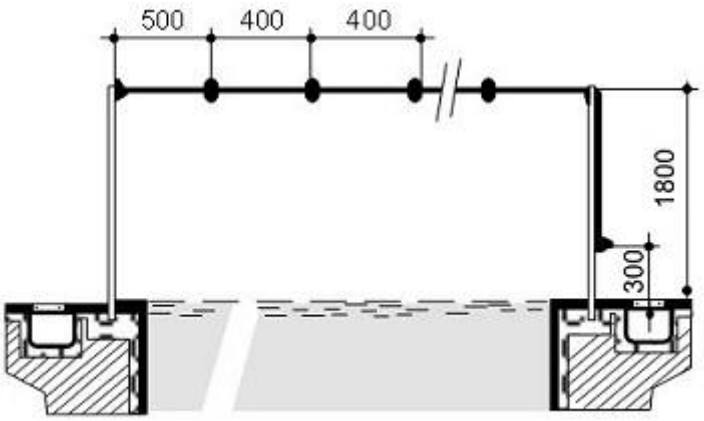

*Lütfen fiyat sorunuz./ *Please consult us.*
Resimler örnek olması amacıyla verilmiştir, modeller ve renkler değişebilir.
The images are a representation of products; exact models and colors may vary.









spa equipments

masaj havuzu ekipmanları

2022

Fiyat Listesi-*Price List*



NOZBART®





TÜV CERT
DIN EN ISO 9001:2015
Zertifikat 15 100 52993

TSE

CE

UHE
" UHE Kurucu Üyesidir."

PLASTİK VE MAKİNA KALIP SANAYİ VE TİCARET LİMİTED ŞİRKETİ

Tek Kademeli Blower
Single Stage Blower



Kod *Code*	Açıklama *Description*	Bağlantı *Connection*	Fiyatı *Price* (€)/ Ad-*Unit*
BLW-037	Blower 0,37 kW	1 1/4''	*
BLW-055	Blower 0,55 kW	1 1/4''	*
BLW-110	Blower 1,1 kW	1 1/2''	*
BLW-150	Blower 1,5 kW	2''	*
BLW-220	Blower 2,2 kW	2''	*
BLW-300	Blower 3 kW	2''	*

*Lütfen fiyat sorunuz./ *Please consult us.*
Resimler örnek olması amacıyla verilmiştir, modeller ve renkler değişebilir.
The images are a representation of products; exact models and colors may vary.

Çift Kademeli Blowerlar
Double Stage Blower



Kod *Code*	Açıklama *Description*	Bağlantı *Connection*	Fiyatı *Price* (€)/ Ad-*Unit*
BLW-038	Blower 0,37 kW	1 1/4''	*
BLW-056	Blower 0,55 kW	1 1/4''	*
BLW-111	Blower 1,1 kW	1 1/2''	*
BLW-151	Blower 1,5 kW	2''	*
BLW-221	Blower 2,2 kW	2''	*
BLW-301	Blower 3 kW	2''	*

*Lütfen fiyat sorunuz./ *Please consult us.*
Resimler örnek olması amacıyla verilmiştir, modeller ve renkler değişebilir.
The images are a representation of products; exact models and colors may vary.

YÜZME HAVUZU BLOVER TESİSATI
SWIMMING POOL BLOWER INSTALLATION

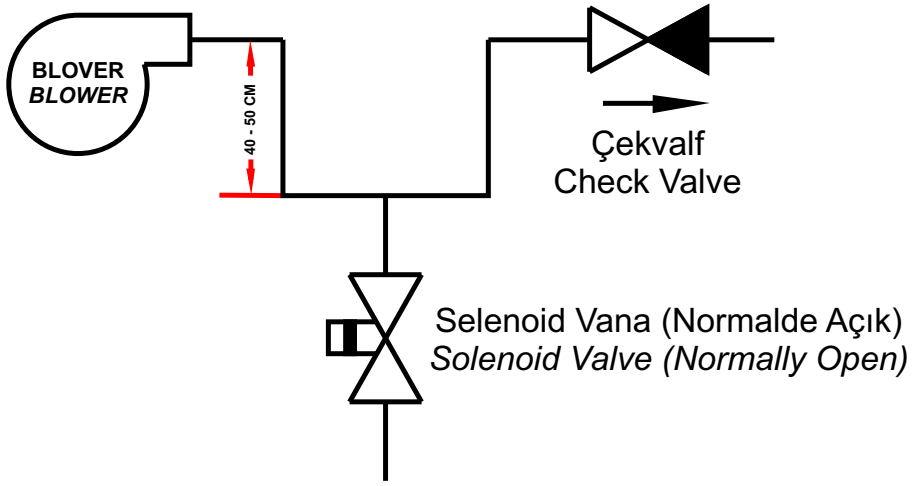

Kod *Code*	Açıklama *Description*	Fiyatı *Price* (€)/Metre-*Meter*
HRT-032	D.32 PVC Esnek hortum 25 m *D.32 PVC Flexible hose 25 m*	*
HRT-050	D.50 PVC Esnek hortum 25 m *D.50 PVC Flexible hose 25 m*	*
HRT-063	D.63 PVC Esnek hortum 25 m *D.63 PVC Flexible hose 25 m*	*

*Lütfen fiyat sorunuz./ *Please consult us.*
Resimler örnek olması amacıyla verilmiştir, modeller ve renkler değişebilir.
The images are a representation of products; exact models and colors may vary.

PVC esnek hortum
PVC flexible hose



Kod *Code*	Açıklama *Description*	Bağlantı *Connection*	Fiyatı *Price* (€)/ Ad-*Unit*
SPA-001	Freedom Jet	D.32 x 32	*
SPA-002	Freedom Jet	D.50 x 32	*

*Lütfen fiyat sorunuz./ *Please consult us.*
Resimler örnek olması amacıyla verilmiştir, modeller ve renkler değişebilir.
The images are a representation of products; exact models and colors may vary.

Freedom jet



Trim kit
Nozzle



Kod *Code*	Açıklama *Description*	Fiyatı *Price* (€)/ Ad-*Unit*
SPA-003	Trim kit *Nozzle*	*

*Lütfen fiyat sorunuz./ *Please consult us.*
Resimler örnek olması amacıyla verilmiştir, modeller ve renkler değişebilir.
The images are a representation of products; exact models and colors may vary.

Emiş-boşaltma süzgeci
Suction-drain fitting



Kod *Code*	Açıklama *Description*		Fiyatı *Price* (€)/ Ad-*Unit*
SPA-004	Emiş-boşaltma süzgeci *Suction-drain fitting ABS*	13 m^3/h	*
SPA-005	Emiş-boşaltma süzgeci *Suction-drain fitting ABS*	18 m^3/h	*

*Lütfen fiyat sorunuz./ *Please consult us.*
Resimler örnek olması amacıyla verilmiştir, modeller ve renkler değişebilir.
The images are a representation of products; exact models and colors may vary.

Hava ayar tapası
Air control cap



Kod *Code*	Açıklama *Description*		Fiyatı *Price* (€)/ Ad-*Unit*
SPA-006	Hava ayar tapası 3/4" *Air control cap 3/4"*	ABS	*
SPA-007	Hava ayar tapası 1 1/2" *Air control cap 1 1/2"*	ABS	*

*Lütfen fiyat sorunuz./ *Please consult us.*
Resimler örnek olması amacıyla verilmiştir, modeller ve renkler değişebilir.
The images are a representation of products; exact models and colors may vary.

Hava nozulu
Air jet



Kod *Code*	Açıklama *Description*	Fiyatı *Price* (€)/ Ad-*Unit*
SPA-008	Hava nozulu *Air jet*	*

*Lütfen fiyat sorunuz./ *Please consult us.*
Resimler örnek olması amacıyla verilmiştir, modeller ve renkler değişebilir.
The images are a representation of products; exact models and colors may vary.

Pnömatik hortum
Pneumatic tube



Kod *Code*	Açıklama *Description*	Fiyatı *Price* (€)/Metre-*Meter*
SPA-009	Pnömatik hortum *Pneumatic tube*	*

*Lütfen fiyat sorunuz./ *Please consult us.*
Resimler örnek olması amacıyla verilmiştir, modeller ve renkler değişebilir.
The images are a representation of products; exact models and colors may vary.

Pnömatik buton ABS
Pneumatic button ABS

Kod *Code*	Açıklama *Description*	Fiyatı *Price* (€)/ Ad-*Unit*
SPA-010	Pnömatik buton ABS *Pneumatic button ABS*	*



*Lütfen fiyat sorunuz./ *Please consult us.*
Resimler örnek olması amacıyla verilmiştir, modeller ve renkler değişebilir.
The images are a representation of products; exact models and colors may vary.

Pnömatik buton KROM
Pneumatic button CHROME

Kod *Code*	Açıklama *Description*	Fiyatı *Price* (€)/ Ad-*Unit*
SPA-011	Pnömatik buton krom *Pneumatic button chrome*	*



*Lütfen fiyat sorunuz./ *Please consult us.*
Resimler örnek olması amacıyla verilmiştir, modeller ve renkler değişebilir.
The images are a representation of products; exact models and colors may vary.

Pnömatik swiç
Pneumatic switch

Kod *Code*	Açıklama *Description*	Fiyatı *Price* (€)/ Ad-*Unit*
SPA-012	Pnömatik sviç kalıcılı (uzak mesafe) 5 A *Pneumatic switch (constant type - far distance)*	*
SPA-013	Pnömatik sviç kalıcılı (uzak mesafe) 25 A *Pneumatic switch (constant type - far distance)*	*
SPA-014	Pnömatik sviç düz (uzak mesafe) 3 A *Pneumatic switch (far distance)*	*



*Lütfen fiyat sorunuz./ *Please consult us.*
Resimler örnek olması amacıyla verilmiştir, modeller ve renkler değişebilir.
The images are a representation of products; exact models and colors may vary.

Seviye sensörü
Level sensor

Kod *Code*	Açıklama *Description*	Fiyatı *Price* (€)/ Ad-*Unit*
SPA-015	Seviye sensörü 1.5 mt kablolu *Level sensor with 1.5 m cable*	*



*Lütfen fiyat sorunuz./ *Please consult us.*
Resimler örnek olması amacıyla verilmiştir, modeller ve renkler değişebilir.
The images are a representation of products; exact models and colors may vary.

Elektronik buton
Touch ped



Kod *Code*	Açıklama *Description*	Fiyatı *Price* (€)/ Ad-*Unit*
SPA-016	Elektronik buton bir fonksiyonlu *Single function touch ped*	*

*Lütfen fiyat sorunuz./ *Please consult us.*
Resimler örnek olması amacıyla verilmiştir, modeller ve renkler değişebilir.
The images are a representation of products; exact models and colors may vary.

Elektronik buton
Touch ped



Kod *Code*	Açıklama *Description*	Fiyatı *Price* (€)/ Ad-*Unit*
SPA-017	Elektronik buton üç fonksiyonlu *Three functions touch ped*	*

*Lütfen fiyat sorunuz./ *Please consult us.*
Resimler örnek olması amacıyla verilmiştir, modeller ve renkler değişebilir.
The images are a representation of products; exact models and colors may vary.

Elektronik kontrol kutusu
Electronic control box



Kod *Code*	Açıklama *Description*	Fiyatı *Price* (€)/ Ad-*Unit*
SPA-018	Elektronik kontrol kutusu bir fonksiyonlu *Single function electronic control box*	*

*Lütfen fiyat sorunuz./ *Please consult us.*
Resimler örnek olması amacıyla verilmiştir, modeller ve renkler değişebilir.
The images are a representation of products; exact models and colors may vary.

Elektronik kontrol kutusu
Electronic control box



Kod *Code*	Açıklama *Description*	Fiyatı *Price* (€)/ Ad-*Unit*
SPA-019	Elektronik kontrol kutusu üç fonksiyonlu *Triad function electronic control box*	*

*Lütfen fiyat sorunuz./ *Please consult us.*
Resimler örnek olması amacıyla verilmiştir, modeller ve renkler değişebilir.
The images are a representation of products; exact models and colors may vary.

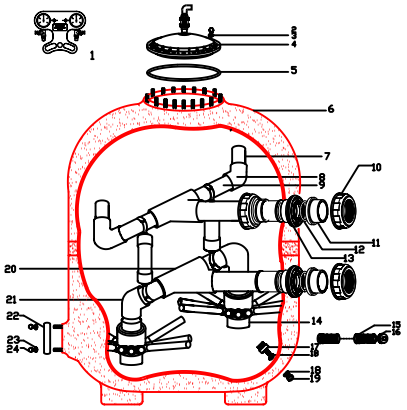

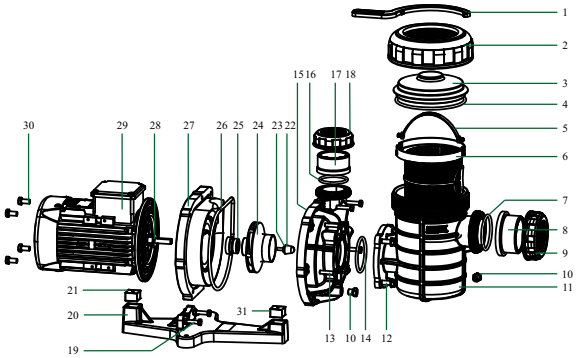

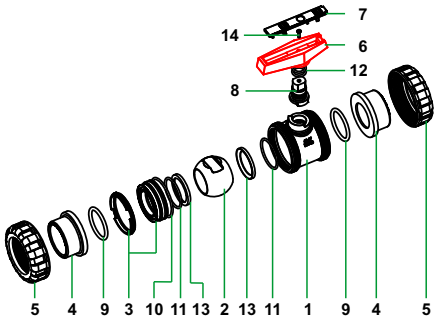

yedek parçalar
replacement parts

2022
Fiyat Listesi-Price List

NOZBART®

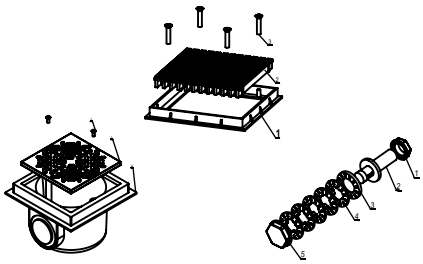

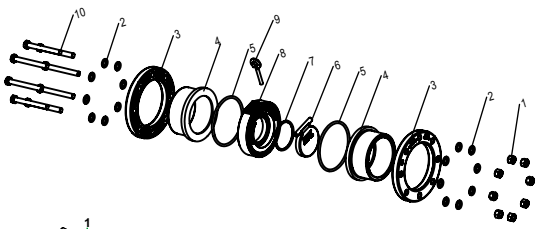

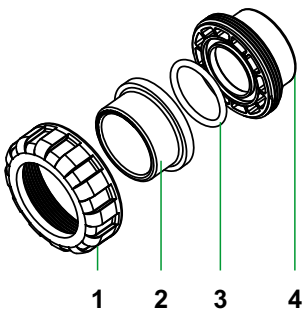

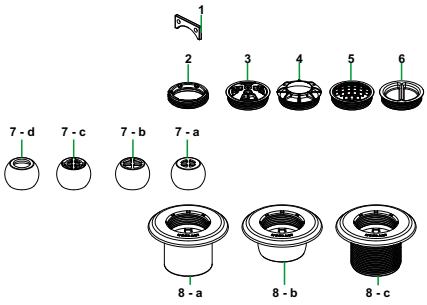

YENİ NEW

1/4 HP - 1/3 HP - 1/2 HP
3/4 HP - 1 HP
Hamsi Serisi Pompalar

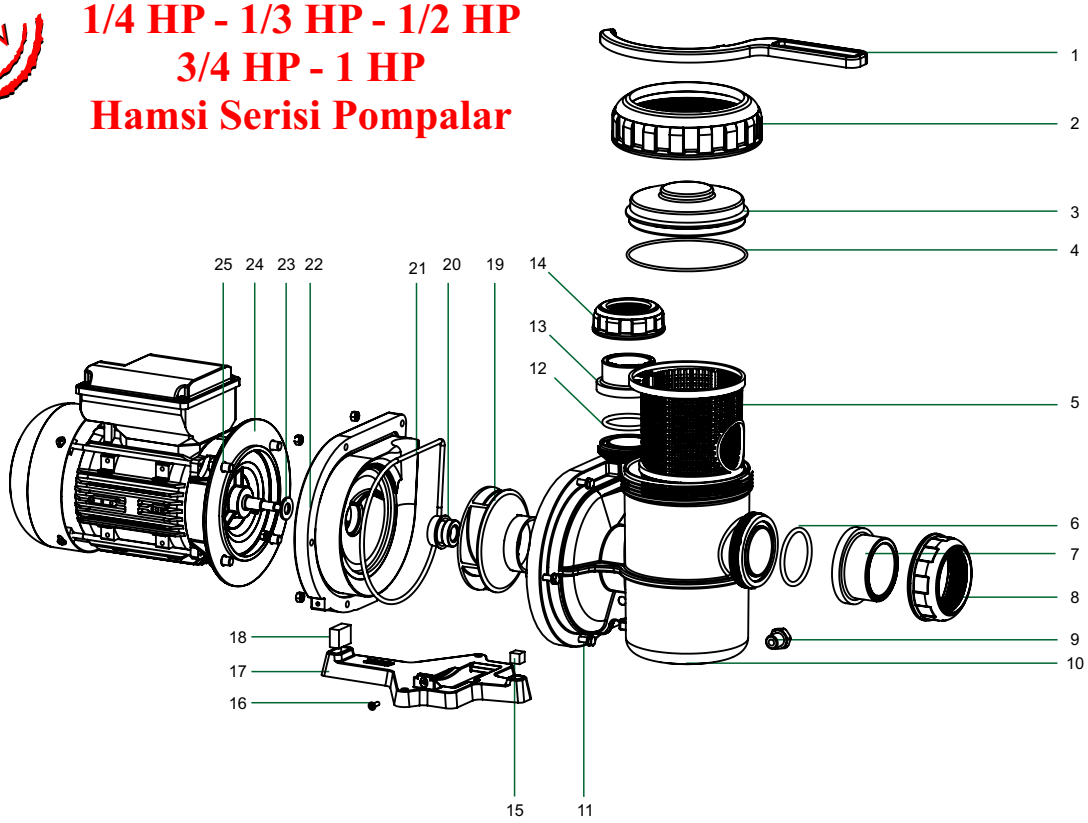

NO	PARÇA ADI	1/4 HP		1/3 HP		1/2 HP		3/4 HP		1 HP	
		KOD	FİYATI (€)	KOD	FİYATI (€)	KOD	FİYATI (€)	KOD	FİYATI (€)	KOD	FİYATI (€)
1	Kapak anahtarı	PMP025-01	**3,46**	PMP025-01	**3,46**	PMP025-01	**3,46**	PMP025-01	**3,46**	PMP025-01	**3,46**
2	Önfiltre somunu	PMP025-02	**10,54**	PMP025-02	**10,54**	PMP025-02	**10,54**	PMP025-02	**10,54**	PMP025-02	**10,54**
3	Önfiltre kapağı	PMP025-03	**27,55**	PMP025-03	**27,55**	PMP025-03	**27,55**	PMP025-03	**27,55**	PMP025-03	**27,55**
4	Önfiltre kapak altı o-ringi	PMP025-04	**5,57**	PMP025-04	**5,57**	PMP025-04	**5,57**	PMP025-04	**5,27**	PMP025-04	**5,27**
5	Süzgeç	PMP025-05	**30,86**	PMP025-05	**30,86**	PMP025-05	**30,86**	PMP025-05	**30,86**	PMP025-05	**30,86**
6	Boru bağlantı o-ringi	YVS-410	**1,07**	YVS-410	**1,07**	YVS-410	**1,07**	YVS-410	**1,07**	YVS-410	**1,07**
7	Boru bağlantı (giriş)	PMP025-07	**1,43**	PMP025-07	**1,43**	PMP025-07	**1,43**	PMP025-07	**1,43**	PMP025-07	**1,43**
8	Somun	PMP025-08	**3,46**	PMP025-08	**3,46**	PMP025-08	**3,46**	PMP025-08	**3,46**	PMP025-08	**3,46**
9	Önfiltre tapası	PMP35-10	**4,06**	PMP35-10	**4,06**	PMP35-10	**4,06**	PMP35-10	**4,06**	PMP35-10	**4,06**
10	Gövde	PMP025-10	**186,49**	PMP025-10	**186,49**	PMP025-10	**186,49**	PMP025-10	**186,49**	PMP025-10	**186,49**
11	Önfiltre cıvatası	PMP025-11	**1,43**	PMP025-11	**1,43**	PMP025-11	**1,43**	PMP025-11	**1,43**	PMP025-11	**1,43**
12	Boru bağlantı o-ringi	PMP025-12	**1,13**	PMP025-12	**1,13**	PMP025-12	**1,13**	PMP025-12	**1,13**	PMP025-12	**1,13**
13	Boru bağlantı (çıkış)	PMP025-13	**1,43**	PMP025-13	**1,43**	PMP025-13	**1,43**	PMP025-13	**1,43**	PMP025-13	**1,43**
14	Somun	PMP025-14	**2,86**	PMP025-14	**2,86**	PMP025-14	**2,86**	PMP025-14	**2,86**	PMP025-14	**2,86**
15	Ayak lastiği (önfiltre altı)	PMP025-15	**5,12**	PMP025-15	**5,12**	PMP025-15	**5,12**	PMP025-15	**5,12**	PMP025-15	**5,12**
16	Ayak bağlantı vidası	PMP025-16	**1,35**	PMP025-16	**1,35**	PMP025-16	**1,35**	PMP025-16	**1,35**	PMP025-16	**1,35**
17	Ayak	PMP025-17	**37,18**	PMP025-17	**37,18**	PMP025-17	**37,18**	PMP025-17	**37,18**	PMP025-17	**37,18**
18	Motor ayak lastiği	PMP025-18	**5,12**	PMP025-18	**5,12**	PMP025-18	**5,12**	PMP025-18	**5,12**	PMP050-21	**5,12**
19	Çark	PMP025-19	**29,50**	PMP026-19	**31,01**	PMP027-19	**32,36**	PMP028-19	**33,87**	PMP029-19	**36,58**
20	Mekanik seramik salmastra	PMP025-20	**61,86**	PMP025-20	**61,86**	PMP025-20	**61,86**	PMP025-20	**61,86**	PMP025-20	**61,86**
21	Gövde o-ringi	PMP025-21	**10,84**	PMP025-21	**10,84**	PMP025-21	**10,84**	PMP025-21	**10,84**	PMP025-21	**10,84**
22	Arka gövde	PMP025-22	**109,88**	PMP025-22	**109,88**	PMP025-22	**109,88**	PMP025-22	**109,88**	PMP026-22	**109,88**
23	Savurma halkası	PMP025-23	**1,43**	PMP025-23	**1,43**	PMP025-23	**1,43**	PMP025-23	**1,43**	PMP025-23	**1,43**
24	Elektrik motoru	PMP025-24	**251,37**	PMP026-24	**275,45**	PMP027-24	**293,52**	PMP028-24	**295,02**	PMP029-24	**355,23**

YENİ NEW

1/4 HP - 1/3 HP - 1/2 HP
3/4 HP - 1 HP
Hamsi Series Pumps

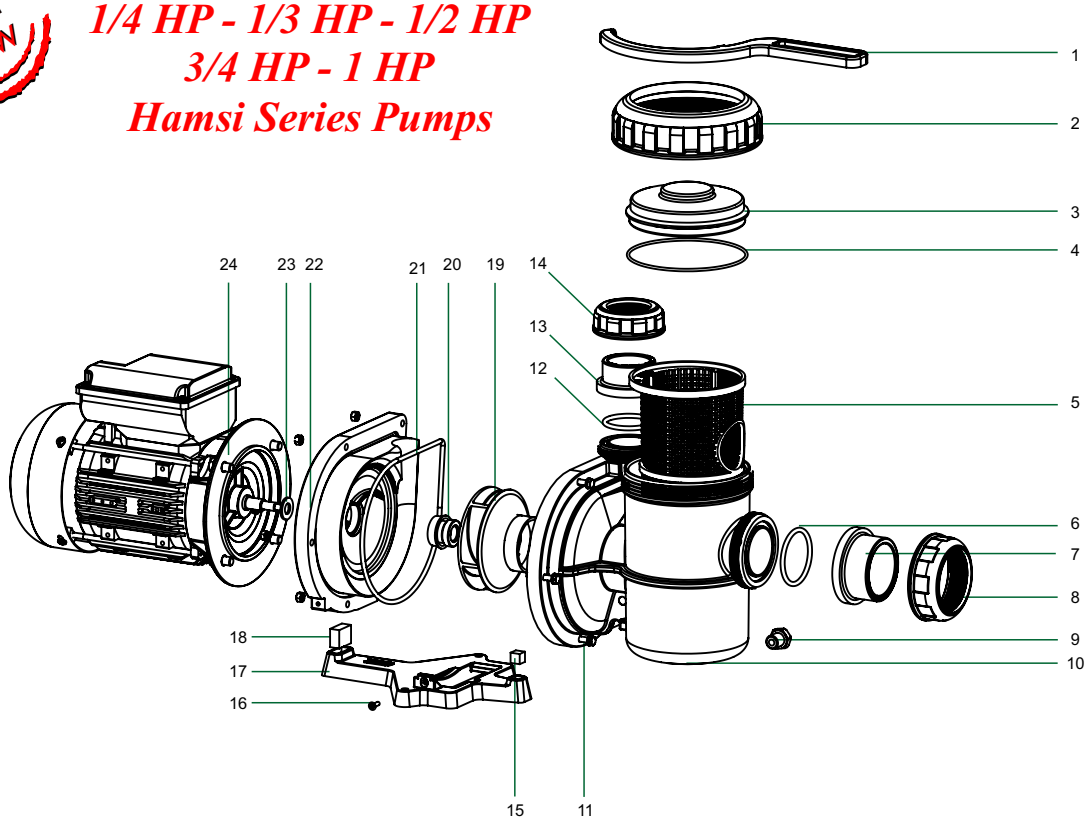

NO	PART NAME	1/4 HP		1/3 HP		1/2 HP		3/4 HP		1 HP	
		CODE	PRICE (€)	CODE	PRICE (€)	CODE	PRICE (€)	CODE	PRICE (€)	CODE	PRICE (€)
1	*Cover key*	PMP025-01	**3,46**	PMP025-01	**3,46**	PMP025-01	**3,46**	PMP025-01	**3,46**	PMP025-01	**3,46**
2	*Strainer nut*	PMP025-02	**10,54**	PMP025-02	**10,54**	PMP025-02	**10,54**	PMP025-02	**10,54**	PMP025-02	**10,54**
3	*Strainer coverı*	PMP025-03	**27,55**	PMP025-03	**27,55**	PMP025-03	**27,55**	PMP025-03	**27,55**	PMP025-03	**27,55**
4	*Strainer cover o-ring*	PMP025-04	**5,57**	PMP025-04	**5,57**	PMP025-04	**5,57**	PMP025-04	**5,27**	PMP025-04	**5,27**
5	*Basket*	PMP025-05	**30,86**	PMP025-05	**30,86**	PMP025-05	**30,86**	PMP025-05	**30,86**	PMP025-05	**30,86**
6	*Pipe connection o-ring*	YVS-410	**1,07**	YVS-410	**1,07**	YVS-410	**1,07**	YVS-410	**1,07**	YVS-410	**1,07**
7	*Pipe connection (inlet)*	PMP025-07	**1,43**	PMP025-07	**1,43**	PMP025-07	**1,43**	PMP025-07	**1,43**	PMP025-07	**1,43**
8	*Nut*	PMP025-08	**3,46**	PMP025-08	**3,46**	PMP025-08	**3,46**	PMP025-08	**3,46**	PMP025-08	**3,46**
9	*Drain plug*	PMP35-10	**4,06**	PMP35-10	**4,06**	PMP35-10	**4,06**	PMP35-10	**4,06**	PMP35-10	**4,06**
10	*Face plate*	PMP025-10	**186,49**	PMP025-10	**186,49**	PMP025-10	**186,49**	PMP025-10	**186,49**	PMP025-10	**186,49**
11	*Strainer bolt*	PMP025-11	**1,43**	PMP025-11	**1,43**	PMP025-11	**1,43**	PMP025-11	**1,43**	PMP025-11	**1,43**
12	*Pipe connection o-ring*	PMP025-12	**1,13**	PMP025-12	**1,13**	PMP025-12	**1,13**	PMP025-12	**1,13**	PMP025-12	**1,13**
13	*Pipe connection (outlet)*	PMP025-13	**1,43**	PMP025-13	**1,43**	PMP025-13	**1,43**	PMP025-13	**1,43**	PMP025-13	**1,43**
14	*Nut*	PMP025-14	**2,86**	PMP025-14	**2,86**	PMP025-14	**2,86**	PMP025-14	**2,86**	PMP025-14	**2,86**
15	*Mounting base rubber*	PMP025-15	**5,12**	PMP025-15	**5,12**	PMP025-15	**5,12**	PMP025-15	**5,12**	PMP025-15	**5,12**
16	*Mounting base connection bolts*	PMP025-16	**1,35**	PMP025-16	**1,35**	PMP025-16	**1,35**	PMP025-16	**1,35**	PMP025-16	**1,35**
17	*Mounting base*	PMP025-17	**37,18**	PMP025-17	**37,18**	PMP025-17	**37,18**	PMP025-17	**37,18**	PMP025-17	**37,18**
18	*Motor mounting base rubber*	PMP025-18	**5,12**	PMP025-18	**5,12**	PMP025-18	**5,12**	PMP025-18	**5,12**	PMP050-21	**5,12**
19	*Impeller*	PMP025-19	**29,50**	PMP026-19	**31,01**	PMP027-19	**32,36**	PMP028-19	**33,87**	PMP029-19	**36,58**
20	*Mechanical seal*	PMP025-20	**61,86**	PMP025-20	**61,86**	PMP025-20	**61,86**	PMP025-20	**61,86**	PMP025-20	**61,86**
21	*Body o-ring*	PMP025-21	**10,84**	PMP025-21	**10,84**	PMP025-21	**10,84**	PMP025-21	**10,84**	PMP025-21	**10,84**
22	*Seal plate*	PMP025-22	**109,88**	PMP025-22	**109,88**	PMP025-22	**109,88**	PMP025-22	**109,88**	PMP026-22	**109,88**
23	*Slinger*	PMP025-23	**1,43**	PMP025-23	**1,43**	PMP025-23	**1,43**	PMP025-23	**1,43**	PMP025-23	**1,43**
24	*Electric Motor*	PMP025-24	**251,37**	PMP026-24	**275,45**	PMP027-24	**310,07**	PMP028-24	**295,02**	PMP029-24	**355,23**

YENİ NEW

1/2 HP - 3/4 HP - 1 HP
Şirin Serisi Pompalar

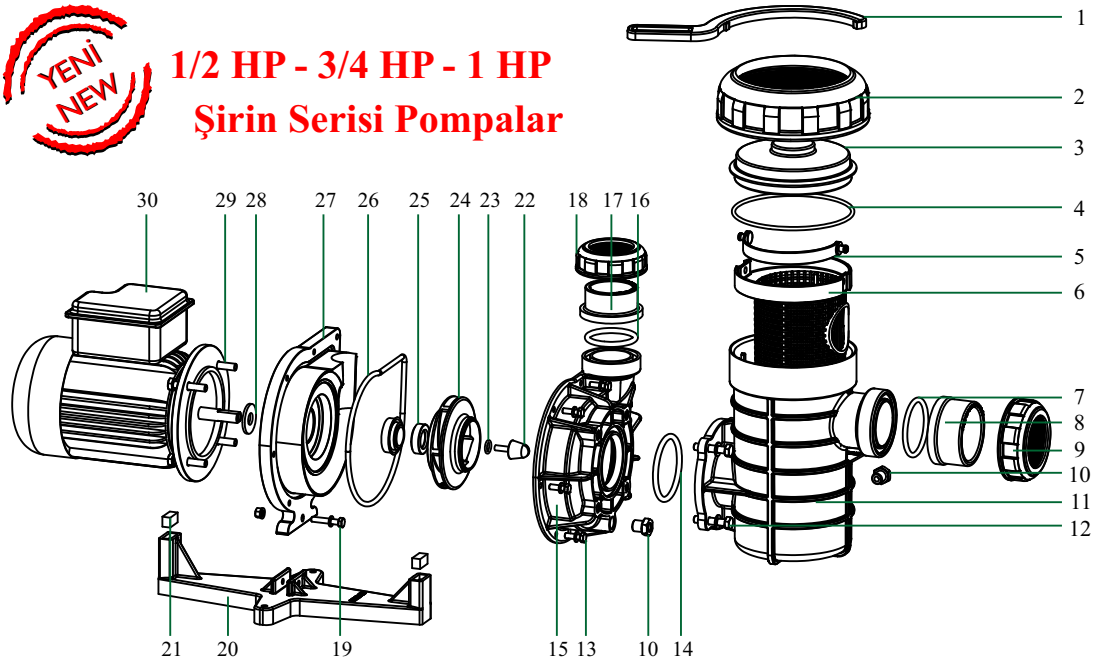

NO	PARÇA ADI	0.5 HP		0.75 HP		1 HP	
		KOD	FİYATI (€)	KOD	FİYATI (€)	KOD	FİYATI (€)
1	Kapak anahtarı	PMP050-01	**4,82**	PMP050-01	**4,82**	PMP050-01	**4,82**
2	Önfiltre somunu	PMP050-02	**14,90**	PMP050-02	**14,90**	PMP050-02	**14,90**
3	Önfiltre kapağı	PMP050-03	**38,68**	PMP050-03	**38,68**	PMP050-03	**38,68**
4	Önfiltre kapak altı o-ringi	PMP050-04	**7,38**	PMP050-04	**7,38**	PMP050-04	**7,38**
5	Önfiltre süzgeç sapı	PMP050-05	**5,57**	PMP050-05	**5,57**	PMP050-05	**5,57**
6	Süzgeç	PMP050-06	**43,50**	PMP050-06	**43,50**	PMP050-06	**43,50**
7	Boru bağlantı o-ringi	PMP050-07	**1,43**	PMP050-07	**1,43**	PMP050-07	**1,43**
8	Boru bağlantı (giriş)	FKL-050	**1,07**	YPC-217	**3,69**	YPC-217	**3,69**
9	Somun	YVS-505	**3,69**	YPC-218	**4,47**	YPC-218	**4,47**
10	Önfiltre tapası	PMP35-10	**4,06**	PMP35-10	**4,06**	PMP35-10	**4,06**
11	Önfiltre gövdesi	PMP050-11	**93,62**	PMP050-11	**93,62**	PMP050-11	**93,62**
12	Önfiltre cıvatası	PMP050-12	**1,96**	PMP050-12	**1,96**	PMP050-12	**1,96**
13	Gövde cıvatası	PMP050-13	**1,28**	PMP050-13	**1,28**	PMP050-13	**1,28**
14	Filtre bağlantı o-ringi	PMP050-14	**3,46**	PMP050-14	**3,46**	PMP050-14	**3,46**
15	Ön Gövde	PMP050-15	**170,69**	PMP050-15	**170,69**	PMP050-15	**170,69**
16	Boru bağlantı o-ringi	PMP050-16	**1,43**	PMP050-16	**1,43**	PMP050-16	**1,43**
17	Boru bağlantı (çıkış)	PMP025-07	**1,43**	PMP025-07	**1,43**	PMP025-07	**1,43**
18	Somun	PMP025-08	**3,46**	PMP025-08	**3,46**	PMP025-08	**3,46**
19	Ayak bağlantı cıvatası	PMP050-19	**1,96**	PMP050-19	**1,96**	PMP050-19	**1,96**
20	Ayak	PMP050-20	**52,23**	PMP050-20	**52,23**	PMP050-20	**52,23**
21	Ayak lastiği	PMP050-21	**7,07**	PMP050-21	**7,07**	PMP050-21	**7,07**
22	Çark tespit cıvatası	YPS-020	**7,22**	YPS-020	**7,22**	YPS-020	**7,22**
23	Çark tespit o-ringi	PMP050-23	**1,13**	PMP050-23	**1,13**	PMP050-23	**1,13**
24	Çark	PMP050-24	**51,48**	PMP075-24	**51,48**	PMP100-24	**51,48**
25	Mekanik salmastra	YPS-023	**88,05**	YPS-023	**88,05**	YPS-023	**88,05**
26	Gövde o-ringi	PMP050-26	**15,20**	PMP050-26	**15,20**	PMP050-26	**15,20**
27	Arka gövde	PMP050-27	**154,89**	PMP050-27	**154,89**	PMP050-27	**154,89**
28	Savurma halkası	PMP050-28	**1,43**	PMP050-28	**1,43**	PMP050-28	**1,43**
29	Motor bağlantı cıvatası	PMP75-18	**5,27**	PMP75-18	**5,27**	PMP75-18	**5,27**
30	Elektrik Motoru (mono)	PMP050-30	**316,09**	PMP075-30	**329,44**	PMP100-30	**356,73**

YENİ NEW

1/2 HP - 3/4 HP-1 HP
Şirin SeriesPumps

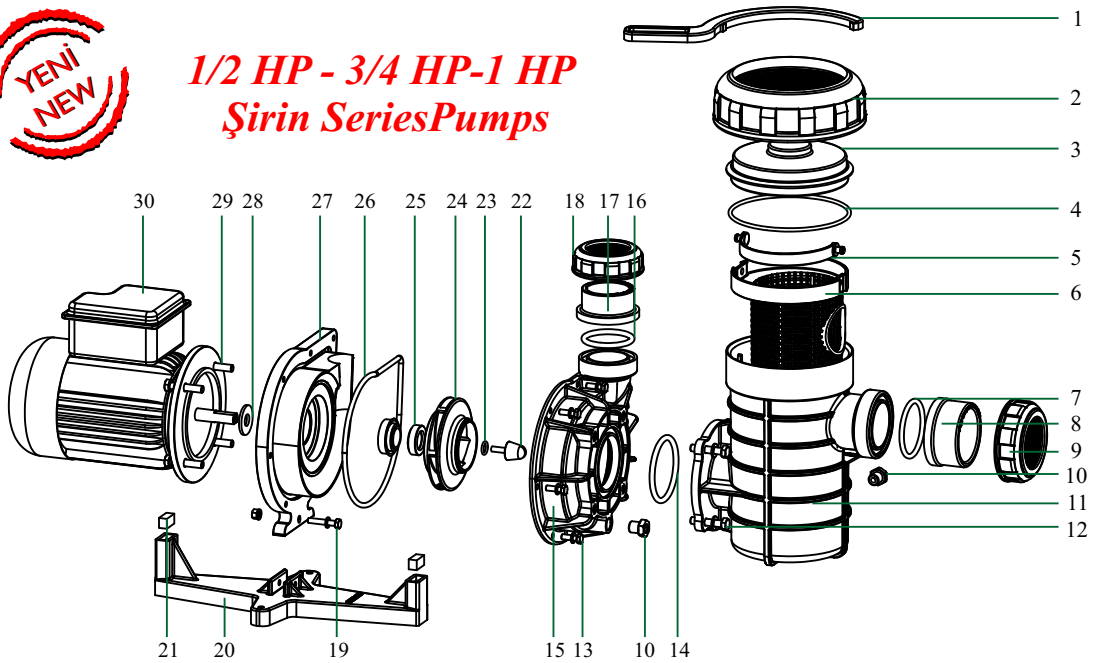

NO	*PART NAME*	*0.5 HP*		*0.75 HP*		*1 HP*	
		CODE	*PRICE (€)*	CODE	*PRICE (€)*	CODE	*PRICE (€)*
1	*Cover key*	PMP050-01	**4,82**	PMP050-01	**4,82**	PMP050-01	**4,82**
2	*Strainer nut*	PMP050-02	**14,90**	PMP050-02	**14,90**	PMP050-02	**14,90**
3	*Strainer cover*	PMP050-03	**38,68**	PMP050-03	**38,68**	PMP050-03	**38,68**
4	*Strainer cover o-ring*	PMP050-04	**7,38**	PMP050-04	**7,38**	PMP050-04	**7,38**
5	*Strainer basket handle*	PMP050-05	**5,57**	PMP050-05	**5,57**	PMP050-05	**5,57**
6	*Basket*	PMP050-06	**43,50**	PMP050-06	**43,50**	PMP050-06	**43,50**
7	*Pipe connection o-ring*	PMP050-07	**1,43**	PMP050-07	**1,43**	PMP050-07	**1,43**
8	*Pipe connection (inlet)*	FKL-050	**1,07**	YPC-217	**3,69**	YPC-217	**3,69**
9	*Nut*	YVS-505	**3,69**	YPC-218	**4,47**	YPC-218	**4,47**
10	*Drain plug*	PMP35-10	**4,06**	PMP35-10	**4,06**	PMP35-10	**4,06**
11	*Strainer housing*	PMP050-11	**93,62**	PMP050-11	**93,62**	PMP050-11	**93,62**
12	*Strainer bolt*	PMP050-12	**1,96**	PMP050-12	**1,96**	PMP050-12	**1,96**
13	*Face plate bolt*	PMP050-13	**1,28**	PMP050-13	**1,28**	PMP050-13	**1,28**
14	*Strainer o-ring*	PMP050-14	**3,46**	PMP050-14	**3,46**	PMP050-14	**3,46**
15	*Face plate*	PMP050-15	**170,69**	PMP050-15	**170,69**	PMP050-15	**170,69**
16	*Pipe connection o-ring*	PMP050-16	**1,43**	PMP050-16	**1,43**	PMP050-16	**1,43**
17	*Pipe connection (outlet)*	PMP025-07	**1,43**	PMP025-07	**1,43**	PMP025-07	**1,43**
18	*Nut*	PMP025-08	**3,46**	PMP025-08	**3,46**	PMP025-08	**3,46**
19	*Mounting base connection bolts*	PMP050-19	**1,96**	PMP050-19	**1,96**	PMP050-19	**1,96**
20	*Mounting base*	PMP050-20	**52,23**	PMP050-20	**52,23**	PMP050-20	**52,23**
21	*Mounting base rubber*	PMP050-21	**7,07**	PMP050-21	**7,07**	PMP050-21	**7,07**
22	*Impeller screw*	YPS-020	**7,22**	YPS-020	**7,22**	YPS-020	**7,22**
23	*Impeller o-ring*	PMP050-23	**1,13**	PMP050-23	**1,13**	PMP050-23	**1,13**
24	*Impeller*	PMP050-24	**51,48**	PMP075-24	**51,48**	PMP100-24	**51,48**
25	*Mechanical seal*	YPS-023	**88,05**	YPS-023	**88,05**	YPS-023	**88,05**
26	*Body o-ring*	PMP050-26	**15,20**	PMP050-26	**15,20**	PMP050-26	**15,20**
27	*Seal plate*	PMP050-27	**154,89**	PMP050-27	**154,89**	PMP050-27	**154,89**
28	*Slinger*	PMP050-28	**1,43**	PMP050-28	**1,43**	PMP050-28	**1,43**
29	*Motor bolt*	PMP75-18	**5,27**	PMP75-18	**5,27**	PMP75-18	**5,27**
30	*Electric Motor (monophase)*	PMP050-30	**316,09**	PMP075-30	**329,44**	PMP100-30	**356,73**

1,5 HP - 2 HP - 3 HP
Coşkun Serisi Pompalar

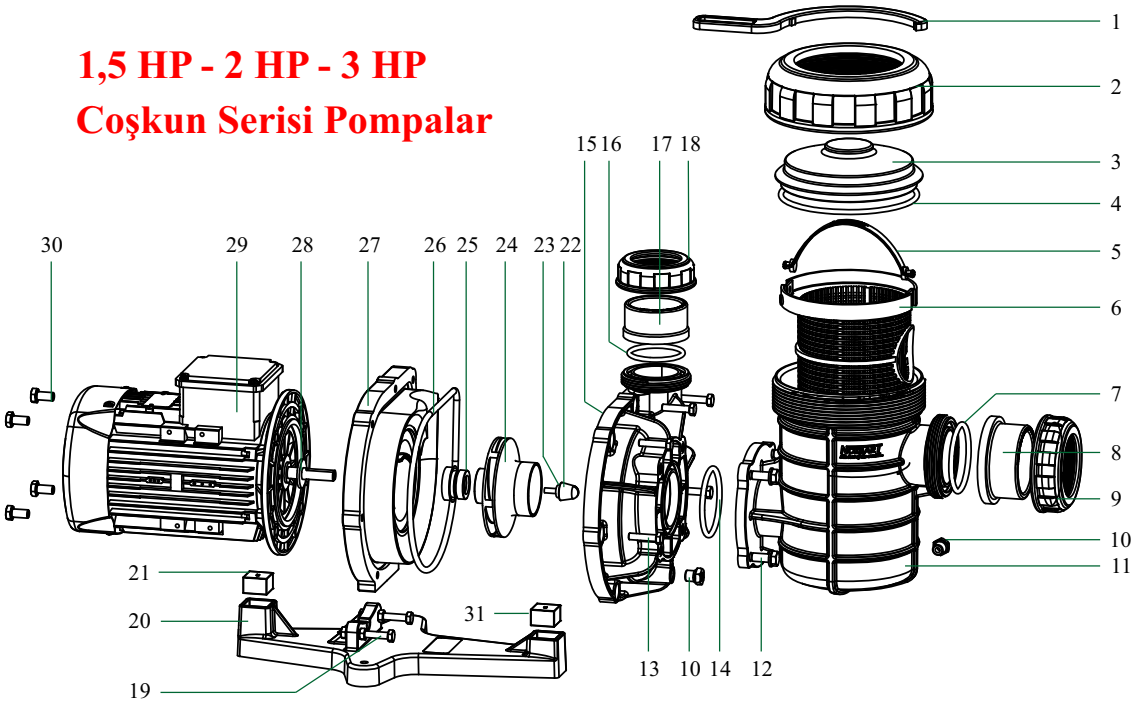

NO	PARÇA ADI	1.5 HP		2 HP		3 HP	
		KOD	FİYATI (€)	KOD	FİYATI (€)	KOD	FİYATI (€)
1	Kapak anahtarı	YPC-001	**5,27**	YPC-001	**5,27**	YPC-001	**5,27**
2	Önfiltre somunu	YPC-102	**28,75**	YPC-102	**28,75**	YPC-102	**28,75**
3	Önfiltre kapağı	YPC-103	**47,41**	YPC-103	**47,41**	YPC-103	**47,41**
4	Önfiltre kapak altı o-ringi	YPC-104	**8,28**	YPC-104	**8,28**	YPC-104	**8,28**
5	Önfiltre süzgeç sapı	PMP35-05	**6,17**	PMP35-05	**6,17**	PMP35-05	**6,17**
6	Süzgeç	YPC-106	**55,69**	YPC-106	**55,69**	YPC-106	**55,69**
7	Boru bağlantı o-ringi	YVS-709	**3,55**	YVS-709	**3,55**	YVS-709	**3,55**
8	Boru bağlantı	FKL-063	**1,09**	YPC-208	**1,73**	YPC-208	**1,73**
9	Somun	YVS-605	**4,97**	YPC-209	**6,32**	YPC-209	**6,32**
10	Önfiltre tapası	PMP35-10	**4,06**	PMP35-10	**4,06**	PMP35-10	**4,06**
11	Önfiltre gövdesi	YPC-111	**133,36**	YPC-111	**133,36**	YPC-111	**133,36**
12	Önfiltre cıvatası	YPC-112	**1,28**	YPC-112	**1,28**	YPC-112	**1,28**
13	Gövde cıvatası	YPC-113	**2,26**	YPC-113	**2,26**	YPC-113	**2,26**
14	Filtre bağlantı o-ringi	YPC-114	**3,46**	YPC-114	**3,46**	YPC-114	**3,46**
15	Ön Gövde	YPC-115	**162,86**	YPC-115	**162,86**	YPC-115	**162,86**
16	Boru bağlantı o-ringi	PMP050-07	**1,43**	PMP050-07	**1,43**	PMP050-07	**1,43**
17	Boru bağlantı	FKL-050	**1,07**	YPC-217	**2,56**	YPC-217	**2,56**
18	Somun	YVS-505	**3,69**	YPC-218	**4,74**	YPC-218	**4,74**
19	Ayak bağlantı cıvatası	YPC-119	**1,96**	YPC-119	**1,96**	YPC-119	**1,96**
20	Ayak	YPC-120	**57,95**	YPC-120	**57,95**	YPC-120	**57,95**
21	Ayak lastiği (motor altı)	YPC-221	**6,62**	YPC-121	**6,62**	YPC-121	**6,62**
22	Çark tespit cıvatası	YPS-020	**7,22**	YPS-020	**7,22**	YPS-020	**7,22**
23	Çark tespit o-ringi	PMP050-23	**1,13**	PMP050-23	**1,13**	PMP050-23	**1,13**
24	Çark	YPC-123	**57,20**	YPC-223	**62,32**	YPC-323	**63,97**
25	Mekanik salmastra	YPS-023	**88,05**	YPS-023	**88,05**	YPS-023	**88,05**
26	Gövde o-ringi	YPC-126	**15,20**	YPC-126	**15,20**	YPC-126	**15,20**
27	Arka gövde	YPC-127	**176,26**	YPC-127	**176,26**	YPC-127	**176,26**
28	Savurma halkası	PMP050-28	**1,43**	PMP050-28	**1,43**	PMP050-28	**1,43**
29	Elektrik Motoru (monofaze)	YPC-128M	**418,45**	YPC-228M	**468,12**	YPC-328M	**511,80**
	Elektrik Motoru (trifaze)	YPC-128T	**358,24**	YPC-228T	**439,52**	YPC-328T	**490,70**
30	Motor bağlantı cıvatası	YPC-130	**2,26**	YPC-130	**2,26**	YPC-130	**2,26**
31	Ayak lastiği (önfiltre altı)	YPC-121	**6,62**	YPC-121	**6,62**	YPC-121	**6,62**

DIN EN ISO 9001:2015
Zertifikat 15 100 52993
* UHE Kurucu Üyesidir.*
PLASTİK VE MAKİNA KALIP SANAYİ VE TİCARET LİMİTED ŞİRKETİ

1,5 HP - 2 HP- 3 HP
Coşkun Series Pumps

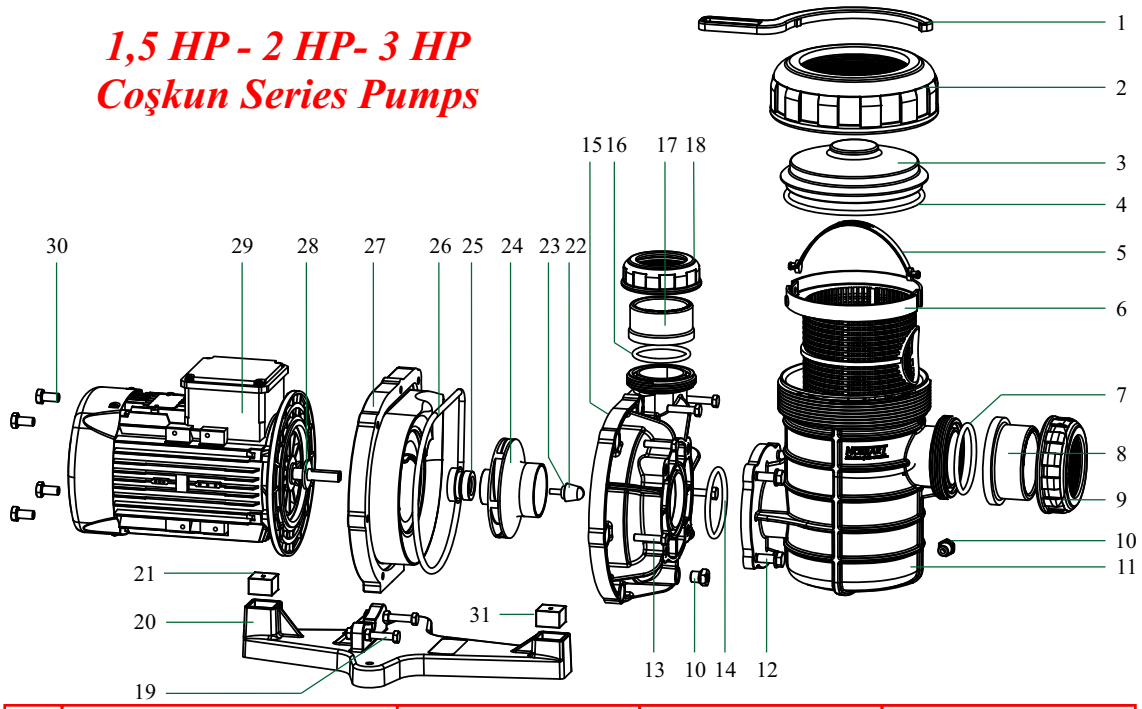

NO	PART NAME	1.5 HP		2 HP		3 HP	
		CODE	PRICE (€)	CODE	PRICE (€)	CODE	PRICE (€)
1	*Cover key*	YPC-001	**5,27**	YPC-001	**5,27**	YPC-001	**5,27**
2	*Strainer nut*	YPC-102	**28,75**	YPC-102	**28,75**	YPC-102	**28,75**
3	*Strainer cover*	YPC-103	**47,41**	YPC-103	**47,41**	YPC-103	**47,41**
4	*Strainer cover o-ring*	YPC-104	**8,28**	YPC-104	**8,28**	YPC-104	**8,28**
5	*Strainer basket handle*	PMP35-05	**6,17**	PMP35-05	**6,17**	PMP35-05	**6,17**
6	*Basket*	YPC-106	**55,69**	YPC-106	**55,69**	YPC-106	**55,69**
7	*Pipe connection o-ring*	YVS-709	**3,55**	YVS-709	**3,55**	YVS-709	**3,55**
8	*Pipe connection*	FKL-063	**1,09**	YPC-208	**1,73**	YPC-208	**1,73**
9	*Nut*	YVS-605	**4,97**	YPC-209	**6,32**	YPC-209	**6,32**
10	*Drain plug*	PMP35-10	**4,06**	PMP35-10	**4,06**	PMP35-10	**4,06**
11	*Strainer housing*	YPC-111	**133,36**	YPC-111	**133,36**	YPC-111	**133,36**
12	*Strainer bolt*	YPC-112	**1,28**	YPC-112	**1,28**	YPC-112	**1,28**
13	*Face plate bolt*	YPC-113	**2,26**	YPC-113	**2,26**	YPC-113	**2,26**
14	*Strainer o-ring*	YPC-114	**3,46**	YPC-114	**3,46**	YPC-114	**3,46**
15	*Face plate*	YPC-115	**162,86**	YPC-115	**162,86**	YPC-115	**162,86**
16	*Pipe connection o-ring*	PMP050-07	**1,43**	PMP050-07	**1,43**	PMP050-07	**1,43**
17	*Pipe connection*	FKL-050	**1,07**	YPC-217	**2,56**	YPC-217	**2,56**
18	*Nut*	YVS-505	**3,69**	YPC-218	**4,74**	YPC-218	**4,74**
19	*Mounting base connection bolts*	YPC-119	**1,96**	YPC-119	**1,96**	YPC-119	**1,96**
20	*Mounting base*	YPC-120	**57,95**	YPC-120	**57,95**	YPC-120	**57,95**
21	*Mounting base rubber (motor)*	YPC-221	**6,62**	YPC-121	**6,62**	YPC-121	**6,62**
22	*Impeller screw*	YPS-020	**7,22**	YPS-020	**7,22**	YPS-020	**7,22**
23	*Impeller o-ring*	PMP050-23	**1,13**	PMP050-23	**1,13**	PMP050-23	**1,13**
24	*Impeller*	YPC-123	**57,20**	YPC-223	**62,32**	YPC-323	**63,97**
25	*Mechanical seal*	YPS-023	**88,05**	YPS-023	**88,05**	YPS-023	**88,05**
26	*Body o-ring*	YPC-126	**15,20**	YPC-126	**15,20**	YPC-126	**15,20**
27	*Seal plate*	YPC-127	**176,26**	YPC-127	**176,26**	YPC-127	**176,26**
28	*Slinger*	PMP050-28	**1,43**	PMP050-28	**1,43**	PMP050-28	**1,43**
29	*Electric Motor (monophase)*	YPC-128M	**418,45**	YPC-228M	**468,12**	YPC-328M	**511,80**
	Electric Motor (triphase)	YPC-128T	**358,24**	YPC-228T	**439,52**	YPC-328T	**490,70**
30	*Motor bolt*	YPC-130	**2,26**	YPC-130	**2,26**	YPC-130	**2,26**
31	*Mounting base rubber (pre filter)*	YPC-121	**6,62**	YPC-121	**6,62**	YPC-121	**6,62**

İlk Seri Pompalar
1 HP - 1,5 HP - 2 HP - 3 HP

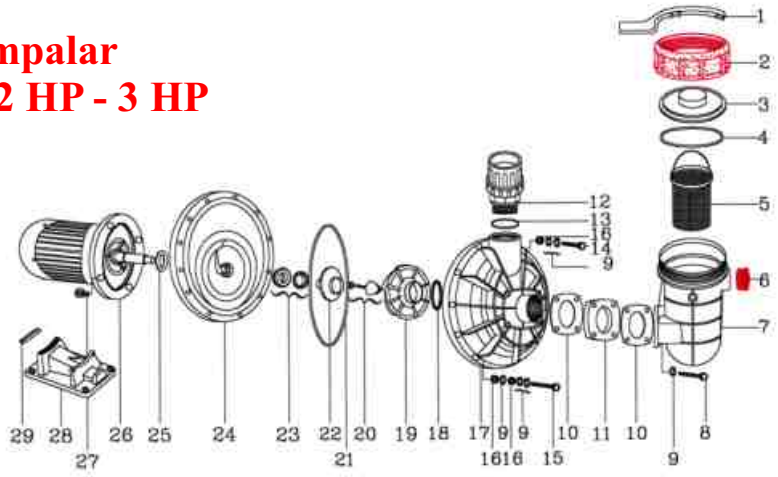

NO	PARÇA ADI	1 HP		1.5 HP		2 HP		3 HP	
		KOD	FİYATI (€)	KOD	FİYATI (€)	KOD	FİYATI (€)	KOD	FİYATI (€)
1	Kapak anahtarı	YPS-001	**5,27**	YPS-001	**5,27**	YPS-201	**5,42**	YPS-201	**5,42**
2	Önfiltre somunu	YPS-002	**27,85**	YPS-002	**27,85**	YPS-202	**28,75**	YPS-202	**28,75**
3	Önfiltre kapağı	YPS-003	**43,05**	YPS-003	**43,05**	YPS-203	**47,41**	YPS-203	**47,41**
4	Önfiltre kapak altı o-ringi	YPC-104	**8,28**	YPC-104	**8,28**	YPS-204	**8,73**	YPS-204	**8,73**
5	Süzgeç	YPS-005	**48,62**	YPS-005	**48,62**	YPS-205	**55,69**	YPS-205	**55,69**
6	Önfiltre tapası	YPS-006	-	YPS-006	-	YPS-006	-	YPS-006	-
7	Önfiltre gövdesi	YPS-007	**104,01**	YPS-007	**104,01**	YPS-207	**133,36**	YPS-207	**133,36**
8	Önfiltre cıvatası	PMP15-19	**5,27**	PMP15-19	**5,27**	PMP15-19	**5,27**	PMP15-19	**5,27**
9	M8 pul	YPS-009	**0,83**	YPS-009	**0,83**	YPS-009	**0,83**	YPS-009	**0,83**
10	Önfiltre ara contası	YPS-010	**6,02**	YPS-010	**6,02**	YPS-010	**6,02**	YPS-010	**6,02**
11	Önfiltre ara parçası	YPS-011	**8,28**	YPS-011	**8,28**	YPS-011	**8,28**	YPS-011	**8,28**
12	1½" – 2" Dıştan dişli rakor	YPS-012	-	YPS-012	-	YPS-212	-	YPS-212	-
13	Rakor o-ringi	PMP050-07	**1,43**	PMP050-07	**1,43**	PMP050-07	**1,43**	PMP050-07	**1,43**
14	Pompa gövde cıvatası	PMP35-13	**5,27**	PMP35-13	**5,27**	PMP35-13	**5,27**	PMP35-13	**5,27**
15	Pompa gövde alt cıvatası	YPS-015	**2,11**	YPS-015	**2,11**	YPS-015	**2,11**	YPS-015	**2,11**
16	Cıvatalı somunu	YPS-016	**1,28**	YPS-016	**1,28**	YPS-016	**1,28**	YPS-016	**1,28**
17	Ön gövde	YPS-017	**162,86**	YPS-017	**162,86**	YPS-017	**162,86**	YPS-017	**162,86**
18	Difüzör contası	YPS-018	**2,56**	YPS-018	**2,56**	YPS-018	**2,56**	YPS-018	**2,56**
19	Difüzör	YPS-019	**23,18**	YPS-019	**23,18**	YPS-219	**23,18**	YPS-319	**23,13**
20	Sol vida	YPS-020	**7,22**	YPS-020	**7,22**	YPS-020	**7,22**	YPS-020	**7,22**
21	Gövde o-ringi	YPS-021	**15,20**	YPS-021	**15,20**	YPS-021	**15,20**	YPS-021	**15,20**
22	Çark	YPS-022	**57,65**	YPS-122	**57,65**	YPS-222	**63,97**	YPS-322	**63,97**
23	Mekanik seramik salmastra	YPS-023	**88,05**	YPS-023	**88,05**	YPS-023	**62,01**	YPS-023	**62,01**
24	Arka gövde	YPS-024	**176,26**	YPS-024	**176,26**	YPS-024	**176,26**	YPS-024	**176,26**
25	Savurma halkası	YPS-025	**1,43**	YPS-025	**1,43**	YPS-025	**1,43**	YPS-025	**1,43**
26	Elektrik motoru 0,75 KW Tek faz (monofaze) 1,1 KW Tek faz (monofaze) 1,5 KW Tek faz (monofaze) 2,2 KW Tek faz (monofaze) 0,75 KW Üç faz (trifaze) 1,1 KW Üç faz (trifaze) 1,5 KW Üç faz (trifaze) 2,2 KW Üç faz (trifaze)	YPS-026M YPS-026T	**361,25** **326,63**	YPS-126M YPS-126T	**361,25** **326,63**	YPS-226M YPS-226T	**468,12** **439,60**	YPS-326M YPS-326T	**511,77** **490,70**
27	Motor cıvatası	YPS-027	**2,26**	YPS-027	**2,26**	YPS-027	**2,26**	YPS-027	**2,26**
28	Ayak	YPS-028	**57,95**	YPS-028	**57,95**	YPS-028	**57,95**	YPS-028	**57,95**
29	Ayak lastiği	YPS-029	**5,27**	YPS-029	**5,27**	YPS-029	**5,27**	YPS-029	**5,27**

İlk Series Pumps
1 HP - 1,5 HP - 2 HP - 3 HP

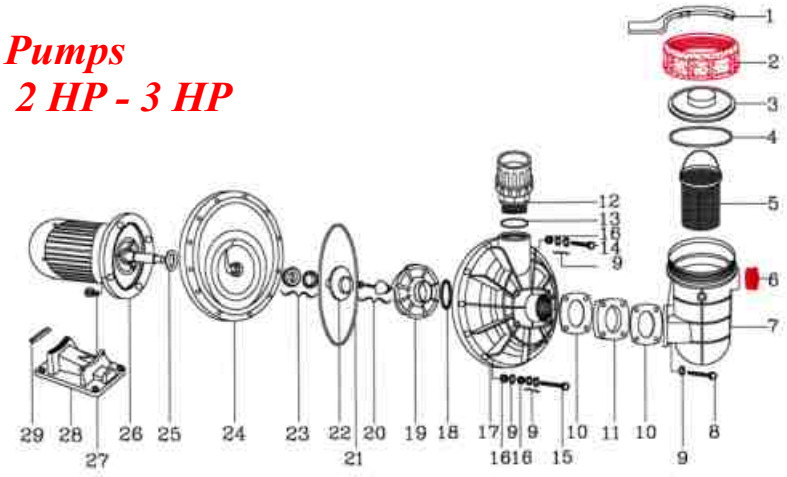

NO	PART NAME	1 HP		1.5 HP		2 HP		3 HP	
		CODE	PRICE € / UNT	CODE	PRICE € / UNT	CODE	PRICE € / UNT	CODE	PRICE € / UNT
1	*Cover key*	YPS-001	**5,27**	YPS-001	**5,27**	YPS-201	**5,42**	YPS-201	**5,42**
2	*Strainer nut*	YPS-002	**27,85**	YPS-002	**27,85**	YPS-202	**28,75**	YPS-202	**28,75**
3	*Strainer cover*	YPS-003	**43,05**	YPS-003	**43,05**	YPS-203	**47,41**	YPS-203	**47,41**
4	*Strainer cover o-ring*	YPC-104	**8,28**	YPC-104	**8,28**	YPS-204	**8,73**	YPS-204	**8,73**
5	*Basket*	YPS-005	**48,62**	YPS-005	**48,62**	YPS-205	**55,69**	YPS-205	**55,69**
6	*Strainer plug*	YPS-006	-	YPS-006	-	YPS-006	-	YPS-006	-
7	*Strainer housing*	YPS-007	**104,01**	YPS-007	**104,01**	YPS-207	**133,36**	YPS-207	**133,36**
8	*Strainer cap screw*	PMP15-19	**5,27**	PMP15-19	**5,27**	PMP15-19	**5,27**	PMP15-19	**5,27**
9	*M8 washer*	YPS-009	**0,83**	YPS-009	**0,83**	YPS-009	**0,83**	YPS-009	**0,83**
10	*Strainer gasket*	YPS-010	**6,02**	YPS-010	**6,02**	YPS-010	**6,02**	YPS-010	**6,02**
11	*Strainer intermediate part*	YPS-011	**8,28**	YPS-011	**8,28**	YPS-011	**8,28**	YPS-011	**8,28**
12	*1 1/2" – 2" Ext. threaded union*	YPS-012	-	YPS-012	-	YPS-212	-	YPS-212	-
13	*Union o-ring*	PMP050-07	**1,43**	PMP050-07	**1,43**	PMP050-07	**1,43**	PMP050-07	**1,43**
14	*Face plate screw*	PMP35-13	**5,27**	PMP35-13	**5,27**	PMP35-13	**5,27**	PMP35-13	**5,27**
15	*Face plate bottom screw*	YPS-015	**2,11**	YPS-015	**2,11**	YPS-015	**2,11**	YPS-015	**2,11**
16	*Screw nut*	YPS-016	**1,28**	YPS-016	**1,28**	YPS-016	**1,28**	YPS-016	**1,28**
17	*Face plate*	YPS-017	**162,86**	YPS-017	**162,86**	YPS-017	**162,86**	YPS-017	**162,86**
18	*Diffuser gasket*	YPS-018	**2,56**	YPS-018	**2,56**	YPS-018	**2,56**	YPS-018	**2,56**
19	*Diffuser*	YPS-019	**23,18**	YPS-019	**23,18**	YPS-219	**23,18**	YPS-319	**23,13**
20	*Screw*	YPS-020	**7,22**	YPS-020	**7,22**	YPS-020	**7,22**	YPS-020	**7,22**
21	*O-ring body*	YPS-021	**15,20**	YPS-021	**15,20**	YPS-021	**15,20**	YPS-021	**15,20**
22	*Impeller*	YPS-022	**57,65**	YPS-122	**57,65**	YPS-222	**63,97**	YPS-322	**63,97**
23	*Mechanical seal*	YPS-023	**88,05**	YPS-023	**88,05**	YPS-023	**62,01**	YPS-023	**62,01**
24	*Seal plate*	YPS-024	**176,26**	YPS-024	**176,26**	YPS-024	**176,26**	YPS-024	**176,26**
25	*Slinger*	YPS-025	**1,43**	YPS-025	**1,43**	YPS-025	**1,43**	YPS-025	**1,43**
26	*Electric motor* *0,75 KW Monophase* *1,1 KW Monophase* *1,5 KW Monophase* *2,2 KW Monophase* *0,75 KW Triphase* *1,1 KW Triphase* *1,5 KW Triphase* *2,2 KW Triphase*	YPS-026M YPS-026T	**361,25** **326,63**	YPS-126M YPS-126T	**361,25** **326,63**	YPS-226M YPS-226T	**468,12** **439,60**	YPS-326M YPS-326T	**511,77** **490,70**
27	*Motor screw*	YPS-027	**2,26**	YPS-027	**2,26**	YPS-027	**2,26**	YPS-027	**2,26**
28	*Mounting base*	YPS-028	**57,95**	YPS-028	**57,95**	YPS-028	**57,95**	YPS-028	**57,95**
29	*Pad, rubber*	YPS-029	**5,27**	YPS-029	**5,27**	YPS-029	**5,27**	YPS-029	**5,27**

1,5 HP - 2 HP - 3 HP
Huzur Serisi Pompalar

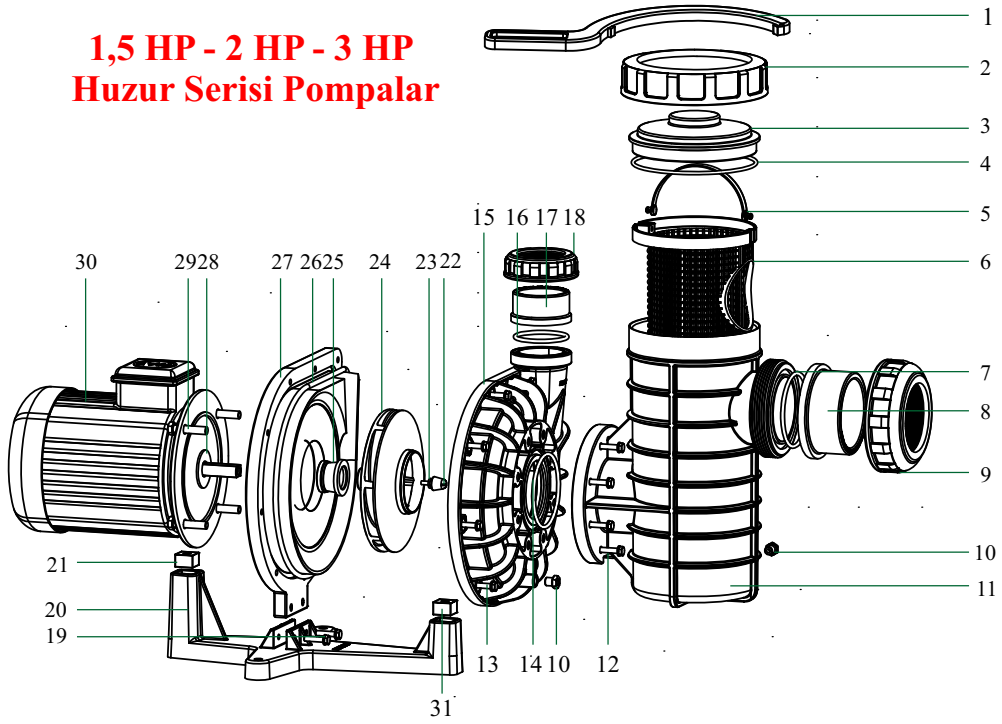

NO	PARÇA ADI	1.5 HP		2 HP		3 HP	
		KOD	FİYATI(€)	KOD	FİYATI(€)	KOD	FİYATI(€)
1	Kapak anahtarı	YPS-201	**5,42**	YPS-201	**5,42**	YPS-201	**5,42**
2	Önfiltre somunu	YPS-202	**28,75**	YPS-202	**28,75**	YPS-202	**28,75**
3	Önfiltre kapağı	PMP35-03	**51,33**	PMP35-03	**51,33**	PMP35-03	**51,33**
4	Önfiltre kapak altı o-ringi	PMP35-04	**10,24**	PMP35-04	**10,24**	PMP35-04	**10,24**
5	Önfiltre süzgeç sapı	PMP35-05	**6,17**	PMP35-05	**6,17**	PMP35-05	**6,17**
6	Süzgeç	PMP35-06	**101,15**	PMP35-06	**101,15**	PMP35-06	**101,15**
7	Boru bağlantı o-ringi	PMP35-07	**7,53**	PMP35-07	**7,53**	PMP35-07	**7,53**
8	Boru bağlantı	FKL-090	**1,79**	FKL-090	**1,79**	FKL-090	**1,79**
9	Somun	YVS-805	**13,77**	YVS-805	**13,77**	YVS-805	**13,77**
10	Önfiltre tapası	PMP35-10	**4,06**	PMP35-10	**4,06**	PMP35-10	**4,06**
11	Önfiltre gövdesi	PMP35-11	**402,64**	PMP15-11	**402,64**	PMP15-11	**402,64**
12	Önfiltre cıvatası	PMP35-12	**6,17**	PMP15-12	**6,17**	PMP15-12	**6,17**
13	Gövde cıvatası	YPC-113	**2,26**	YPC-113	**2,26**	YPC-113	**2,26**
14	Filtre bağlantı o-ringi	PMP35-07	**7,53**	PMP35-07	**7,53**	PMP35-07	**7,53**
15	Ön Gövde	PMP15-15	**365,31**	PMP15-15	**365,31**	PMP15-15	**365,31**
16	Boru bağlantı o-ringi	YVS-709	**3,55**	YVS-709	**3,55**	YVS-709	**3,55**
17	Boru bağlantı	PMP15-17	**8,58**	PMP15-17	**8,58**	PMP15-17	**8,58**
18	Somun	PMP15-18	**12,04**	PMP15-18	**12,04**	PMP15-18	**12,04**
19	Ayak bağlantı cıvatası	PMP15-19	**5,27**	PMP15-19	**5,27**	PMP15-19	**5,27**
20	Ayak	PMP15-20	**91,37**	PMP15-20	**91,37**	PMP15-20	**91,37**
21	Ayak lastiği (motor altı)	PMP15-31	**12,94**	PMP35-21	**10,24**	PMP35-21	**10,24**
22	Çark tespit cıvatası	YPS-020	**7,22**	YPS-020	**7,22**	YPS-020	**7,22**
23	Çark tespit o-ringi	PMP15-23	**1,43**	PMP15-23	**1,43**	PMP15-23	**1,43**
24	Çark	PMP15-24	**132,16**	PMP20-24	**132,16**	PMP30-24	**132,16**
25	Mekanik salmastra	PMP35-27	**226,08**	PMP35-27	**226,08**	PMP35-27	**226,08**
26	Gövde o-ringi	PMP15-26	**20,92**	PMP15-26	**20,92**	PMP15-26	**20,92**
27	Arka gövde	PMP15-27	**339,12**	PMP15-27	**339,12**	PMP30-27	**339,12**
28	Savurma halkası	PMP35-30	**4,06**	PMP35-30	**4,06**	PMP35-30	**4,06**
29	Elektrik Motoru (monofaze)	PMP15-29M	**573,78**	PMP20-29M	**687,58**	PMP30-29M	-
	Elektrik Motoru (trifaze)	PMP15-29T	**515,23**	PMP20-29T	**564,30**	PMP30-29T	**693,75**
30	Motor bağlantı cıvatası	PMP15-30	**5,27**	PMP15-30	**5,27**	YPC-130	**5,27**
31	Ayak lastiği (önfiltre altı)	YPC-121	**6,62**	YPC-121	**6,62**	YPC-121	**6,62**

1,5 HP - 2 HP - 3 HP
Huzur Series Pumps

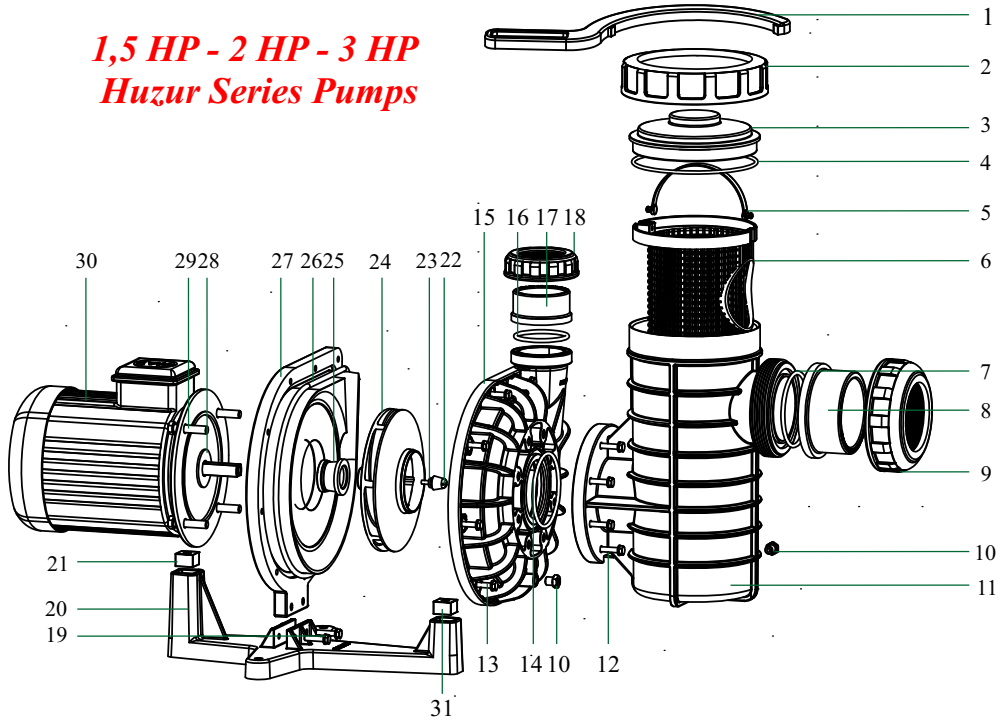

NO	PART NAME	1.5 HP		2 HP		3 HP	
		CODE	PRICE (€)	CODE	PRICE (€)	CODE	PRICE (€)
1	*Cover key*	YPS-201	**5,42**	YPS-201	**5,42**	YPS-201	**5,42**
2	*Strainer nut*	YPS-202	**28,75**	YPS-202	**28,75**	YPS-202	**28,75**
3	*Strainer cover*	PMP35-03	**51,33**	PMP35-03	**51,33**	PMP35-03	**51,33**
4	*Strainer cover o-ring*	PMP35-04	**10,24**	PMP35-04	**10,24**	PMP35-04	**10,24**
5	*Strainer basket handle*	PMP35-05	**6,17**	PMP35-05	**6,17**	PMP35-05	**6,17**
6	*Basket*	PMP35-06	**101,15**	PMP35-06	**101,15**	PMP35-06	**101,15**
7	*Pipe connection o-ring*	PMP35-07	**7,53**	PMP35-07	**7,53**	PMP35-07	**7,53**
8	*Pipe connection*	FKL-090	**1,79**	FKL-090	**1,79**	FKL-090	**1,79**
9	*Nut*	YVS-805	**13,77**	YVS-805	**13,77**	YVS-805	**13,77**
10	*Drain plug*	PMP35-10	**4,06**	PMP35-10	**4,06**	PMP35-10	**4,06**
11	*Strainer housing*	PMP35-11	**402,64**	PMP15-11	**402,64**	PMP15-11	**402,64**
12	*Strainer bolt*	PMP35-12	**6,17**	PMP15-12	**6,17**	PMP15-12	**6,17**
13	*Face plate bolt*	YPC-113	**2,26**	YPC-113	**2,26**	YPC-113	**2,26**
14	*Strainer o-ring*	PMP35-07	**7,53**	PMP35-07	**7,53**	PMP35-07	**7,53**
15	*Face plate*	PMP15-15	**365,31**	PMP15-15	**365,31**	PMP15-15	**365,31**
16	*Pipe connection o-ring*	YVS-709	**3,55**	YVS-709	**3,55**	YVS-709	**3,55**
17	*Pipe connection*	PMP15-17	**8,58**	PMP15-17	**8,58**	PMP15-17	**8,58**
18	*Nut*	PMP15-18	**12,04**	PMP15-18	**12,04**	PMP15-18	**12,04**
19	*Mounting base connection bolts*	PMP15-19	**5,27**	PMP15-19	**5,27**	PMP15-19	**5,27**
20	*Mounting base*	PMP15-20	**91,37**	PMP15-20	**91,37**	PMP15-20	**91,37**
21	*Mounting base rubber*	PMP15-31	**12,94**	PMP35-21	**10,24**	PMP35-21	**10,24**
22	*Impeller screw*	YPS-020	**7,22**	YPS-020	**7,22**	YPS-020	**7,22**
23	*Impeller o-ring*	PMP15-23	**1,43**	PMP15-23	**1,43**	PMP15-23	**1,43**
24	*Impeller*	PMP15-24	**132,16**	PMP20-24	**132,16**	PMP30-24	**132,16**
25	*Mechanical seal*	PMP35-27	**226,08**	PMP35-27	**226,08**	PMP35-27	**226,08**
26	*Body o-ring*	PMP15-26	**20,92**	PMP15-26	**20,92**	PMP15-26	**20,92**
27	*Seal plate*	PMP15-27	**339,12**	PMP15-27	**339,12**	PMP30-27	**339,12**
28	*Slinger*	PMP35-30	**4,06**	PMP35-30	**4,06**	PMP35-30	**4,06**
29	*Electric Motor (monophaze)*	PMP15-29M	**573,78**	PMP20-29M	**687,58**	PMP30-29M	-
	Electric Motor (triphaze)	PMP15-29T	**515,23**	PMP20-29T	**564,30**	PMP30-29T	**693,75**
30	*Motor bolt*	PMP15-30	**5,27**	PMP15-30	**5,27**	YPC-130	**5,27**
31	*Mounting base rubber*	YPC-121	**6,62**	YPC-121	**6,62**	YPC-121	**6,62**

3,5 HP - 4,5 HP - 5,5 HP
Süper Taşkın Serisi Pompalar

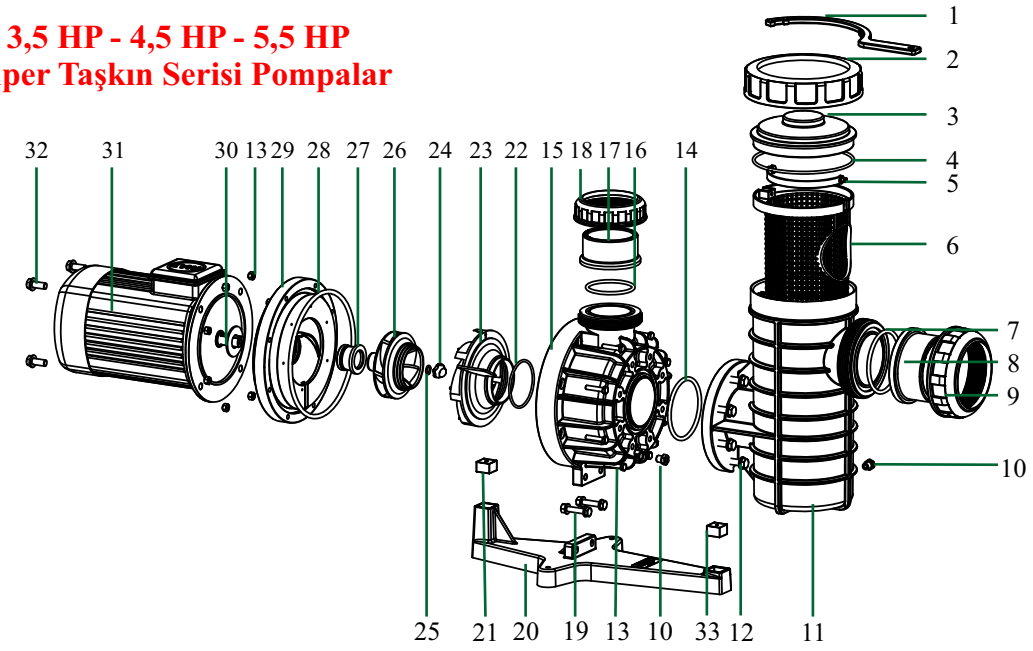

NO	PARÇA ADI	3.5 HP		4.5 HP		5.5 HP	
		KOD	FİYATI (€)	KOD	FİYATI (€)	KOD	FİYATI (€)
1	Kapak anahtarı	YPS-201	**5,42**	YPS-201	**5,42**	YPS-201	**5,42**
2	Önfiltre somunu	YPS-202	**28,75**	YPS-202	**28,75**	YPS-202	**28,75**
3	Önfiltre kapağı	PMP35-03	**51,33**	PMP35-03	**51,33**	PMP35-03	**51,33**
4	Önfiltre kapak altı o-ringi	PMP35-04	**10,24**	PMP35-04	**10,24**	PMP35-04	**10,24**
5	Önfiltre süzgeç sapı	PMP35-05	**6,17**	PMP35-05	**6,17**	PMP35-05	**6,17**
6	Süzgeç	PMP35-06	**101,15**	PMP35-06	**101,15**	PMP35-06	**101,15**
7	Boru bağlantı o-ringi	PMP35-07	**7,53**	PMP35-07	**7,53**	PMP35-07	**7,53**
8	Boru bağlantı	PMP35-08	**12,64**	PMP35-08	**12,64**	PMP35-08	**12,64**
9	Somun	PMP35-09	**16,41**	PMP35-09	**16,41**	PMP35-09	**16,41**
10	Önfiltre tapası	PMP35-10	**4,06**	PMP35-10	**4,06**	PMP35-10	**4,06**
11	Önfiltre gövdesi	PMP35-11	**402,64**	PMP35-11	**402,64**	PMP35-11	**402,64**
12	Önfiltre civatası	PMP35-12	**6,17**	PMP35-12	**6,17**	PMP35-12	**6,17**
13	Gövde civatası	PMP35-13	**5,27**	PMP35-13	**5,27**	PMP35-13	**5,27**
14	Filtre bağlantı o-ringi	PMP35-07	**7,53**	PMP35-07	**7,53**	PMP35-07	**7,53**
15	Ön Gövde	PMP35-15	**287,27**	PMP35-15	**287,27**	PMP35-15	**287,27**
16	Boru bağlantı o-ringi	PMP35-16	**6,77**	PMP35-16	**6,77**	PMP35-16	**6,77**
17	Boru bağlantı	PMP35-17	**6,77**	PMP35-17	**6,77**	PMP35-17	**6,77**
18	Somun	PMP35-18	**12,34**	PMP35-18	**12,34**	PMP35-18	**12,34**
19	Ayak bağlantı civatası	PMP35-19	**8,28**	PMP35-19	**8,28**	PMP35-19	**8,28**
20	Ayak	PMP35-20	**71,95**	PMP35-20	**71,95**	PMP35-20	**71,95**
21	Ayak lastiği (motor altı)	PMP35-21	**10,24**	YPC-121	**6,62**	YPC-121	**6,62**
22	Difüzör o-ringi	PMP35-22	**8,28**	PMP35-22	**8,28**	PMP35-22	**8,28**
23	Difüzör	PMP35-23	**45,16**	PMP35-23	**45,16**	PMP35-23	**45,16**
24	Çark tespit civatası	PMPS35-24	**10,24**	PMPS35-24	**10,24**	PMPS35-24	**10,24**
25	Çark tespit o-ringi	PMP75-23	**1,43**	PMP75-23	**1,43**	PMP75-23	**1,43**
26	Çark	PMPS35-26	**104,01**	PMPS45-26	**108,68**	PMPS55-26	**113,04**
27	Mekanik salmastra	PMP35-27	**226,08**	PMP35-27	**226,08**	PMP35-27	**226,08**
28	Gövde o-ringi	PMP35-28	**16,41**	PMP35-28	**16,41**	PMP35-28	**16,41**
29	Arka gövde	PMP35-29	**267,17**	PMP55-29	**267,17**	PMP55-29	**267,17**
30	Savurma halkası	PMP35-30	**4,06**	PMP35-30	**4,06**	PMP35-30	**4,06**
31	Elektrik Motoru (trifaze)	PMPS35-31	**651,15**	PMPS45-31	**651,15**	PMPS55-31	**802,90**
32	Motor bağlantı cıvatası	PMP35-32	**4,06**	PMP35-32	**4,06**	PMP35-32	**4,06**
33	Ayak lastiği (filtre altı)	YPC-121	**6,62**	YPC-121	**6,62**	YPC-121	**6,62**

3,5 HP - 4,5 HP - 5,5 HP
Super Taşkın Series Pumps

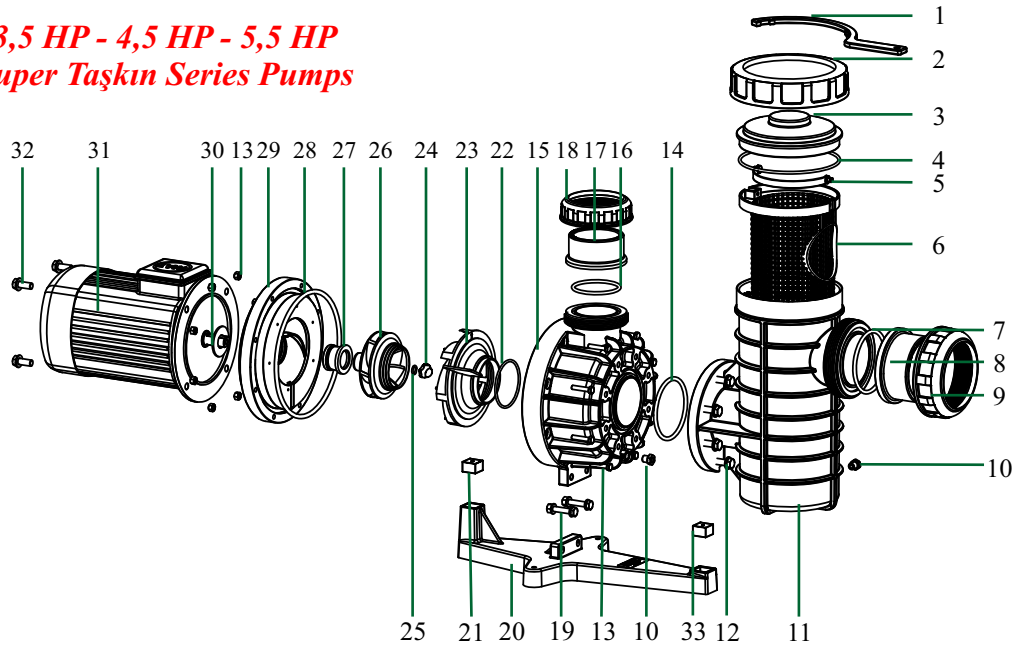

NO	*PART NAME*	3.5 HP		4.5 HP		5.5 HP	
		CODE	PRICE (€)	CODE	PRICE (€)	CODE	PRICE (€)
1	*Cover key*	YPS-201	**5,42**	YPS-201	**5,42**	YPS-201	**5,42**
2	*Strainer nut*	YPS-202	**28,75**	YPS-202	**28,75**	YPS-202	**28,75**
3	*Strainer cover*	PMP35-03	**51,33**	PMP35-03	**51,33**	PMP35-03	**51,33**
4	*Strainer cover o-ring*	PMP35-04	**10,24**	PMP35-04	**10,24**	PMP35-04	**10,24**
5	*Strainer basket handle*	PMP35-05	**6,17**	PMP35-05	**6,17**	PMP35-05	**6,17**
6	*Basket*	PMP35-06	**101,15**	PMP35-06	**101,15**	PMP35-06	**101,15**
7	*Pipe connection o-ring*	PMP35-07	**7,53**	PMP35-07	**7,53**	PMP35-07	**7,53**
8	*Pipe connection*	PMP35-08	**12,64**	PMP35-08	**12,64**	PMP35-08	**12,64**
9	*Nut*	PMP35-09	**16,41**	PMP35-09	**16,41**	PMP35-09	**16,41**
10	*Drain plug*	PMP35-10	**4,06**	PMP35-10	**4,06**	PMP35-10	**4,06**
11	*Strainer housing*	PMP35-11	**402,64**	PMP35-11	**402,64**	PMP35-11	**402,64**
12	*Strainer bolt*	PMP35-12	**6,17**	PMP35-12	**6,17**	PMP35-12	**6,17**
13	*Face plate bolt*	PMP35-13	**5,27**	PMP35-13	**5,27**	PMP35-13	**5,27**
14	*Strainer o-ring*	PMP35-07	**7,53**	PMP35-07	**7,53**	PMP35-07	**7,53**
15	*Face plate*	PMP35-15	**287,27**	PMP35-15	**287,27**	PMP35-15	**287,27**
16	*Pipe connection o-ring*	PMP35-16	**6,77**	PMP35-16	**6,77**	PMP35-16	**6,77**
17	*Pipe connection*	PMP35-17	**6,77**	PMP35-17	**6,77**	PMP35-17	**6,77**
18	*Nut*	PMP35-18	**12,34**	PMP35-18	**12,34**	PMP35-18	**12,34**
19	*Mounting base connection bolts*	PMP35-19	**8,28**	PMP35-19	**8,28**	PMP35-19	**8,28**
20	*Mounting base*	PMP35-20	**71,95**	PMP35-20	**71,95**	PMP35-20	**71,95**
21	*Mounting base rubber (motor)*	PMP35-21	**10,24**	YPC-121	**6,62**	YPC-121	**6,62**
22	*Diffuser o-ring*	PMP35-22	**8,28**	PMP35-22	**8,28**	PMP35-22	**8,28**
23	*Diffuser*	PMP35-23	**45,16**	PMP35-23	**45,16**	PMP35-23	**45,16**
24	*Impeller screw*	PMPS35-24	**10,24**	PMPS35-24	**10,24**	PMPS35-24	**10,24**
25	*Impeller o-ring*	PMP75-23	**1,43**	PMP75-23	**1,43**	PMP75-23	**1,43**
26	*Impeller*	PMPS35-26	**104,01**	PMPS45-26	**108,68**	PMPS55-26	**113,04**
27	*Mechanical seal*	PMP35-27	**226,08**	PMP35-27	**226,08**	PMP35-27	**226,08**
28	*Body o-ring*	PMP35-28	**16,41**	PMP35-28	**16,41**	PMP35-28	**16,41**
29	*Seal plate*	PMP35-29	**267,17**	PMP55-29	**267,17**	PMP55-29	**267,17**
30	*Slinger*	PMP35-30	**4,06**	PMP35-30	**4,06**	PMP35-30	**4,06**
31	*Electric Motor (Triphase)*	PMPS35-31	**651,15**	PMPS45-31	**651,15**	PMPS55-31	**802,90**
32	*Motor bolt*	PMP35-32	**4,06**	PMP35-32	**4,06**	PMP35-32	**4,06**
33	*Mounting base rubber (pre filter)*	YPC-121	**6,62**	YPC-121	**6,62**	YPC-121	**6,62**

7,5 HP - 10 HP
Tufan Serisi Pompalar

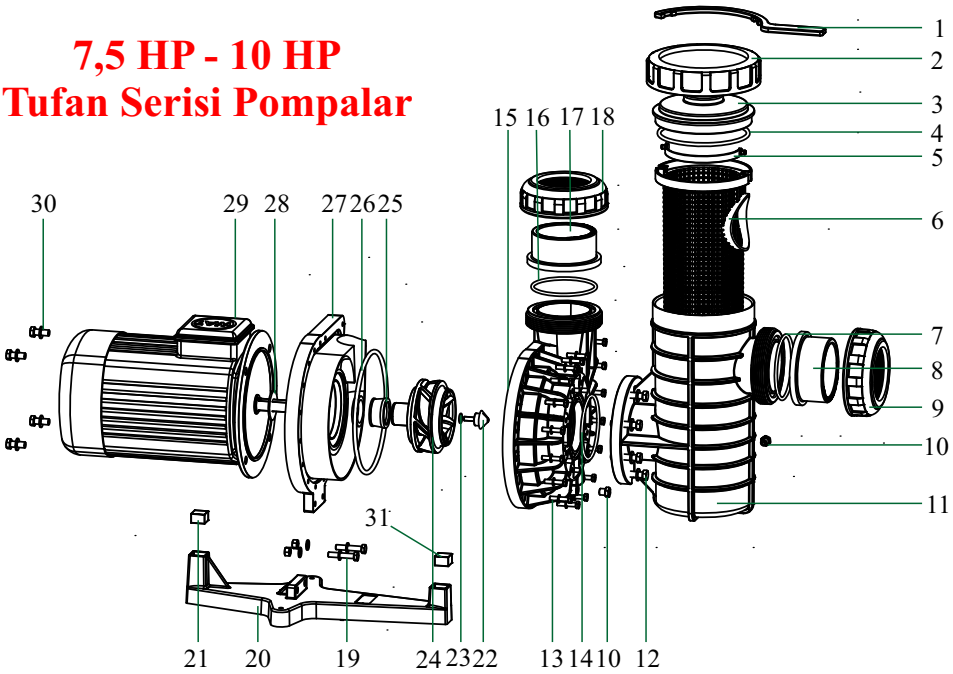

NO	PARÇA ADI	7.5 HP		10 HP	
		KOD	FİYATI (€)	KOD	FİYATI (€)
1	Kapak anahtarı	YPS-201	**5,42**	YPS-201	**5,42**
2	Önfiltre somunu	YPS-202	**28,75**	YPS-202	**28,75**
3	Önfiltre kapağı	PMP35-03	**51,33**	PMP35-03	**51,33**
4	Önfiltre kapak altı o-ringi	PMP35-04	**10,24**	PMP35-04	**10,24**
5	Önfiltre süzgeç sapı	PMP35-05	**6,17**	PMP35-05	**6,17**
6	Süzgeç	PMP35-06	**101,15**	PMP35-06	**101,15**
7	Boru bağlantı o-ringi	PMP35-07	**7,23**	PMP35-07	**7,23**
8	Boru bağlantı	PMP35-08	**12,64**	PMP35-08	**12,64**
9	Somun	PMP35-09	**16,41**	PMP35-09	**16,41**
10	Önfiltre tapası	PMP35-10	**4,06**	PMP35-10	**4,06**
11	Önfiltre gövdesi	PMP35-11	**402,64**	PMP35-11	**402,64**
12	Önfiltre cıvatası	PMP35-12	**6,17**	PMP35-12	**6,17**
13	Gövde cıvatası	PMP15-19	**5,27**	PMP15-19	**5,27**
14	Filtre bağlantı o-ringi	PMP35-07	**7,53**	PMP35-07	**7,53**
15	Ön Gövde	PMP75-15	**402,64**	PMP75-15	**402,64**
16	Boru bağlantı o-ringi	PMP35-07	**7,53**	PMP35-07	**7,53**
17	Boru bağlantı	PMP35-08	**12,64**	PMP35-08	**12,64**
18	Somun	PMP35-09	**16,41**	PMP35-09	**16,41**
19	Ayak bağlantı cıvatası	PMP35-19	**8,28**	PMP35-19	**8,28**
20	Ayak	PMP75-20	**71,95**	PMP75-20	**71,95**
21	Ayak lastiği(motor altı)	PMP35-21	**10,24**	PMP35-21	**10,24**
22	Çark tespit cıvatası	PMP75-22	**10,24**	PMP75-22	**10,24**
23	Çark tespit o-ringi	PMP10-23	**1,13**	PMP10-23	**1,13**
24	Çark	PMP75-24	**180,93**	PMP10-24	**180,93**
25	Mekanik salmastra	PMP75-25	**300,00**	PMP75-25	**300,00**
26	Gövde o-ringi	PMP75-26	**16,41**	PMP75-26	**16,41**
27	Arka gövde	PMP75-27	**300,29**	PMP75-27	**300,29**
28	Savurma halkası	PMP75-28	**4,97**	PMP75-28	**4,97**
29	Elektrik Motoru (trifaze)	PMP75-29	**1193,32**	PMP10-29	**1534,55**
30	Motor bağlantı cıvatası	PMP75-30	**4,21**	PMP75-30	**4,21**
31	Ayak lastiği(filtre altı)	YPC-121	**6,62**	YPC-121	**6,62**

7,5 HP - 10 HP
Tufan Series Pumps

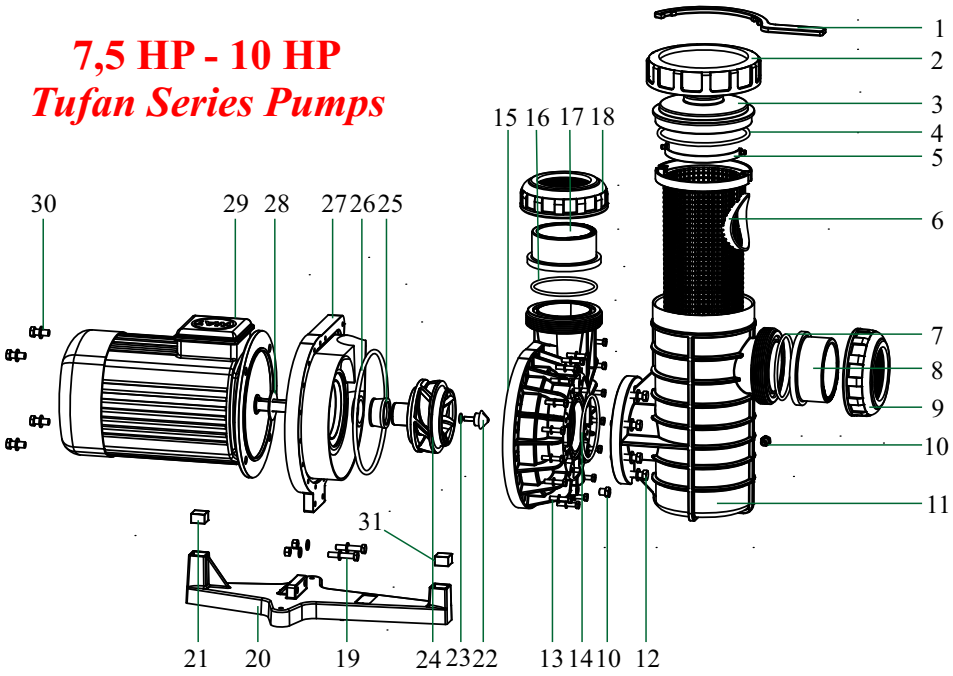

NO	PART NAME	7.5 HP		10 HP	
		CODE	PRICE (€)	CODE	PRICE (€)
1	*Cover key*	YPS-201	**5,42**	YPS-201	**5,42**
2	*Strainer nut*	YPS-202	**28,75**	YPS-202	**28,75**
3	*Strainer cover*	PMP35-03	**51,33**	PMP35-03	**51,33**
4	*Strainer cover o-ring*	PMP35-04	**10,24**	PMP35-04	**10,24**
5	*Strainer basket handle*	PMP35-05	**6,17**	PMP35-05	**6,17**
6	*Basket*	PMP35-06	**101,15**	PMP35-06	**101,15**
7	*Pipe connection o-ring*	PMP35-07	**7,23**	PMP35-07	**7,23**
8	*Pipe connection*	PMP35-08	**12,64**	PMP35-08	**12,64**
9	*Nut*	PMP35-09	**16,41**	PMP35-09	**16,41**
10	*Drain plug*	PMP35-10	**4,06**	PMP35-10	**4,06**
11	*Strainer housing*	PMP35-11	**402,64**	PMP35-11	**402,64**
12	*Strainer bolt*	PMP35-12	**6,17**	PMP35-12	**6,17**
13	*Face plate bolt*	PMP15-19	**5,27**	PMP15-19	**5,27**
14	*Strainer o-ring*	PMP35-07	**7,53**	PMP35-07	**7,53**
15	*Face plate*	PMP75-15	**402,64**	PMP75-15	**402,64**
16	*Pipe connection o-ring*	PMP35-07	**7,53**	PMP35-07	**7,53**
17	*Pipe connection*	PMP35-08	**12,64**	PMP35-08	**12,64**
18	*Nut*	PMP35-09	**16,41**	PMP35-09	**16,41**
19	*Mounting base connection bolts*	PMP35-19	**8,28**	PMP35-19	**8,28**
20	*Mounting base*	PMP75-20	**71,95**	PMP75-20	**71,95**
21	*Mounting base rubber (motor)*	PMP35-21	**10,24**	PMP35-21	**10,24**
22	*Impeller screw*	PMP75-22	**10,24**	PMP75-22	**10,24**
23	*Impeller o-ring*	PMP10-23	**1,13**	PMP10-23	**1,13**
24	*Impeller*	PMP75-24	**180,93**	PMP10-24	**180,93**
25	*Mechanical seal*	PMP75-25	**300,00**	PMP75-25	**300,00**
26	*Body o-ring*	PMP75-26	**16,41**	PMP75-26	**16,41**
27	*Seal plate*	PMP75-27	**300,29**	PMP75-27	**300,29**
28	*Slinger*	PMP75-28	**4,97**	PMP75-28	**4,97**
29	*Electric Motor (Triphase)*	PMP75-29	**1193,32**	PMP10-29	**1534,55**
30	*Motor bolt*	PMP75-30	**4,21**	PMP75-30	**4,21**
31	*Mounting base rubber (pre filter)*	YPC-121	**6,62**	YPC-121	**6,62**

YENİ NEW

7,5 HP - 10 HP - 12,5 HP
Süper Tufan Serisi Pompalar

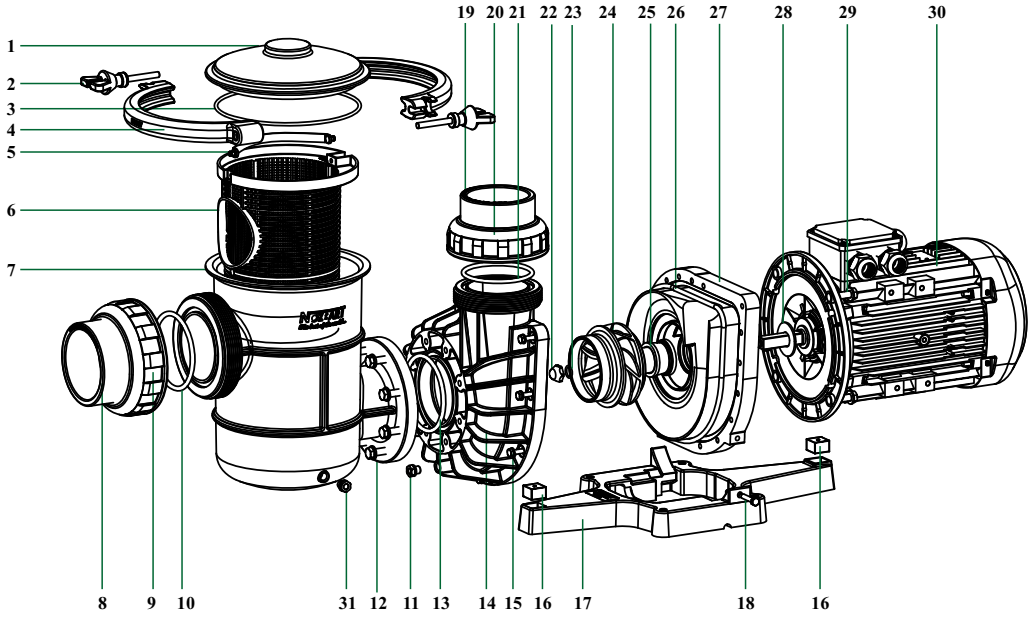

NO	PARÇA ADI	7.5 HP		10 HP		12.5 HP	
		KOD	FİYATI (€)	KOD	FİYATI (€)	KOD	FİYATI (€)
1	Önfiltre kapağı	PMP75-01	**82,18**	PMP75-01	**82,18**	PMP75-01	**82,18**
2	Önfiltre çember kelebeği	PMP75-02	**23,93**	PMP75-02	**23,93**	PMP75-02	**23,93**
3	Önfiltre kapak altı o-ringi	PMP75-03	**14,75**	PMP75-03	**14,75**	PMP75-03	**14,75**
4	Önfiltre kapak çemberi	PMP75-04	**55,39**	PMP75-04	**55,39**	PMP75-04	**55,39**
5	Önfiltre süzgeç sapı	PMP75-05	**6,17**	PMP75-05	**6,17**	PMP75-05	**6,17**
6	Süzgeç	PMP75-06	**208,62**	PMP75-06	**208,62**	PMP75-06	**208,62**
7	Önfiltre gövdesi	PMP75-07	**720,69**	PMP75-07	**720,69**	PMP75-07	**720,69**
8	Boru bağlantı	FKL-110	**3,76**	FKL-125	**3,83**	FKL-125	**3,83**
9	Somun	PMP75-09	**16,41**	PMP10-09	**16,41**	PMP10-09	**16,41**
10	Boru bağlantı o-ringi	PMP75-10	**13,55**	PMP75-10	**13,55**	PMP75-10	**13,55**
11	Önfiltre tapası	PMP150-11	**18,21**	PMP150-11	**18,21**	PMP150-11	**18,21**
12	Önfiltre cıvatası	PMP35-12	**6,17**	PMP35-12	**6,17**	PMP35-12	**6,17**
13	Filtre bağlantı o-ringi	PMP75-10	**13,55**	PMP75-10	**13,55**	PMP75-10	**13,55**
14	Ön Gövde	PMP75-14	**546,84**	PMP75-14	**546,84**	PMP75-14	**546,84**
15	Gövde civatası	PMP15-19	**5,27**	PMP15-19	**5,27**	PMP15-19	**5,27**
16	Ayak lastiği	YPC-121	**6,62**	YPC-121	**6,62**	YPC-121	**6,62**
17	Ayak	PMP75-17	**94,83**	PMP75-17	**94,83**	PMP75-17	**94,83**
18	Ayak bağlantı cıvatası	PMP75-18	**5,27**	PMP75-18	**5,27**	PMP75-18	**5,27**
19	Boru bağlantı	PMP35-08	**12,64**	PMP35-08	**12,64**	PMP35-08	**12,64**
20	Somun	PMP35-09	**16,41**	PMP35-09	**16,41**	PMP35-09	**16,41**
21	Boru bağlantı o-ringi	PMP35-07	**7,53**	PMP35-07	**7,53**	PMP35-07	**7,53**
22	Çark tespit cıvatası	PMPS75-22	**14,30**	PMPS75-22	**14,30**	PMPS75-22	**14,30**
23	Çark tespit o-ringi	PMP75-23	**1,43**	PMP75-23	**1,43**	PMP75-23	**1,43**
24	Çark	PMPS75-24	**180,93**	PMPS10-24	**188,15**	PMPS12-24	**202,30**
25	Mekanik salmastra	PMP75-25	**300,00**	PMP75-25	**300,00**	PMP75-25	**300,00**
26	Gövde o-ringi	PMP75-26	**16,41**	PMP75-26	**16,41**	PMP75-26	**16,41**
27	Arka gövde	PMPS75-27	**300,29**	PMPS75-27	**300,29**	PMPS75-27	**300,29**
28	Savurma halkası	PMP75-28	**4,97**	PMP75-28	**4,97**	PMP75-28	**4,97**
29	Motor bağlantı cıvatası	PMP75-30	**4,21**	PMP75-30	**4,21**	PMP75-30	**4,21**
30	Elektrik Motoru (trifaze)	PMPS75-29	**1192,12**	PMPS10-29	**1534,56**	PMPS12-29	**1875,48**
31	Gövde tapası	PMP35-10	**4,06**	PMP35-10	**4,06**	PMP35-10	**4,06**

YENİ NEW

7,5 HP - 10 HP -12,5 HP
SuperTufan Series Pumps

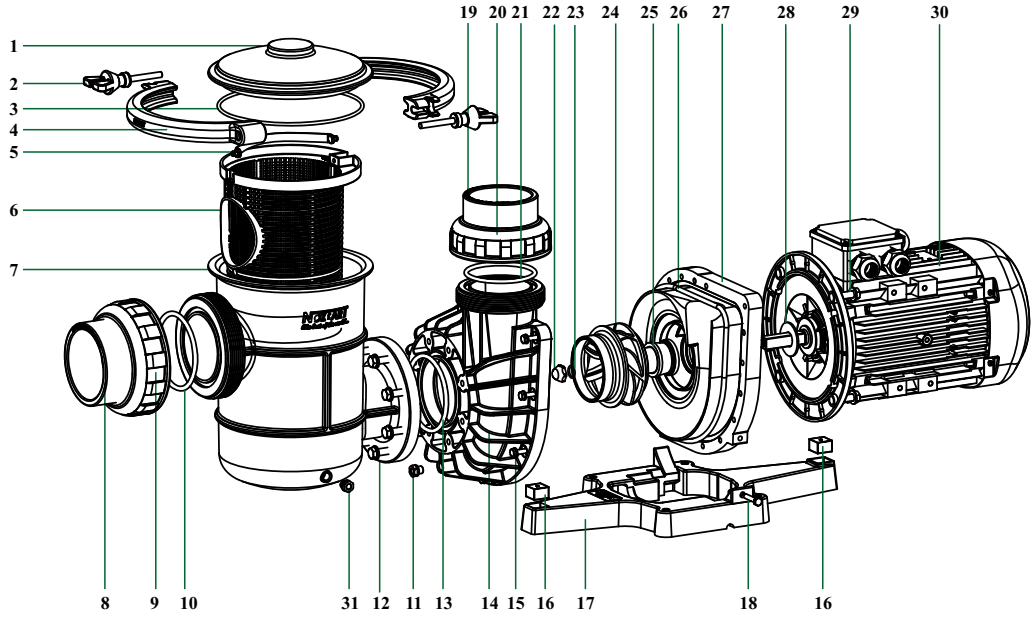

NO	PART NAME	7.5 HP		10 HP		12.5 HP	
		CODE	PRICE (€)	CODE	PRICE (€)	CODE	PRICE (€)
1	*Strainer cover*	PMP75-01	**82,18**	PMP75-01	**82,18**	PMP75-01	**82,18**
2	*Strainer circle throttle*	PMP75-02	**23,93**	PMP75-02	**23,93**	PMP75-02	**23,93**
3	*Strainer cover o-ring*	PMP75-03	**14,75**	PMP75-03	**14,75**	PMP75-03	**14,75**
4	*Strainer cover circle*	PMP75-04	**55,39**	PMP75-04	**55,39**	PMP75-04	**55,39**
5	*Strainer basket handle*	PMP75-05	**6,17**	PMP75-05	**6,17**	PMP75-05	**6,17**
6	*Basket*	PMP75-06	**208,62**	PMP75-06	**208,62**	PMP75-06	**208,62**
7	*Strainer housing*	PMP75-07	**720,69**	PMP75-07	**720,69**	PMP75-07	**720,69**
8	*Pipe connection*	FKL-110	**3,76**	FKL-125	**3,83**	FKL-125	**3,83**
9	*Nut*	PMP75-09	**16,41**	PMP10-09	**16,41**	PMP10-09	**16,41**
10	*Pipe connection o-ring*	PMP75-10	**13,55**	PMP75-10	**13,55**	PMP75-10	**13,55**
11	*Drain plug*	PMP150-11	**18,21**	PMP150-11	**18,21**	PMP150-11	**18,21**
12	*Strainer bolt*	PMP35-12	**6,17**	PMP35-12	**6,17**	PMP35-12	**6,17**
13	*Strainer o-ring*	PMP75-10	**13,55**	PMP75-10	**13,55**	PMP75-10	**13,55**
14	*Face plate*	PMP75-14	**546,84**	PMP75-14	**546,84**	PMP75-14	**546,84**
15	*Face plate bolt*	PMP15-19	**5,27**	PMP15-19	**5,27**	PMP15-19	**5,27**
16	*Mounting base rubber*	YPC-121	**6,62**	YPC-121	**6,62**	YPC-121	**6,62**
17	*Mounting base*	PMP75-17	**94,83**	PMP75-17	**94,83**	PMP75-17	**94,83**
18	*Mounting base connection bolts*	PMP75-18	**5,27**	PMP75-18	**5,27**	PMP75-18	**5,27**
19	*Pipe connection*	PMP35-08	**12,64**	PMP35-08	**12,64**	PMP35-08	**12,64**
20	*Nut*	PMP35-09	**16,41**	PMP35-09	**16,41**	PMP35-09	**16,41**
21	*Pipe connection o-ring*	PMP35-07	**7,53**	PMP35-07	**7,53**	PMP35-07	**7,53**
22	*Impeller screw*	PMPS75-22	**14,30**	PMPS75-22	**14,30**	PMPS75-22	**14,30**
23	*Impeller o-ring*	PMP75-23	**1,43**	PMP75-23	**1,43**	PMP75-23	**1,43**
24	*Impeller*	PMPS75-24	**180,93**	PMPS10-24	**188,15**	PMPS12-24	**202,30**
25	*Mechanical seal*	PMP75-25	**300,00**	PMP75-25	**300,00**	PMP75-25	**300,00**
26	*Body o-ring*	PMP75-26	**16,41**	PMP75-26	**16,41**	PMP75-26	**16,41**
27	*Seal plate*	PMPS75-27	**300,29**	PMPS75-27	**300,29**	PMPS75-27	**300,29**
28	*Slinger*	PMP75-28	**4,97**	PMP75-28	**4,97**	PMP75-28	**4,97**
29	*Motor bolt*	PMP75-30	**4,21**	PMP75-30	**4,21**	PMP75-30	**4,21**
30	*Electric Motor (Triphase)*	PMPS75-29	**1192,12**	PMPS10-29	**1534,56**	PMPS12-29	**1875,48**
31	*Body drain plug*	PMP35-10	**4,06**	PMP35-10	**4,06**	PMP35-10	**4,06**

15 HP - 20 HP - 25 HP - 30 HP
Tsunami Serisi Pompalar

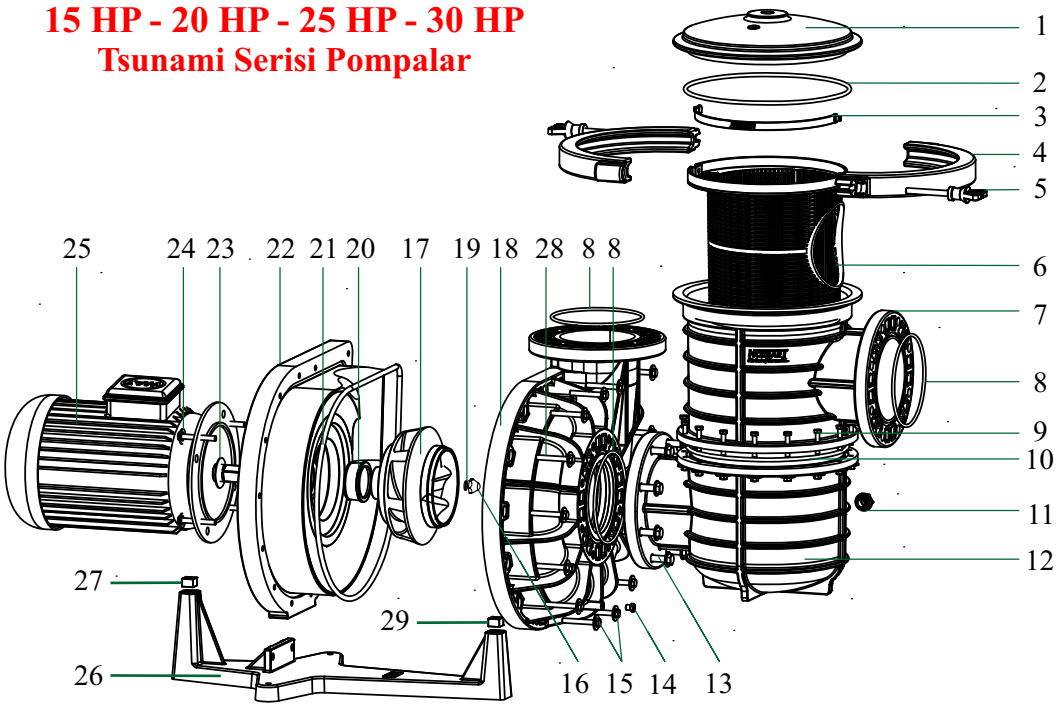

NO	PARÇA ADI	15 HP		20 HP		25 HP		30 HP	
		KOD	FİYATI (€)	KOD	FİYATI (€)	KOD	FİYATI (€)	KOD	FİYATI (€)
1	Süzgeç kapağı	PMP150-01	**227,29**	PMP150-01	**227,29**	PMP150-01	**227,29**	PMP150-01	**227,29**
2	Süzgeç kapak o-ringi	PMP150-02	**45,61**	PMP150-02	**45,61**	PMP150-02	**45,61**	PMP150-02	**45,61**
3	Süzgeç sepeti kolu	PMP150-03	**27,24**	PMP150-03	**27,24**	PMP150-03	**27,24**	PMP150-03	**27,24**
4	Süzgeç kapak çemberi	PMP150-04	**113,64**	PMP150-04	**113,64**	PMP150-04	**113,64**	PMP150-04	**113,64**
5	Süzgeç kapak kelebeği	PMP150-05	**38,83**	PMP150-05	**38,83**	PMP150-05	**38,83**	PMP150-05	**38,83**
6	Sepet	PMP150-06	**447,65**	PMP150-06	**447,65**	PMP150-06	**447,65**	PMP150-06	**447,65**
7	Üst önfiltre gövdesi	PMP150-07	**891,08**	PMP150-07	**891,08**	PMP150-07	**891,08**	PMP150-07	**891,08**
8	Kole bağlantı o-ringi	PMP150-08	**22,88**	PMP150-08	**22,88**	PMP150-08	**22,88**	PMP150-08	**22,88**
9	Önfiltre civatası	PMP150-09	**16,71**	PMP150-09	**16,71**	PMP150-09	**16,71**	PMP150-09	**16,71**
10	Önfiltre ara bağlantı o-ringi	PMP150-10	**33,72**	PMP150-10	**33,72**	PMP150-10	**33,72**	PMP150-10	**33,72**
11	Tahliye Tapası	PMP150-11	**18,21**	PMP150-11	**18,21**	PMP150-11	**18,21**	PMP150-11	**18,21**
12	Alt önfiltre gövdesi	PMP150-12	**891,08**	PMP150-12	**891,08**	PMP150-12	**891,08**	PMP150-12	**891,08**
13	Ön filtre bağlantı civatası	PMP150-13	**21,83**	PMP150-13	**21,83**	PMP150-13	**21,83**	PMP150-13	**21,83**
14	Gövde tahliye tapa	PMP35-10	**4,06**	PMP35-10	**4,06**	PMP35-10	**4,06**	PMP35-10	**4,06**
15	*Gövde civatası (ayak bağlantısı)*	PMP150-15	**18,51**	PMP150-15	**18,51**	PMP150-15	**18,51**	PMP150-15	**18,51**
16	Çark tesbit somunu	PMP150-16	**20,62**	PMP150-16	**20,62**	PMP150-16	**20,62**	PMP150-16	**20,62**
17	Çark	PMP150-17	**838,40**	PMP200-17	**838,40**	PMP250-17	**838,40**	PMP300-17	**838,40**
18	Ön gövde	PMP150-18	**1291,31**	PMP150-18	**1291,31**	PMP150-18	**1291,31**	PMP150-18	**1291,31**
19	Çark tespit o-ringi	PMP150-19	**1,13**	PMP150-19	**1,13**	PMP150-19	**1,13**	PMP150-19	**1,13**
20	Mekanik salmastra	PMP150-20	**747,63**	PMP150-20	**747,63**	PMP150-20	**747,63**	PMP150-20	**747,63**
21	Gövde o-ringi	PMP150-21	**58,10**	PMP150-21	**58,10**	PMP150-21	**58,10**	PMP150-21	**58,10**
22	Arka gövde	PMP150-22	**1130,10**	PMP150-22	**1130,10**	PMP150-22	**1130,10**	PMP150-22	**1130,10**
23	Savurma halkası	PMP150-23	**14,60**	PMP150-23	**14,60**	PMP150-23	**14,60**	PMP150-23	**14,60**
24	Motor bağlantı civatası	PMP150-24	**14,60**	PMP150-24	**14,60**	PMP150-24	**14,60**	PMP150-24	**14,60**
25	Electrik Motoru (Trifaze)	PMP150-25	**2459,50**	PMP200-25	**3066,73**	PMP250-25	**3697,33**	PMP300-25	**4518,61**
26	Ayak	PMP150-26	**255,28**	PMP150-26	**255,28**	PMP150-26	**255,28**	PMP150-26	**255,28**
27	Ayak lastiği (motor altı)	PMP150-27	**14,30**	PMP150-27	**14,30**	YPC-121	**6,62**	YPC-121	**6,62**
28	Gövde Civatası	PMP150-28	**18,51**	PMP150-28	**18,51**	PMP150-28	**18,51**	PMP150-28	**18,51**
29	Ayak lastiği (ön filtre altı)	PMP150-29	**9,03**	PMP150-29	**9,03**	PMP150-29	**9,03**	PMP150-29	**9,03**

15 HP - 20 HP - 25 HP - 30 HP
Tsunami Series Pumps

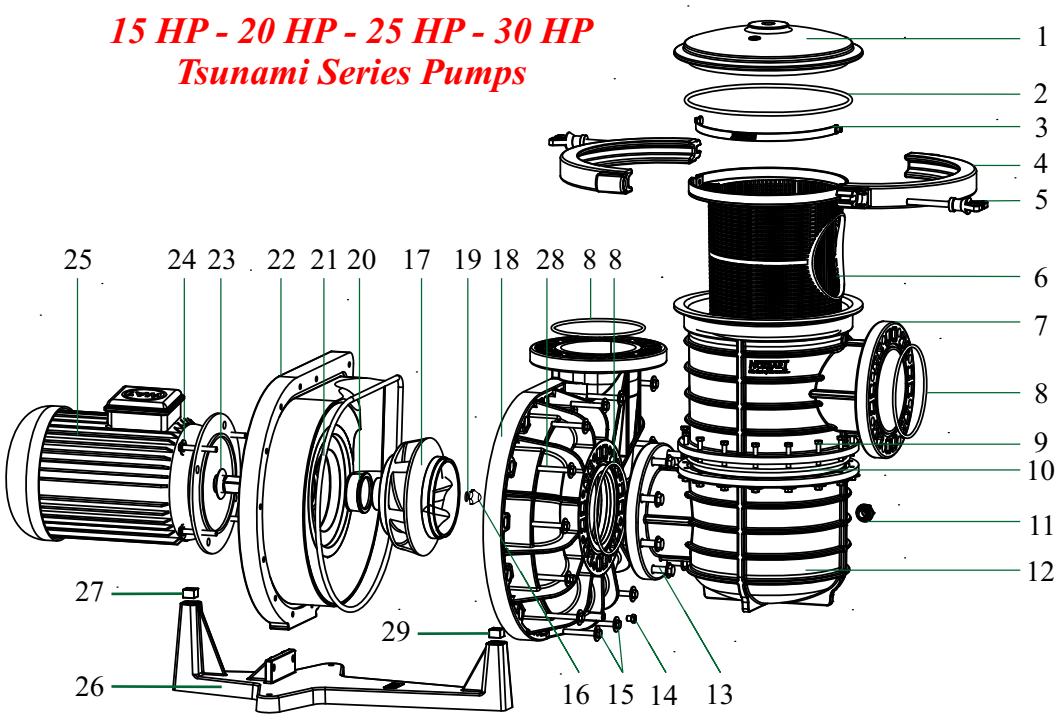

NO	PART NAME	15 HP		20 HP		25 HP		30 HP	
		CODE	PRICE (€)	CODE	PRICE (€)	CODE	PRICE (€)	CODE	PRICE (€)
1	Strainer cover	PMP150-01	**227,29**	PMP150-01	**227,29**	PMP150-01	**227,29**	PMP150-01	**227,29**
2	Strainer cover o-ring	PMP150-02	**45,61**	PMP150-02	**45,61**	PMP150-02	**45,61**	PMP150-02	**45,61**
3	Strainer basket handle	PMP150-03	**27,24**	PMP150-03	**27,24**	PMP150-03	**27,24**	PMP150-03	**27,24**
4	Strainer cover circle	PMP150-04	**113,64**	PMP150-04	**113,64**	PMP150-04	**113,64**	PMP150-04	**113,64**
5	Strainer circle throttle	PMP150-05	**38,83**	PMP150-05	**38,83**	PMP150-05	**38,83**	PMP150-05	**38,83**
6	Basket	PMP150-06	**447,65**	PMP150-06	**447,65**	PMP150-06	**447,65**	PMP150-06	**447,65**
7	Top strainer body	PMP150-07	**891,08**	PMP150-07	**891,08**	PMP150-07	**891,08**	PMP150-07	**891,08**
8	Cole connection o-ring	PMP150-08	**22,88**	PMP150-08	**22,88**	PMP150-08	**22,88**	PMP150-08	**22,88**
9	Strainer bolt	PMP150-09	**16,71**	PMP150-09	**16,71**	PMP150-09	**16,71**	PMP150-09	**16,71**
10	Strainer o-ring	PMP150-10	**33,72**	PMP150-10	**33,72**	PMP150-10	**33,72**	PMP150-10	**33,72**
11	Drain plug	PMP150-11	**18,21**	PMP150-11	**18,21**	PMP150-11	**18,21**	PMP150-11	**18,21**
12	Bottom strainer body	PMP150-12	**891,08**	PMP150-12	**891,08**	PMP150-12	**891,08**	PMP150-12	**891,08**
13	Strainer connection bolt	PMP150-13	**21,83**	PMP150-13	**21,83**	PMP150-13	**21,83**	PMP150-13	**21,83**
14	Body plug	PMP35-10	**4,06**	PMP35-10	**4,06**	PMP35-10	**4,06**	PMP35-10	**4,06**
15	Face plate bolt (mounting base)	PMP150-15	**18,51**	PMP150-15	**18,51**	PMP150-15	**18,51**	PMP150-15	**18,51**
16	Impeller nut	PMP150-16	**20,62**	PMP150-16	**20,62**	PMP150-16	**20,62**	PMP150-16	**20,62**
17	Impeller	PMP150-17	**838,40**	PMP200-17	**838,40**	PMP250-17	**838,40**	PMP300-17	**838,40**
18	Face plate	PMP150-18	**1291,31**	PMP150-18	**1291,31**	PMP150-18	**1291,31**	PMP150-18	**1291,31**
19	Impeller o-ring	PMP150-19	**1,13**	PMP150-19	**1,13**	PMP150-19	**1,13**	PMP150-19	**1,13**
20	Mechanical seal	PMP150-20	**747,63**	PMP150-20	**747,63**	PMP150-20	**747,63**	PMP150-20	**747,63**
21	Body o-ring	PMP150-21	**58,10**	PMP150-21	**58,10**	PMP150-21	**58,10**	PMP150-21	**58,10**
22	Seal plate	PMP150-22	**1130,10**	PMP150-22	**1130,10**	PMP150-22	**1130,10**	PMP150-22	**1130,10**
23	Slinger	PMP150-23	**14,60**	PMP150-23	**14,60**	PMP150-23	**14,60**	PMP150-23	**14,60**
24	Motor bolt	PMP150-24	**14,60**	PMP150-24	**14,60**	PMP150-24	**14,60**	PMP150-24	**14,60**
25	Electric Motor (Triphase)	PMP150-25	**2459,50**	PMP200-25	**3066,73**	PMP250-25	**3697,33**	PMP300-25	**4518,61**
26	Mounting base	PMP150-26	**255,28**	PMP150-26	**255,28**	PMP150-26	**255,28**	PMP150-26	**255,28**
27	Mounting base rubber (motor)	PMP150-27	**14,30**	PMP150-27	**14,30**	YPC-121	**6,62**	YPC-121	**6,62**
28	Face plate bolt	PMP150-28	**18,51**	PMP150-28	**18,51**	PMP150-28	**18,51**	PMP150-28	**18,51**
29	Mounting base rubber (pre filter)	PMP150-29	**9,03**	PMP150-29	**9,03**	PMP150-29	**9,03**	PMP150-29	**9,03**

YENİ NEW

40 HP - 50 HP - 60 HP
Sultan Serisi Pompalar

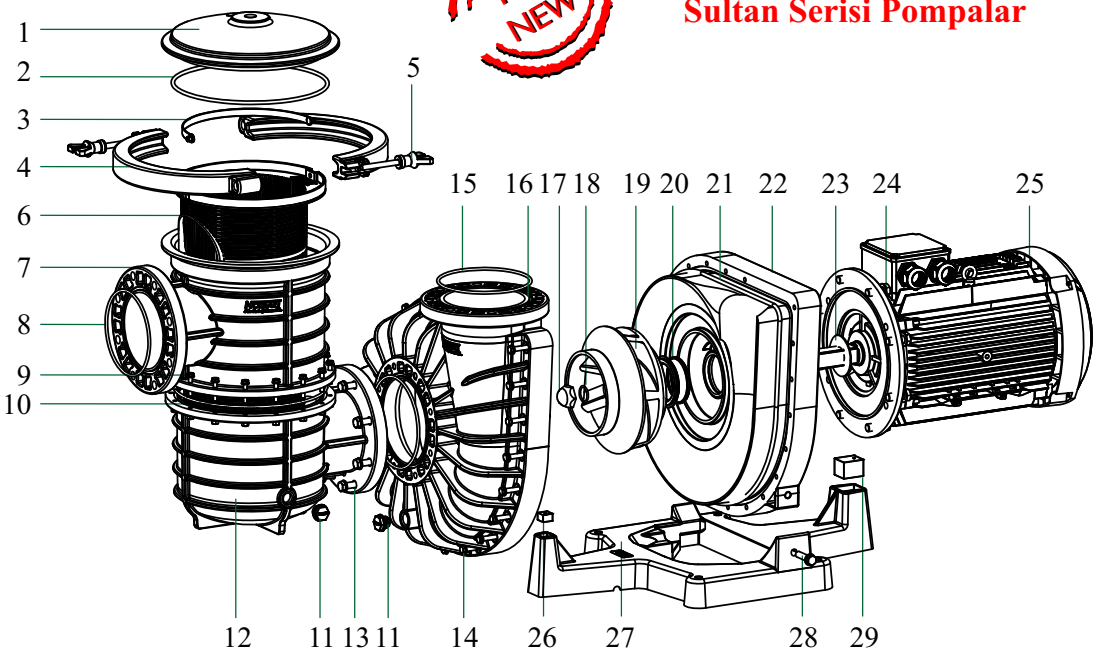

NO	PARÇA ADI	40 HP		50 HP		60 HP	
		KOD	FİYATI (€)	KOD	FİYATI (€)	KOD	FİYATI (€)
1	Önfiltre kapağı	PMP150-01	**227,29**	PMP150-01	**227,29**	PMP150-01	**227,29**
2	Önfiltre kapak altı o-ringi	PMP150-02	**45,61**	PMP150-02	**45,61**	PMP150-02	**45,61**
3	Önfiltre süzgeç sapı	PMP150-03	**27,24**	PMP150-03	**27,24**	PMP150-03	**27,24**
4	Önfiltre kapak çemberi	PMP150-04	**113,64**	PMP150-04	**113,64**	PMP150-04	**113,64**
5	Önfiltre çember kelebeği	PMP150-05	**38,83**	PMP150-05	**38,83**	PMP150-05	**38,83**
6	Süzgeç	PMP150-06	**447,65**	PMP150-06	**447,65**	PMP150-06	**447,65**
7	Üst Önfiltre gövdesi	PMP150-07	**891,08**	PMP150-07	**891,08**	PMP150-07	**891,08**
8	Kole bağlantı o-ringi	PMP150-08	**22,88**	PMP150-08	**22,88**	PMP150-08	**22,88**
9	Önfiltre civatası	PMP150-09	**16,71**	PMP150-09	**16,71**	PMP150-09	**16,71**
10	Önfiltre ara bağlantı o-ringi	PMP150-10	**33,72**	PMP150-10	**33,72**	PMP150-10	**33,72**
11	Önfiltre tapası	PMP150-11	**18,21**	PMP150-11	**18,21**	PMP150-11	**18,21**
12	Alt Önfiltre gövdesi	PMP150-12	**891,08**	PMP150-12	**891,08**	PMP150-12	**891,08**
13	Önfiltre bağlantı cıvatası	PMP150-13	**21,83**	PMP150-13	**21,83**	PMP150-13	**21,83**
14	Gövde cıvatası	PMP400-14	**31,46**	PMP400-14	**31,46**	PMP400-14	**31,46**
15	Kole bağlantı o-ringi	PMP150-08	**22,88**	PMP150-08	**22,88**	PMP150-08	**22,88**
16	Ön gövde	PMP400-16	**2044,81**	PMP400-16	**2044,81**	PMP400-16	**2044,81**
17	Çark tespit cıvatası	PMP400-17	**34,92**	PMP400-17	**34,92**	PMP400-17	**34,92**
18	Çark tespit o-ringi	PMP400-18	**1,96**	PMP400-18	**1,96**	PMP400-18	**1,96**
19	Çark	PMP400-19	**1425,27**	PMP500-19	**1567,67**	PMP600-19	**1710,06**
20	Mekanik salmastra	PMP400-20	**1270,84**	PMP400-20	**1270,84**	PMP400-20	**1270,84**
21	Gövde o-ringi	PMP400-21	**98,89**	PMP400-21	**98,89**	PMP400-21	**98,89**
22	Arka gövde	PMP400-22	**1921,09**	PMP400-22	**1921,09**	PMP400-22	**1921,09**
23	Savurma halkası	PMP400-23	**24,69**	PMP500-23	**24,69**	PMP500-23	**24,69**
24	Motor bağlantı cıvatası	PMP400-24	**24,69**	PMP400-24	**24,69**	PMP400-24	**24,69**
25	Elektrik Motoru (trifaze)	PMP400-25	**4180,39**	PMP500-25	**4597,63**	PMP600-25	**4777,50**
26	Ayak lastiği (önfiltre altı)	PMP150-29	**9,03**	PMP150-29	**9,03**	PMP150-29	**9,03**
27	Ayak	PMP400-27	**433,95**	PMP400-27	**433,95**	PMP400-27	**433,95**
28	Ayak Bağlantı Civatası	PMP400-28	**21,83**	PMP400-28	**21,83**	PMP400-28	**21,83**
29	Ayak lastiği (motor altı)	PMP400-29	**37,63**	PMP500-29	**37,63**	PMP500-29	**37,63**

YENİ NEW

40 HP - 50 HP - 60 HP
Sultan Series Pumps

(50 Hz 400/690 Volt)

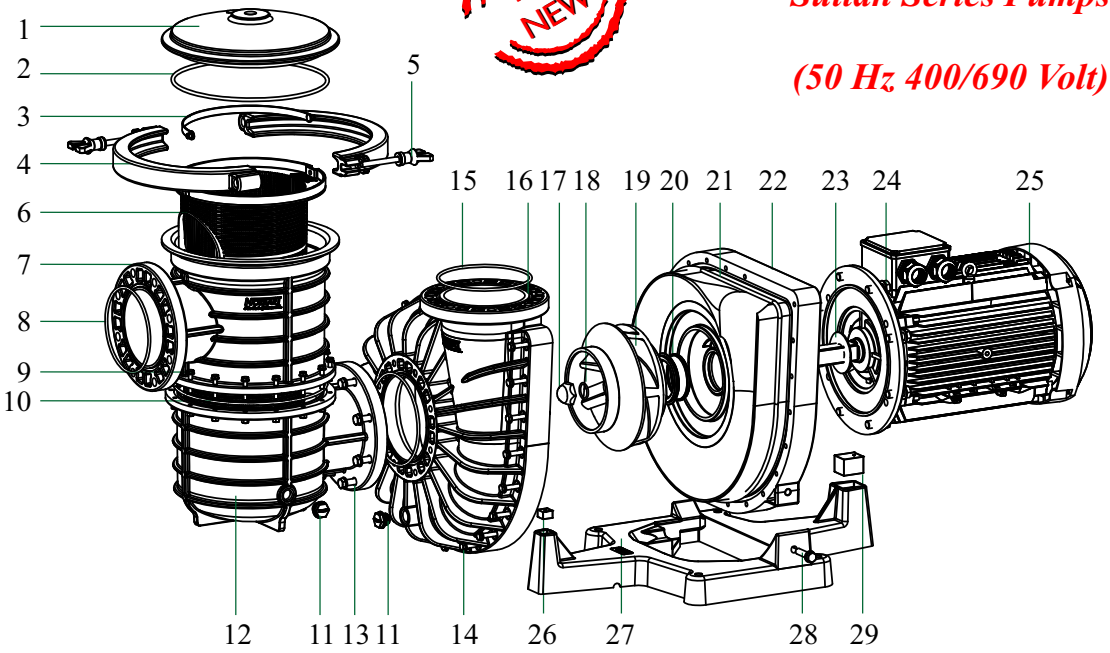

NO	PART NAME	40 HP		50 HP		60 HP	
		CODE	PRICE (€)	CODE	PRICE (€)	CODE	PRICE (€)
1	Strainer cover	PMP150-01	**227,29**	PMP150-01	**227,29**	PMP150-01	**227,29**
2	Strainer cover o-ring	PMP150-02	**45,61**	PMP150-02	**45,61**	PMP150-02	**45,61**
3	Strainer basket handle	PMP150-03	**27,24**	PMP150-03	**27,24**	PMP150-03	**27,24**
4	Strainer cover circle	PMP150-04	**113,64**	PMP150-04	**113,64**	PMP150-04	**113,64**
5	Strainer circle throttle	PMP150-05	**38,83**	PMP150-05	**38,83**	PMP150-05	**38,83**
6	Basket	PMP150-06	**447,65**	PMP150-06	**447,65**	PMP150-06	**447,65**
7	Top strainer body	PMP150-07	**891,08**	PMP150-07	**891,08**	PMP150-07	**891,08**
8	Cole connection o-ring	PMP150-08	**22,88**	PMP150-08	**22,88**	PMP150-08	**22,88**
9	Strainer bolt	PMP150-09	**16,71**	PMP150-09	**16,71**	PMP150-09	**16,71**
10	Strainer o-ring	PMP150-10	**33,72**	PMP150-10	**33,72**	PMP150-10	**33,72**
11	Drain plug	PMP150-11	**18,21**	PMP150-11	**18,21**	PMP150-11	**18,21**
12	Bottom strainer body	PMP150-12	**891,08**	PMP150-12	**891,08**	PMP150-12	**891,08**
13	Strainer connection bolt	PMP150-13	**21,83**	PMP150-13	**21,83**	PMP150-13	**21,83**
14	Face plate bolt	PMP400-14	**31,46**	PMP400-14	**31,46**	PMP400-14	**31,46**
15	Cole connection o-ring	PMP150-08	**22,88**	PMP150-08	**22,88**	PMP150-08	**22,88**
16	Face plate	PMP400-16	**2044,81**	PMP400-16	**2044,81**	PMP400-16	**2044,81**
17	Impeller screw	PMP400-17	**34,92**	PMP400-17	**34,92**	PMP400-17	**34,92**
18	Impeller o-ring	PMP400-18	**1,96**	PMP400-18	**1,96**	PMP400-18	**1,96**
19	Impeller	PMP400-19	**1425,27**	PMP500-19	**1567,67**	PMP600-19	**1710,06**
20	Mechanical seal	PMP400-20	**1270,84**	PMP400-20	**1270,84**	PMP400-20	**1270,84**
21	Body o-ring	PMP400-21	**98,89**	PMP400-21	**98,89**	PMP400-21	**98,89**
22	Seal plate	PMP400-22	**1921,09**	PMP400-22	**1921,09**	PMP400-22	**1921,09**
23	Slinger	PMP400-23	**24,69**	PMP500-23	**24,69**	PMP500-23	**24,69**
24	Motor bolt	PMP400-24	**24,69**	PMP400-24	**24,69**	PMP400-24	**24,69**
25	Electric Motor (Triphase)	PMP400-25	**4180,39**	PMP500-25	**4597,63**	PMP600-25	**4777,50**
26	Mounting base rubber	PMP150-29	**9,03**	PMP150-29	**9,03**	PMP150-29	**9,03**
27	Mounting base	PMP400-27	**433,95**	PMP400-27	**433,95**	PMP400-27	**433,95**
28	Mounting base connection bolts	PMP400-28	**21,83**	PMP400-28	**21,83**	PMP400-28	**21,83**
29	Mounting base rubber	PMP400-29	**37,63**	PMP500-29	**37,63**	PMP500-29	**37,63**

1 HP - 1,5 HP - 2 HP
Santrifüj Asit Pompaları

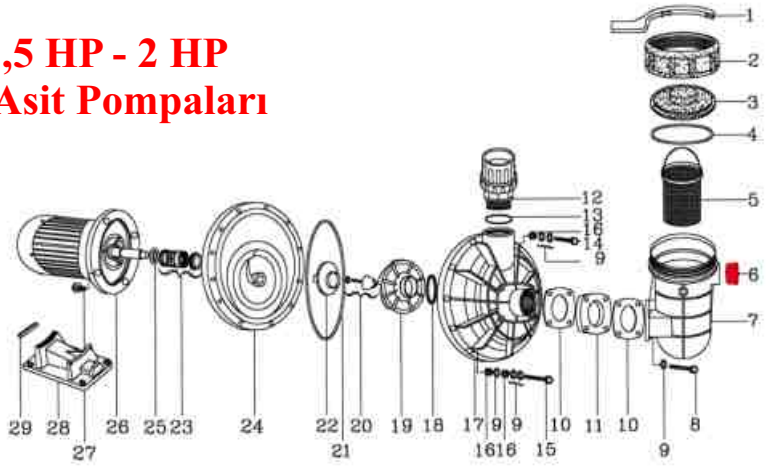

NO	PARÇA ADI	1HP		1,5 HP		2 HP	
		KOD	FİYATI (€) PRICE	KOD	FİYATI (€) PRICE	KOD	FİYATI (€) PRICE
1	Kapak anahtarı	YPS-001	**5,27**	YPS-001	**5,27**	YPS-201	**5,42**
2	Önfiltre somunu	YPA-002	**29,35**	YPA-002	**29,35**	YPA-202	**31,61**
3	Önfiltre kapağı	YPA-003	**43,05**	YPA-003	**43,05**	YPA-203	**47,41**
4	Önfiltre kapak altı o-ringi	YPC-104	**8,28**	YPC-104	**8,28**	YPS-204	**8,73**
5	Süzgeç	YPS-005	**48,62**	YPS-005	**48,62**	YPS-205	**39,22**
6	Önfiltre tapası	YPS-006	-	YPS-006	-	YPS-006	-
7	Önfiltre gövdesi	YPS-007	**104,01**	YPS-007	**104,01**	YPS-207	**93,92**
8	Önfiltre cıvatası	YPS-008	**1,96**	YPS-008	**1,96**	YPS-008	**1,96**
9	M8 pul	YPS-009	**0,83**	YPS-009	**0,83**	YPS-009	**0,83**
10	Önfiltre ara contası	YPS-010	**6,02**	YPS-010	**6,02**	YPS-010	**6,02**
11	Önfiltre ara parçası	YPS-011	**8,28**	YPS-011	**8,28**	YPS-011	**8,28**
12	1 _" – 2" Dıştan dişli rakor	YPS-012	-	YPS-012	-	YPS-212	-
13	Rakor o-ringi	YPS-013	-	YPS-013	-	YPS-213	-
14	Pompa gövde cıvatası	YPS-014	**1,43**	YPS-014	**1,43**	YPS-014	**1,43**
15	Pompa gövde alt cıvatası	YPS-015	**2,11**	YPS-015	**2,11**	YPS-015	**2,11**
16	Cıvatalı somunu	YPS-016	**1,28**	YPS-016	**1,28**	YPS-016	**1,28**
17	Ön gövde	YPS-017	**162,86**	YPS-017	**162,86**	YPS-017	**162,86**
18	Difizör contası	YPS-018	**2,56**	YPS-018	**2,56**	YPS-018	**2,56**
19	Difizör	YPS-019	**23,18**	YPS-019	**23,18**	YPS-219	**22,88**
20	Sol vida	YPS-020	**7,22**	YPS-020	**7,22**	YPS-020	**7,22**
21	Gövde o-ringi	YPS-021	**15,20**	YPS-021	**15,20**	YPS-021	**15,20**
22	Çark	YPA -022	**57,65**	YPA-122	**57,65**	YPA-222	**62,47**
23	Mekanik seramik salmastra	YPA-023	**211,33**	YPA-023	**211,33**	YPA-023	**211,33**
24	Arka gövde	YPA-024	**226,08**	YPA-024	**226,08**	YPA-024	**226,08**
25	Savurma halkası	YPS -025	**1,35**	YPS -025	**1,35**	YPS-025	**1,35**
26	Elektrik motoru 0,75 KW Tek faz (monofaze) 1,1 KW Tek faz (monofaze) 1,5 KW Tek faz (monofaze) 0,75 KW Üç faz (Trifaze) 1,1 KW Üç faz (Trifaze) 1,5 KW Üç faz (Trifaze)	YPS-026M YPS-026T	**361,25** **326,63**	 YPS-126M YPS-126T	 **418,45** **358,24**	 YPS-226M YPS-226T	 **468,12** **439,52**
27	Motor cıvatası	YPS-027	**2,26**	YPS-027	**2,26**	YPS-027	**2,26**
28	Ayak	YPS-028	**57,95**	YPS-028	**57,95**	YPS-028	**57,95**
29	Ayak lastiği	YPS-029	**5,27**	YPS-029	**5,27**	YPS-029	**5,27**

1 HP - 1,5 HP - 2 HP
Centrifugal Acid Pumps

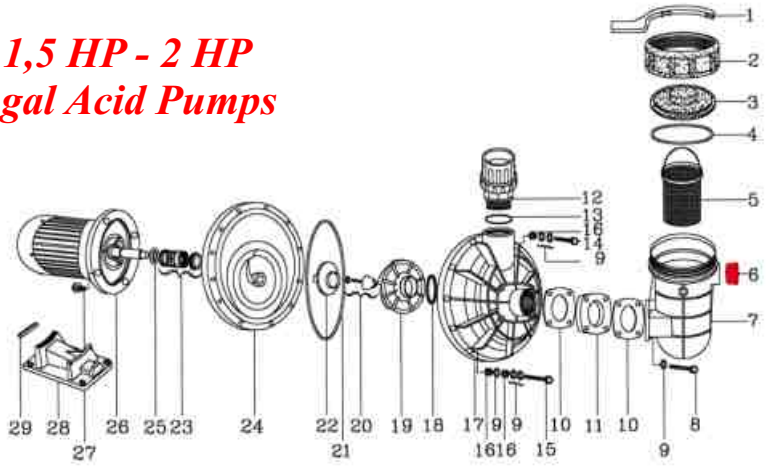

NO	PART NAME	1HP		1,5 HP		2 HP	
		CODE	PRICE (€)	CODE	PRICE (€)	CODE	PRICE (€)
1	Cover key	YPS-001	**5,27**	YPS-001	**5,27**	YPS-201	**5,42**
2	Strainer nut	YPA-002	**29,35**	YPA-002	**29,35**	YPA-202	**31,61**
3	Strainer cover	YPA-003	**43,05**	YPA-003	**43,05**	YPA-203	**47,41**
4	Straner cover o-ring	YPC-104	**8,28**	YPC-104	**8,28**	YPS-204	**8,73**
5	Basket	YPS-005	**48,62**	YPS-005	**48,62**	YPS-205	**39,22**
6	Strainer plug	YPS-006	-	YPS-006	-	YPS-006	-
7	Strainer housing	YPS-007	**104,01**	YPS-007	**104,01**	YPS-207	**93,92**
8	Strainer cap screw	YPS-008	**1,96**	YPS-008	**1,96**	YPS-008	**1,96**
9	M8 washer	YPS-009	**0,83**	YPS-009	**0,83**	YPS-009	**0,83**
10	Strainer gasket	YPS-010	**6,02**	YPS-010	**6,02**	YPS-010	**6,02**
11	Strainer intermediate part	YPS-011	**8,28**	YPS-011	**8,28**	YPS-011	**8,28**
12	1 _" – 2" Ext. threaded union	YPS-012	-	YPS-012	-	YPS-212	-
13	Union o-ring	YPS-013	-	YPS-013	-	YPS-213	-
14	Face plate screw	YPS-014	**1,43**	YPS-014	**1,43**	YPS-014	**1,43**
15	Face plate bottom screw	YPS-015	**2,11**	YPS-015	**2,11**	YPS-015	**2,11**
16	Screw nut	YPS-016	**1,28**	YPS-016	**1,28**	YPS-016	**1,28**
17	Face plate	YPS-017	**162,86**	YPS-017	**162,86**	YPS-017	**162,86**
18	Diffuser gasket	YPS-018	**2,56**	YPS-018	**2,56**	YPS-018	**2,56**
19	Diffuser	YPS-019	**23,18**	YPS-019	**23,18**	YPS-219	**22,88**
20	Screw	YPS-020	**7,22**	YPS-020	**7,22**	YPS-020	**7,22**
21	O-ring body	YPS-021	**15,20**	YPS-021	**15,20**	YPS-021	**15,20**
22	Impeller	YPA -022	**57,65**	YPA-122	**57,65**	YPA-222	**62,47**
23	Mechanical seal	YPA-023	**211,33**	YPA-023	**211,33**	YPA-023	**211,33**
24	Seal plate	YPA-024	**226,08**	YPA-024	**226,08**	YPA-024	**226,08**
25	Slinger	YPS -025	**1,35**	YPS -025	**1,35**	YPS-025	**1,35**
26	Electric motor 0,75 KW Monophase 1,1 KW Monophase 1,5 KW Monophase 0,75 KW Triphase 1,1 KW Triphase 1,5 KW Triphase	YPS-026M YPS-026T	**361,25** **326,63**	YPS-126M YPS-126T	**418,45** **358,24**	YPS-226M YPS-226T	**468,12** **439,52**
27	Motor screw	YPS-027	**2,26**	YPS-027	**2,26**	YPS-027	**2,26**
28	Mounting base	YPS-028	**57,95**	YPS-028	**57,95**	YPS-028	**57,95**
29	Pad, rubber	YPS-029	**5,27**	YPS-029	**5,27**	YPS-029	**5,27**

1 HP - 1,5 HP - 2 HP
Centrifugal Acid Pumps

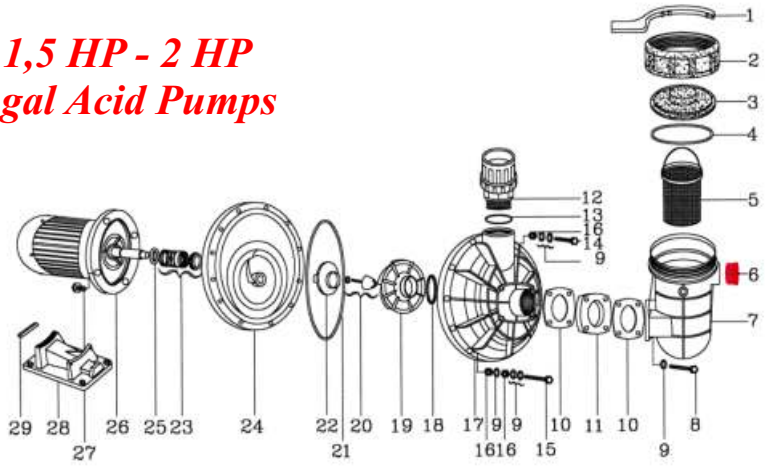

NO	PART NAME	1HP		1,5 HP		2 HP	
		CODE	PRICE (€)	CODE	PRICE (€)	CODE	PRICE (€)
1	Cover key	YPS-001	**5,27**	YPS-001	**5,27**	YPS-201	**5,42**
2	Strainer nut	YPA-002	**29,35**	YPA-002	**29,35**	YPA-202	**31,61**
3	Strainer cover	YPA-003	**43,05**	YPA-003	**43,05**	YPA-203	**47,41**
4	Straner cover o-ring	YPC-104	**8,28**	YPC-104	**8,28**	YPS-204	**8,73**
5	Basket	YPS-005	**48,62**	YPS-005	**48,62**	YPS-205	**39,22**
6	Strainer plug	YPS-006	-	YPS-006	-	YPS-006	-
7	Strainer housing	YPS-007	**104,01**	YPS-007	**104,01**	YPS-207	**93,92**
8	Strainer cap screw	YPS-008	**1,96**	YPS-008	**1,96**	YPS-008	**1,96**
9	M8 washer	YPS-009	**0,83**	YPS-009	**0,83**	YPS-009	**0,83**
10	Strainer gasket	YPS-010	**6,02**	YPS-010	**6,02**	YPS-010	**6,02**
11	Strainer intermediate part	YPS-011	**8,28**	YPS-011	**8,28**	YPS-011	**8,28**
12	1 _" – 2" Ext. threaded union	YPS-012	-	YPS-012	-	YPS-212	-
13	Union o-ring	YPS-013	-	YPS-013	-	YPS-213	-
14	Face plate screw	YPS-014	**1,43**	YPS-014	**1,43**	YPS-014	**1,43**
15	Face plate bottom screw	YPS-015	**2,11**	YPS-015	**2,11**	YPS-015	**2,11**
16	Screw nut	YPS-016	**1,28**	YPS-016	**1,28**	YPS-016	**1,28**
17	Face plate	YPS-017	**162,86**	YPS-017	**162,86**	YPS-017	**162,86**
18	Diffuser gasket	YPS-018	**2,56**	YPS-018	**2,56**	YPS-018	**2,56**
19	Diffuser	YPS-019	**23,18**	YPS-019	**23,18**	YPS-219	**22,88**
20	Screw	YPS-020	**7,22**	YPS-020	**7,22**	YPS-020	**7,22**
21	O-ring body	YPS-021	**15,20**	YPS-021	**15,20**	YPS-021	**15,20**
22	Impeller	YPA -022	**57,65**	YPA-122	**57,65**	YPA-222	**62,47**
23	Mechanical seal	YPA-023	**211,33**	YPA-023	**211,33**	YPA-023	**211,33**
24	Seal plate	YPA-024	**226,08**	YPA-024	**226,08**	YPA-024	**226,08**
25	Slinger	YPS -025	**1,35**	YPS -025	**1,35**	YPS-025	**1,35**
26	Electric motor 0,75 KW Monophase 1,1 KW Monophase 1,5 KW Monophase 0,75 KW Triphase 1,1 KW Triphase 1,5 KW Triphase	YPS-026M YPS-026T	**361,25** **326,63**	YPS-126M YPS-126T	**418,45** **358,24**	YPS-226M YPS-226T	**468,12** **439,52**
27	Motor screw	YPS-027	**2,26**	YPS-027	**2,26**	YPS-027	**2,26**
28	Mounting base	YPS-028	**57,95**	YPS-028	**57,95**	YPS-028	**57,95**
29	Pad, rubber	YPS-029	**5,27**	YPS-029	**5,27**	YPS-029	**5,27**

400 mm - 500 mm - 620 mm
Kum Filtreleri

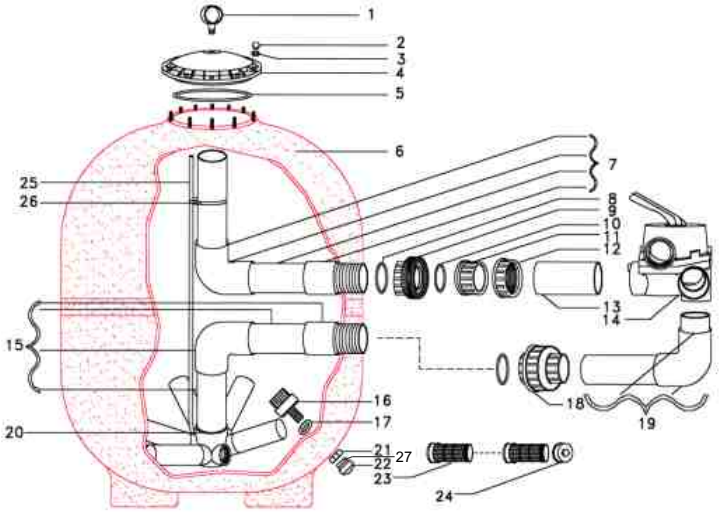

NO	PARÇA ADI		400 MM KOD	400 MM FİYAT(€)	500 MM KOD	500 MM FİYAT(€)	620 MM KOD	620 MM FİYAT(€)
1	Manometre		YFN-001	**20,60**	YFN-001	**20,60**	YFN-001	**20,60**
2	Somun		YFN-002	**2,98**	YFN-002	**2,98**	YFN-002	**2,98**
3	M8 pul		YFN-003	**0,50**	YFN-003	**0,50**	YFN-003	**0,50**
4	Filtre kapağı		YFN-004	**50,27**	YFN-004	**50,27**	YFN-004	**50,27**
5	Kapak altı o-ringi		YFN-005	**17,61**	YFN-005	**17,61**	YFN-005	**17,61**
6	Gövde	Polyester	YFN-04P	**259,44**	YFN-05P	**292,24**	YFN-06P	**351,03**
		Polyvinilester	YFN-04V	**483,09**	YFN-05V	**553,23**	YFN-06V	**671,38**
		DIN Normu (1,2 m)					YFN-06D	**1283,68**
7	Üst dağıtıcı tesisat		YFN-007	**36,30**	YFN-107	**36,30**	YFN-108	**36,30**
8	Filtre rakor o-ringi		YFN-0080	**3,70**	YFN-0080	**3,70**	YFN-0080	**3,70**
9	Rakor gövdesi		YRKR-506	**5,70**	YRKR-506	**5,70**	YRKR-506	**5,70**
10	Rakor o-ringi		YVS-509	**1,35**	YVS-509	**1,35**	YVS-509	**1,35**
11	Rakor boru bağlantı		FKL-050	**1,07**	FKL-050	**1,07**	FKL-050	**1,07**
12	Rakor somunu		YVS-505	**3,70**	YVS-505	**3,70**	YVS-505	**3,70**
13	Altıyollu vana üst borusu		YFN-013	**6,53**	YFN-013	**6,53**	YFN-113	**6,53**
14	Altıyollu vana		ALT - 050		ALT - 050		ALT - 050	
15	Alt toplayıcı tesisat		YFN-015	**36,30**	YFN-015	**36,30**	YFN-015	**36,30**
16	Silindirik tipi süzgeç		YFN-016	**3,70**	YFN-016	**3,70**	YFN-016	**3,70**
17	Süzgeç contası		YFN-017	**1,35**	YFN-017	**1,35**	YFN-017	**1,35**
18	Rakor (komple)		YFN-018	**13,49**	YFN-018	**13,49**	YFN-018	**13,49**
19	Altıyollu vana alt borusu		YFN-019	**19,88**	YFN-019	**19,88**	YFN-019	**19,88**
20	Kollektör (alt toplayıcı)		YFN-020	**52,26**	YFN-020	**52,26**	YFN-020	**52,26**
21	Süzgeç somunu		YFN-021	**1,07**	YFN-021	**1,07**	YFN-021	**1,07**
22	Süzgeç tapası		YFN-022	**1,07**	YFN-022	**1,07**	YFN-022	**1,07**
23	Filtre süzgeci		YFN-023	**2,20**	YFN-023	**2,20**	YFN-023	**2,20**
24	Filtre süzgeç kapağı		YFN-024	**1,35**	YFN-024	**1,35**	YFN-024	**1,35**
25	Hava tahliye borusu		YFN-025	**5,96**	YFN-025	**5,96**	YFN-025	**5,96**
26	Hava tahliye borusu o-ringi		YFN-026	**2,70**	YFN-026	**2,70**	YFN-026	**2,70**
27	Süzgeç tapa contası		YFN-027	**1,35**	YFN-027	**1,35**	YFN-027	**1,35**

400 mm - 500 mm - 620 mm
'ters

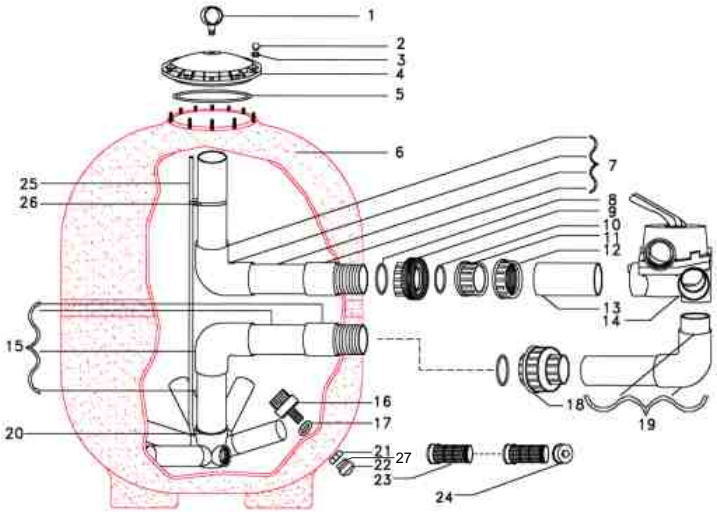

			400 MM		500 MM		620 MM	
NO	*PART NAME*		*CODE*	*PRICE (€)*	*CODE*	*PRICE (€)*	*CODE*	*PRICE (€)*
1	*Manometer*		YFN-001	**20,60**	YFN-001	**20,60**	YFN-001	**20,60**
2	*Nut*		YFN-002	**2,98**	YFN-002	**2,98**	YFN-002	**2,98**
3	*M8 Washer*		YFN-003	**0,50**	YFN-003	**0,50**	YFN-003	**0,50**
4	*Top closure dome*		YFN-004	**50,27**	YFN-004	**50,27**	YFN-004	**50,27**
5	*Valve / tank o-ring*		YFN-005	**17,61**	YFN-005	**17,61**	YFN-005	**17,61**
6	*Filter tank*	*Polyester*	YFN-04P	**259,44**	YFN-05P	**292,24**	YFN-06P	**351,03**
		Polyvinylester	YFN-04V	**483,09**	YFN-05V	**553,23**	YFN-06V	**671,38**
		DIN Normu (1,2 m)					YFN-06D	**1283,68**
7	*Top diffuser equipment*		YFN-007	**36,30**	YFN-107	**36,30**	YFN-108	**36,30**
8	*O-ringi*		YFN-0080	**3,70**	YFN-0080	**3,70**	YFN-0080	**3,70**
9	*Union body*		YRKR-506	**5,70**	YRKR-506	**5,70**	YRKR-506	**5,70**
10	*Union o-ringi*		YVS-509	**1,35**	YVS-509	**1,35**	YVS-509	**1,35**
11	*Union pipe connection*		FKL-050	**1,07**	FKL-050	**1,07**	FKL-050	**1,07**
12	*Compression fitting/Gasket*		YVS-505	**3,70**	YVS-505	**3,70**	YVS-505	**3,70**
13	*Multiport valve top pipe*		YFN-013	**6,53**	YFN-013	**6,53**	YFN-113	**6,53**
14	*Multiport valve*		ALT - 050		ALT - 050		ALT - 050	
15	*Bottom assembly equipmen*		YFN-015	**36,30**	YFN-015	**36,30**	YFN-015	**36,30**
16	*Cylindiric type filter nozzle*		YFN-016	**3,70**	YFN-016	**3,70**	YFN-016	**3,70**
17	*Filter nozzle gasket*		YFN-017	**1,35**	YFN-017	**1,35**	YFN-017	**1,35**
18	*Union (complete)*		YFN-018	**13,49**	YFN-018	**13,49**	YFN-018	**13,49**
19	*Multiport valve bottom pipe*		YFN-019	**19,88**	YFN-019	**19,88**	YFN-019	**19,88**
20	*Latteral holder assembly*		YFN-020	**52,26**	YFN-020	**52,26**	YFN-020	**52,26**
21	*Drain nut*		YFN-021	**1,07**	YFN-021	**1,07**	YFN-021	**1,07**
22	*Drain cap*		YFN-022	**1,07**	YFN-022	**1,07**	YFN-022	**1,07**
23	*Lateral*		YFN-023	**2,20**	YFN-023	**2,20**	YFN-023	**2,20**
24	*Lateral cap*		YFN-024	**1,35**	YFN-024	**1,35**	YFN-024	**1,35**
25	*Plastic tube*		YFN-025	**5,96**	YFN-025	**5,96**	YFN-025	**5,96**
26	*Plastic air tube o-ringi*		YFN-026	**2,70**	YFN-026	**2,70**	YFN-026	**2,70**
27	*Drain cap gasket*		YFN-027	**1,35**	YFN-027	**1,35**	YFN-027	**1,35**

760 mm - 820 mm - 920 mm
Kum Filtreleri

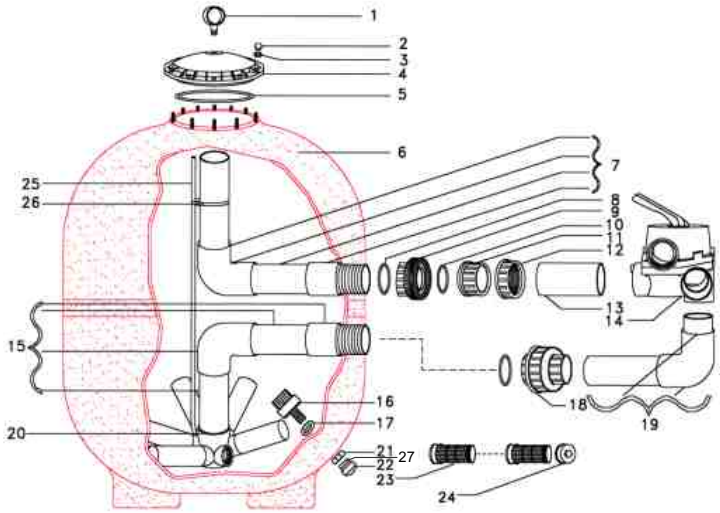

NO	PARÇA ADI		760 MM KOD	760 MM FİYAT(€)	820 MM KOD	820 MM FİYAT(€)	920 MM KOD	920 MM FİYAT(€)
1	Manometre		YFN-001	**20,60**	YFN-001	**20,60**	YFN-001	**20,60**
2	Somun		YFN-002	**2,98**	YFN-002	**2,98**	YFN-002	**2,98**
3	M8 pul		YFN-003	**0,50**	YFN-003	**0,50**	YFN-003	**0,50**
4	Filtre kapağı		YFN-004	**50,27**	YFN-004	**50,27**	YFN-004	**50,27**
5	Kapak altı o-ringi		YFN-005	**17,61**	YFN-005	**17,61**	YFN-005	**17,61**
6	Gövde	Polyester	YFN-07P	**524,90**	YFN-08P	**630,80**	YFN-09P	**682,60**
		Polyvinilester	YFN-07V	**1015,50**	YFN-08V	**1237,60**	YFN-09V	**1344,10**
		DIN Normu (1,2 m)	YFN-07D	**1471,90**	YFN-08D	**1756,40**	YFN-09D	**1874,40**
7	Üst dağıtıcı tesisat		YFN-207	**45,30**	YFN-208	**45,30**	YFN-209	**45,30**
8	Filtre rakor o-ringi		YFN-008	**3,70**	YFN-008	**3,70**	YFN-008	**3,70**
9	Rakor gövdesi		YRKR-636	**7,24**	YRKR-636	**7,24**	YRKR-636	**7,24**
10	Rakor o-ringi		YVS-609	**2,06**	YVS-609	**2,06**	YVS-609	**2,06**
11	Rakor boru bağlantı		FKL-063	**1,09**	FKL-063	**1,09**	FKL-063	**1,09**
12	Rakor somunu		YVS-605	**4,97**	YVS-605	**4,97**	YVS-605	**4,97**
13	Altıyollu vana üst borusu		YFN-013	**6,53**	YFN-013	**6,53**	YFN-113	**6,53**
14	Altıyollu vana		ALT - 063		ALT - 063		ALT - 063	
15	Alt toplayıcı tesisat		YFN-116	**45,30**	YFN-117	**45,30**	YFN-115	**45,30**
16	Silindirik tipi süzgeç		YFN-016	**3,70**	YFN-016	**3,70**	YFN-016	**3,70**
17	Süzgeç contası		YFN-017	**1,35**	YFN-017	**1,35**	YFN-017	**1,35**
18	Rakor (komple)		YFN-218	**15,05**	YFN-218	**15,05**	YFN-218	**15,05**
19	Altıyollu vana alt borusu		YFN-019	**19,88**	YFN-019	**19,88**	YFN-019	**19,88**
20	Kollektör (alt toplayıcı)		YFN-020	**52,26**	YFN-020	**52,26**	YFN-020	**52,26**
21	Süzgeç somunu		YFN-021	**1,07**	YFN-021	**1,07**	YFN-021	**1,07**
22	Süzgeç tapası		YFN-022	**1,07**	YFN-022	**1,07**	YFN-022	**1,07**
23	Filtre süzgeci		YFN-023	**2,20**	YFN-023	**2,20**	YFN-023	**2,20**
24	Filtre süzgeç kapağı		YFN-024	**1,35**	YFN-024	**1,35**	YFN-024	**1,35**
25	Hava tahliye borusu		YFN-025	**5,96**	YFN-025	**5,96**	YFN-025	**5,96**
26	Hava tahliye borusu o-ringi		YFN-026	**2,70**	YFN-026	**2,70**	YFN-026	**2,70**
27	Süzgeç tapa contası		YFN-027	**1,35**	YFN-027	**1,35**	YFN-027	**1,35**

760 mm - 820 mm - 920 mm Sand Filters

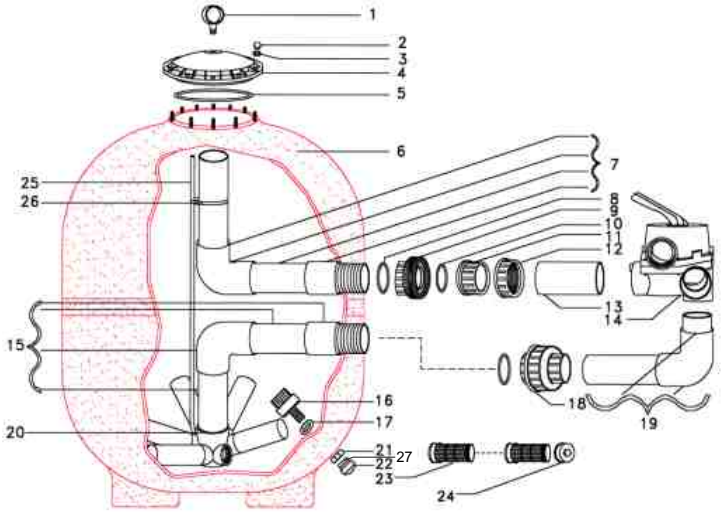

			760 MM		820 MM		920 MM	
NO	PART NAME		CODE	PRICE (€)	CODE	PRICE (€)	CODE	PRICE (€)
1	Manometer		YFN-001	20,60	YFN-001	20,60	YFN-001	20,60
2	Nut		YFN-002	2,98	YFN-002	2,98	YFN-002	2,98
3	M8 Washer		YFN-003	0,50	YFN-003	0,50	YFN-003	0,50
4	Top closure dome		YFN-004	50,27	YFN-004	50,27	YFN-004	50,27
5	Valve / tank o-ring		YFN-005	17,61	YFN-005	17,61	YFN-005	17,61
6	Filter tank	Polyester	YFN-07P	524,90	YFN-08P	630,80	YFN-09P	682,60
		Polyvinylester	YFN-07V	1015,50	YFN-08V	1237,60	YFN-09V	1344,10
		DIN Normu (1,2 m)	YFN-07D	1471,90	YFN-08D	1756,40	YFN-09D	1874,40
7	Top diffuser equipment		YFN-207	45,30	YFN-208	45,30	YFN-209	45,30
8	O-ringi		YFN-008	3,70	YFN-008	3,70	YFN-008	3,70
9	Union body		YRKR-636	7,24	YRKR-636	7,24	YRKR-636	7,24
10	Union o-ringi		YVS-609	2,06	YVS-609	2,06	YVS-609	2,06
11	Union pipe connection		FKL-063	1,09	FKL-063	1,09	FKL-063	1,09
12	Compression fitting/Gasket		YVS-605	4,97	YVS-605	4,97	YVS-605	4,97
13	Multiport valve top pipe		YFN-013	6,53	YFN-013	6,53	YFN-113	6,53
14	Multiport valve		ALT - 063		ALT - 063		ALT - 063	
15	Bottom assembly equipment		YFN-116	45,30	YFN-117	45,30	YFN-115	45,30
16	Cylindiric type filter nozzle		YFN-016	3,70	YFN-016	3,70	YFN-016	3,70
17	Filter nozzle gasket		YFN-017	1,35	YFN-017	1,35	YFN-017	1,35
18	Union (complete)		YFN-218	15,05	YFN-218	15,05	YFN-218	15,05
19	Multiport valve bottom pipe		YFN-019	19,88	YFN-019	19,88	YFN-019	19,88
20	Latteral holder assembly		YFN-020	52,26	YFN-020	52,26	YFN-020	52,26
21	Drain nut		YFN-021	1,07	YFN-021	1,07	YFN-021	1,07
22	Drain cap		YFN-022	1,07	YFN-022	1,07	YFN-022	1,07
23	Lateral		YFN-023	2,20	YFN-023	2,20	YFN-023	2,20
24	Lateral cap		YFN-024	1,35	YFN-024	1,35	YFN-024	1,35
25	Plastic tube		YFN-025	5,96	YFN-025	5,96	YFN-025	5,96
26	Plastic air tube o-ringi		YFN-026	2,70	YFN-026	2,70	YFN-026	2,70
27	Drain cap gasket		YFN-027	1,35	YFN-027	1,35	YFN-027	1,35

1050 mm - 1250 mm
Kum Filtreleri

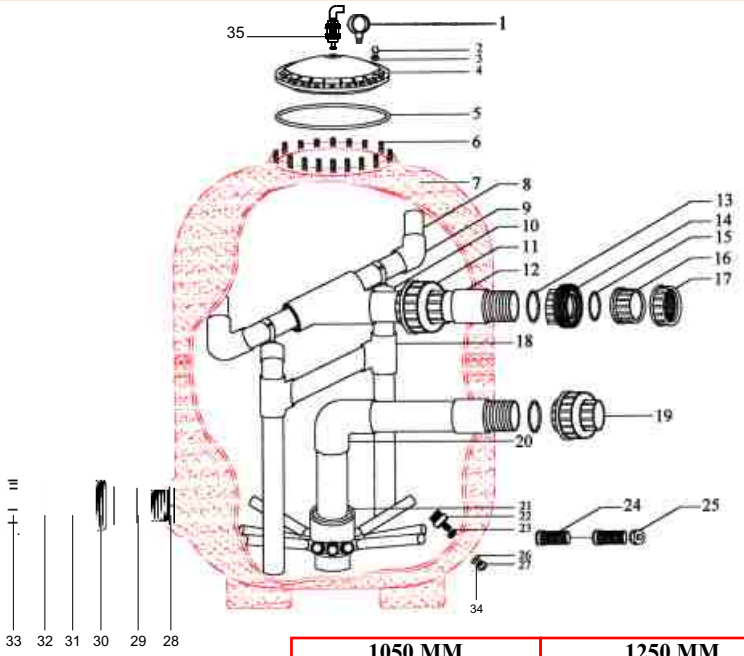

NO	PARÇA ADI	1050 MM KOD	1050 MM FİYAT (€)	1250 MM KOD	1250 MM FİYAT (€)
1	Manometre	YFN-001	**20,60**	YFN-001	**20,60**
2	M10 somun	1250-02	**1,56**	1250-02	**1,56**
3	M10 pul	1250-03	**1,07**	1250-03	**1,07**
4	Filtre kapağı	1250-04	**253,33**	1250-04	**253,33**
5	Kapak altı o-ringi	1250-05	**29,54**	1250-05	**29,54**
6	M10 Cıvata	1250-06	**1,99**	1250-06	**1,99**
7	Gövde Polyester	YFN-010P	**936,40**	YFN-012P	**1607,30**
	Gövde Polyvinilester	YFN-010V	**1813,80**	YFN-012V	**2751,00**
	Gövde DIN Normu (1,2 m)	YFN-010D	**2049,40**	YFN-012D	**2933,90**
8	63 mm. Boru	PN10-063		PN10-063	
9	63 mm. Dirsek (90°)	F90-063	**1,31**	F90-063	**1,31**
10	63 mm. Körtapa	FKT-063	**0,81**	FKT-063	**0,81**
11	90 mm. Rakor	RPVC-090	**26,55**	RPVC-090	**26,55**
12	90 mm. Adaptör	YFN-927	**9,66**	YFN-927	**9,66**
13	Filtre rakor o-ringi	1250-13	**5,40**	1250-13	**5,40**
14	Rakor gövdesi	YRKR-906	**21,16**	YRKR-906	**21,16**
15	Rakor o-ringi	PMP35-16	**6,39**	PMP35-16	**6,39**
16	Rakor boru bağlantı	FKL-090	**1,79**	FKL-090	**1,79**
17	Rakor somunu	YVS-805	**13,77**	YVS-805	**13,77**
18	63 mm. Te	FTE-063	**1,70**	FTE-063	**1,70**
19	90 mm. Rakor	YFN-318	**38,06**	YFN-318	**38,06**
20	90 mm. Dirsek (90°)	F90-090	**3,62**	F90-090	**3,62**
21	Kollektör (12 kollu)	1250-21	**141,72**	1250-21	**141,72**
22	Silindirik tip süzgeç	YFN-016	**3,69**	YFN-016	**3,69**
23	Süzgeç contası	YFN-017	**1,35**	YFN-017	**1,35**
24	Filtre süzgeci	YFN-023	**2,20**	YFN-023	**2,20**
25	Filtre süzgeç kapağı	YFN-024	**1,35**	YFN-024	**1,35**
26	Süzgeç somunu	YFN-021	**1,07**	YFN-021	**1,07**
27	Süzgeç tapası	YFN-022	**1,07**	YFN 022	**1,07**
28	Dış dişli adaptör	1250-28	**13,49**	1250-28	**13,49**
29	O-ring	1250-29	**9,66**	1250-29	**9,66**
30	Rakor gövde	YRKR-116	**25,70**	YRKR-116	**25,70**
31	O-ring	PMP35-07	**7,10**	PMP35-07	**7,10**
32	Tapa	1250-32	**5,25**	1250-32	**5,25**
33	Somun	YVS-905	**16,61**	YVS-905	**16,61**
34	Süzgeç tapa contası	YFN-027	**1,35**	YFN-027	**1,35**
35	Kapak üst tesisatı	1250-001	**12,78**	1250-001	**12,78**

1050 mm - 1250 mm
Sand Filters

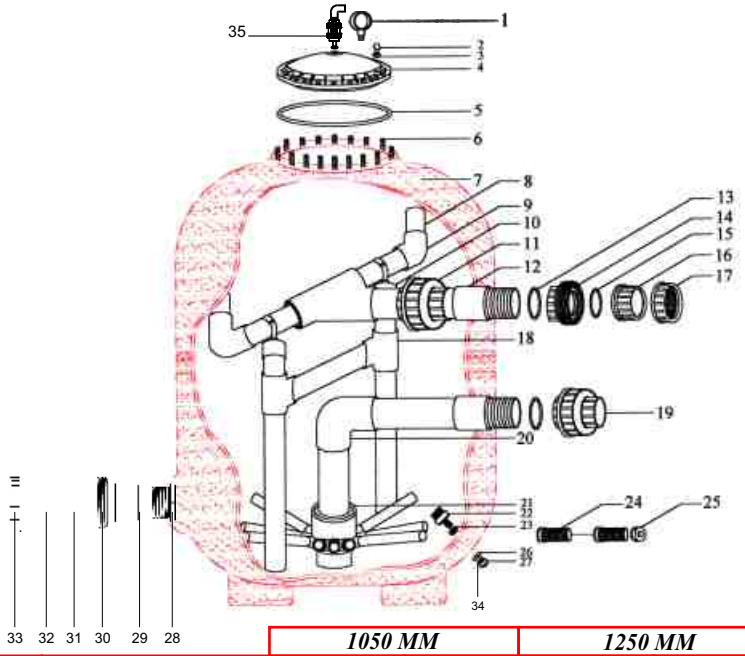

		1050 MM		1250 MM	
NO	PART NAME	CODE	PRICE (€)	CODE	PRICE (€)
1	*Manometer*	YFN-001	**20,60**	YFN-001	**20,60**
2	*M10 nut*	1250-02	**1,56**	1250-02	**1,56**
3	*M10 washer*	1250-03	**1,07**	1250-03	**1,07**
4	*Top closure dome*	1250-04	**253,33**	1250-04	**253,33**
5	*Tank o-ring*	1250-05	**29,54**	1250-05	**29,54**
6	*M10 bolt*	1250-06	**1,99**	1250-06	**1,99**
7	*Filter tank* *Polyester*	YFN-010P	**936,40**	YFN-012P	**1607,30**
	Polyvinylester	YFN-010V	**1813,80**	YFN-012V	**2751,00**
	DIN Normu (1,2 m)	YFN-010D	**2049,40**	YFN-012D	**2933,90**
8	*63 mm. Pipe*	PN10-063		PN10-063	
9	*63 mm. Elbow (90·)*	F90-063	**1,31**	F90-063	**1,31**
10	*63 mm. Cap*	FKT-063	**0,81**	FKT-063	**0,81**
11	*90 mm. Union*	RPVC-090	**26,55**	RPVC-090	**26,55**
12	*90 mm. Adapter*	YFN-927	**9,66**	YFN-927	**9,66**
13	*Body o-ring*	1250-13	**5,40**	1250-13	**5,40**
14	*Union body*	YRKR-906	**21,16**	YRKR-906	**21,16**
15	*Union o-ring*	PMP35-16	**6,39**	PMP35-16	**6,39**
16	*Union pipe connection*	FKL-090	**1,79**	FKL-090	**1,79**
17	*Union nut*	YVS-805	**13,77**	YVS-805	**13,77**
18	*63 mm. Tee*	FTE-063	**1,70**	FTE-063	**1,70**
19	*90 mm. Union*	YFN-318	**38,06**	YFN-318	**38,06**
20	*90 mm. Pipe*	F90-090	**3,62**	F90-090	**3,62**
21	*Latteral holder assembly*	1250-21	**141,72**	1250-21	**141,72**
22	*Cylindiric type filter nozzle*	YFN-016	**3,69**	YFN-016	**3,69**
23	*Filter nozzle gasket*	YFN-017	**1,35**	YFN-017	**1,35**
24	*Lateral*	YFN-023	**2,20**	YFN-023	**2,20**
25	*Lateral cap*	YFN-024	**1,35**	YFN-024	**1,35**
26	*Drain nut*	YFN-021	**1,07**	YFN-021	**1,07**
27	*Drain cap*	YFN-022	**1,07**	YFN 022	**1,07**
28	*Exterior Threaded Adapters*	1250-28	**13,49**	1250-28	**13,49**
29	*O-ring*	1250-29	**9,66**	1250-29	**9,66**
30	*Union Body*	YRKR-116	**25,70**	YRKR-116	**25,70**
31	*O-ring*	PMP35-07	**7,10**	PMP35-07	**7,10**
32	*Cap*	1250-32	**5,25**	1250-32	**5,25**
33	*Nut*	YVS-905	**16,61**	YVS-905	**16,61**
34	*Drain cap gasket*	YFN-027	**1,35**	YFN-027	**1,35**
35	*Top closure dome's parts*	1250-001	**12,78**	1250-001	**12,78**

1400 mm - 1600 mm Kum Filtreleri

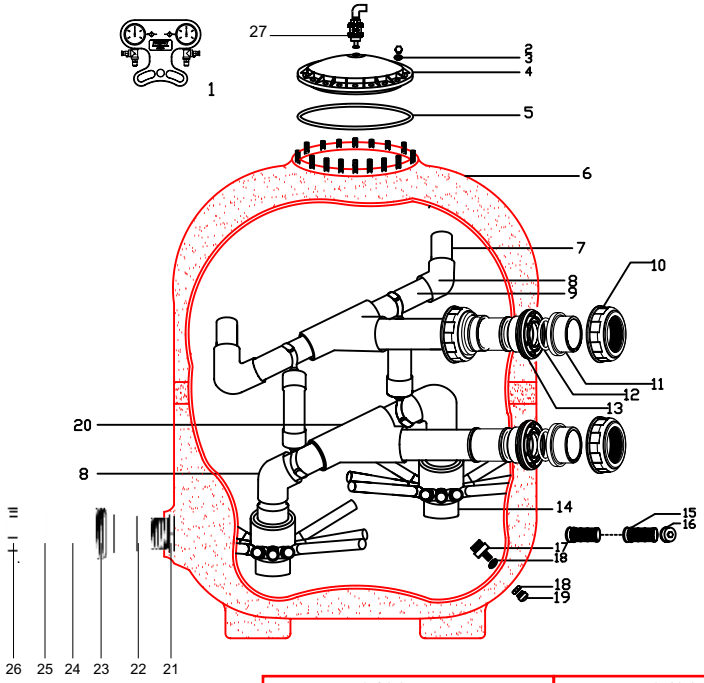

NO	PARÇA ADI	1400 MM KOD	1400 MM FİYAT (€)	1600 MM KOD	1600 MM FİYAT (€)
1	Çifli Manometre (Komple	ÇMA-001	**380,56**	ÇMA-001	**380,56**
2	M10 Somun	1250-02	**1,56**	1250-02	**1,56**
3	M10 Pul	1250-03	**1,07**	1250-03	**1,07**
4	Filtre kapağı	1250-04	**253,33**	1250-04	**253,33**
5	Kapak altı o-ringi	1250-05	**29,54**	1250-05	**29,54**
6	Gövde Polyester	YFN-014P	**1881,70**	YFN-016P	**2132,20**
	Gövde Polyvinilester	YFN-014V	**3167,50**	YFN-016V	**3907,90**
	Gövde DIN Normu (1,2 m)	YFN-014D	**3991,80**	YFN-016D	**4620,70**
7	90 mm. Boru	PN10-090		PN10-090	
8	90 mm. Dirsek (90°)	F90-090	**3,62**	F90-090	**3,62**
9	90 mm. Boru	PN10-090		PN10-090	
10	110 mm. Somun	YVS-905	**16,61**	YVS-905	**16,61**
11	110 mm. Boru Bağlantı	FKL-110	**3,76**	FKL-110	**3,76**
12	110 mm. O-ring	PMP35-07	**7,10**	PMP35-07	**7,10**
13	110 mm. Rekor Gövde	YRKR-116	**25,70**	YRKR-116	**25,70**
14	Kollektör (12 Kollu)	1250-21	**141,72**	1250-21	**141,72**
15	Filtre Süzgeci	YFN-023	**2,20**	YFN-023	**2,20**
16	Süzgeç Kapağı	YFN-024	**1,35**	YFN-024	**1,35**
17	Silindirik Tip Süzgeç	YFN-016	**3,69**	YFN-016	**3,69**
18	Süzgeç Contası	YFN-017	**1,35**	YFN-017	**1,35**
19	Süzgeç Somunu	YFN-021	**1,07**	YFN-021	**1,07**
20	110 mm. TE	FTE-110	**7,46**	FTE-110	**7,46**
21	Dış dişli adaptör	1250-28	**13,49**	1250-28	**13,49**
22	O-ring	1250-29	**9,66**	1250-29	**9,66**
23	Rakor gövde	YRKR-116	**25,70**	YRKR-116	**25,70**
24	O-ring	PMP35-07	**7,10**	PMP35-07	**7,10**
25	Tapa	1250-32	**5,25**	1250-32	**5,25**
26	Somun	YVS-905	**16,61**	YVS-905	**16,61**
27	Kapak üst tesisatı	1250-001	**12,78**	1250-001	**12,78**

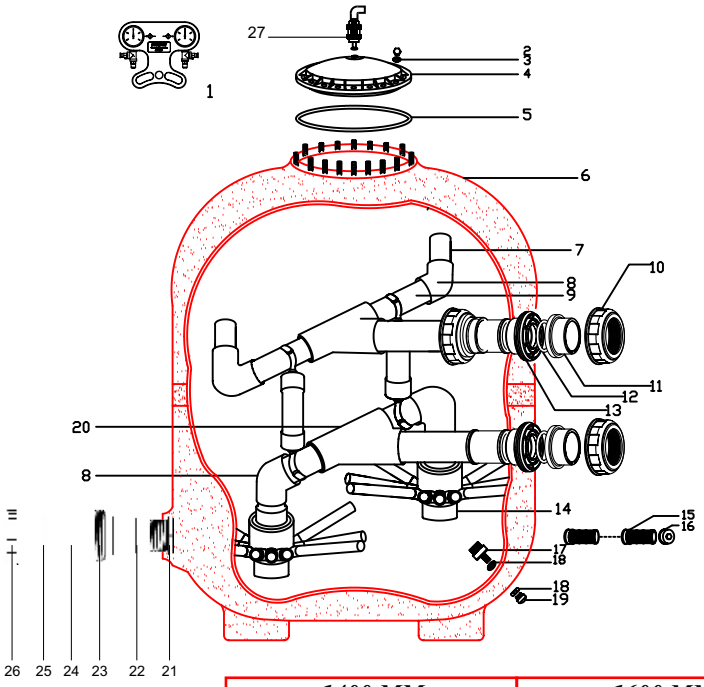

1400 mm - 1600 mm
Sand Filters

		1400 MM		1600 MM	
NO	**PART NAME**	**CODE**	**PRICE (€)**	**CODE**	**PRICE (€)**
1	*Double Mamometer*	ÇMA-001	**380,56**	ÇMA-001	**380,56**
2	*M10 Nut*	1250-02	**1,56**	1250-02	**1,56**
3	*M10 washer*	1250-03	**1,07**	1250-03	**1,07**
4	*Top closure dome*	1250-04	**253,33**	1250-04	**253,33**
5	*Tank o-ring*	1250-05	**29,54**	1250-05	**29,54**
6	*Filter tank Polyester*	YFN-014P	**1881,70**	YFN-016P	**2132,20**
	Filter tank Polyvinylester	YFN-014V	**3167,50**	YFN-016V	**3907,90**
	Filter tank DIN Normu (1,2 m)	YFN-014D	**3991,80**	YFN-016D	**4620,70**
7	*90 mm. Pipe*	PN10-090		PN10-090	
8	*90 mm. Elbow (90°)*	F90-090	**3,62**	F90-090	**3,62**
9	*90 mm. Pipe*	PN10-090		PN10-090	
10	*110 mm Nut*	YVS-905	**16,61**	YVS-905	**16,61**
11	*110 mm. Pipe Con.*	FKL-110	**3,76**	FKL-110	**3,76**
12	*110 mm. O-ring*	PMP35-07	**7,10**	PMP35-07	**7,10**
13	*110 mm. Union Body*	YRKR-116	**25,70**	YRKR-116	**25,70**
14	*Latteral holder assembly*	1250-21	**141,72**	1250-21	**141,72**
15	*Latteral*	YFN-023	**2,20**	YFN-023	**2,20**
16	*Latteral cap*	YFN-024	**1,35**	YFN-024	**1,35**
17	*Cylindiric Type Nozzle*	YFN-016	**3,69**	YFN-016	**3,69**
18	*Nozzle Gasket*	YFN-017	**1,35**	YFN-017	**1,35**
19	*Drain Nut*	YFN-021	**1,07**	YFN-021	**1,07**
20	*110 mm. TE*	FTE-110	**7,46**	FTE-110	**7,46**
21	*Exterior Threaded Adapters*	1250-28	**13,49**	1250-28	**13,49**
22	*O-ring*	1250-29	**9,66**	1250-29	**9,66**
23	*Union Body*	YRKR-116	**25,70**	YRKR-116	**25,70**
24	*O-ring*	PMP35-07	**7,10**	PMP35-07	**7,10**
25	*Cap*	1250-32	**5,25**	1250-32	**5,25**
26	*Nut*	YVS-905	**16,61**	YVS-905	**16,61**
27	*Top closure dome's parts*	1250-001	**12,78**	1250-001	**12,78**

1800 mm - 2000 mm
Kum Filtreleri

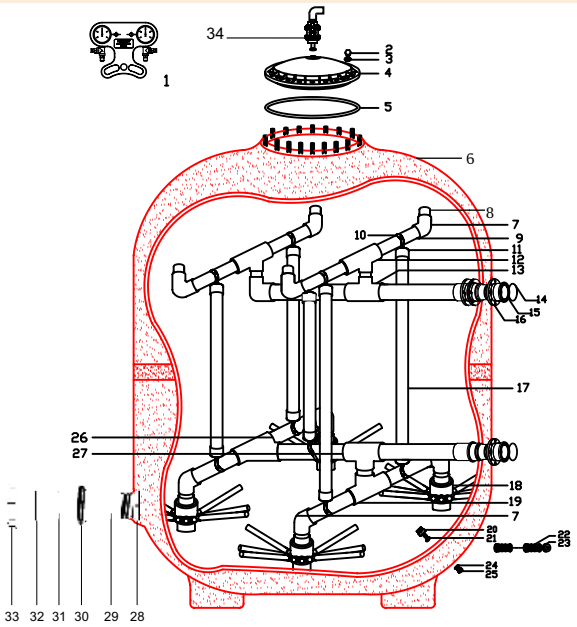

			1800 MM		2000 MM	
NO	PARÇA ADI		KOD	FİYAT (€)	KOD	FİYAT (€)
1	Çifli Manometre (Komple)		ÇMA-001	**380,56**	ÇMA-001	**380,56**
2	M10 Somun		1250-02	**1,56**	1250-02	**1,56**
3	M10 Pul		1250-03	**1,07**	1250-03	**1,07**
4	Filtre kapağı		1250-04	**253,33**	1250-04	**1250,33**
5	Kapak altı o-ringi		1250-05	**29,54**	1250-05	**29,54**
6	Gövde	Polyester	YFN-018P	**3062,60**	YFN-020P	**4100,30**
		Polyvinilester	YFN-018V	**5454,10**	YFN-020V	**7222,40**
		DIN Normu (1,2 m)	YFN-018D	**5689,30**	YFN-020D	**7500,00**
7	90 mm. Dirsek (90°)		F90-090	**3,62**	F90-090	**3,62**
8	90 mm. Boru		PN10-090		PN10-090	
9	90 mm. Boru		PN10-090		PN10-090	
10	90 mm. Kelepçe		FBK-090	**1,08**	FBK-090	**1,08**
11	75 mm. Kör Tapa		FKT-075	**1,38**	FKT-075	**1,38**
12	110 mm. TE		FTE-110	**7,46**	FTE-110	**7,46**
13	160 mm. TE		FTE-160	**24,99**	FTE-160	**24,99**
14	160 mm. Kole O-ringi		ÇÇY-0605	**9,66**	ÇÇY-0605	**9,66**
15	160 mm. Kole		YFN-1814	**9,23**	YFN-1814	**9,23**
16	160 mm. Flanş		FFL-160	**6,25**	FFL-160	**6,25**
17	75 mm. Boru		PN10-075		PN10-075	
18	Kollektör (12 Kollu)		1250-21	**141,72**	1250-21	**141,72**
19	110 mm. TE		FTE-110	**7,46**	FTE-110	**7,46**
20	Silindirik Tip Süzgeç		YFN-016	**3,69**	YFN-016	**3,69**
21	Süzgeç Contası		YFN-017	**1,35**	YFN-017	**1,35**
22	Filtre Süzgeci		YFN-023	**2,20**	YFN-023	**2,20**
23	F. Süzgeç Kapağı		YFN-024	**1,35**	YFN-024	**1,35**
24	Süzgeç Somunu		YFN-021	**1,07**	YFN-021	**1,07**
25	Süzgeç Tapası		YFN-022	**1,07**	YFN-022	**1,07**
26	160 mm. TE		FTE-160	**24,99**	FTE-160	**24,99**
27	M10 Somun		1250-02	**1,56**	1250-02	**1,56**
28	Dış dişli adaptör		1250-28	**13,49**	1250-28	**13,49**
29	O-ring		1250-29	**9,66**	1250-29	**9,66**
30	Rakor gövde		FKL-161	**25,70**	FKL-161	**25,70**
31	O-ring		PMP35-07	**7,10**	PMP35-07	**7,10**
32	Tapa		1250-32	**5,25**	1250-32	**5,25**
33	Somun		YVS-905	**16,61**	YVS-905	**16,61**
34	Kapak üst tesisatı		1250-001	**12,78**	1250-001	**12,78**

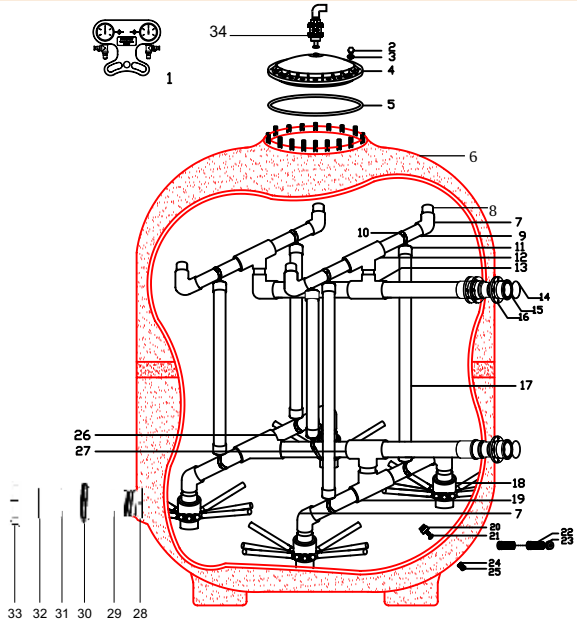

		1800 MM		2000 MM	
NO	**PART NAME**	**CODE**	**PRICE (€)**	**CODE**	**PRICE (€)**
1	*Double Mamometer*	ÇMA-001	**380,56**	ÇMA-001	**380,56**
2	*M10 Nut*	1250-02	**1,56**	1250-02	**1,56**
3	*M10 washer*	1250-03	**1,07**	1250-03	**1,07**
4	*Top closure dome*	1250-04	**253,33**	1250-04	**1250,33**
5	*Tank o-ring*	1250-05	**29,54**	1250-05	**29,54**
6	*Filter tank Polyester*	YFN-018P	**3062,60**	YFN-020P	**4100,30**
	Filter tank Polyvinylester	YFN-018V	**5454,10**	YFN-020V	**7222,40**
	Filter tank DIN Norm (1,2 m)	YFN-018D	**5689,30**	YFN-020D	**7500,00**
7	*90 mm. Elbow (90°)*	F90-090	**3,62**	F90-090	**3,62**
8	*90 mm. Pipe*	PN10-090		PN10-090	
9	*90 mm. Pipe*	PN10-090		PN10-090	
10	*90 mm. Clip*	FBK-090	**1,08**	FBK-090	**1,08**
11	*75 mm. Cap*	FKT-075	**1,38**	FKT-075	**1,38**
12	*110 mm. TE*	FTE-110	**7,46**	FTE-110	**7,46**
13	*160 mm. TE*	FTE-160	**24,99**	FTE-160	**24,99**
14	*160 mm. Collar O-ring*	ÇÇY-0605	**9,66**	ÇÇY-0605	**9,66**
15	*160 mm. Collar*	YFN-1814	**9,23**	YFN-1814	**9,23**
16	*160 mm. Flange*	FFL-160	**6,25**	FFL-160	**6,25**
17	*75 mm. Pipe*	PN10-075		PN10-075	
18	*Latteral holder assembly*	1250-21	**141,72**	1250-21	**141,72**
19	*110 mm. TE*	FTE-110	**7,46**	FTE-110	**7,46**
20	*Cylindiric Type Nozzle*	YFN-016	**3,69**	YFN-016	**3,69**
21	*Filter Nozzle Gasket*	YFN-017	**1,35**	YFN-017	**1,35**
22	*Latteral*	YFN-023	**2,20**	YFN-023	**2,20**
23	*Latteral Cap*	YFN-024	**1,35**	YFN-024	**1,35**
24	*Drain Nut*	YFN-021	**1,07**	YFN-021	**1,07**
25	*Drain Cap*	YFN-022	**1,07**	YFN-022	**1,07**
26	*160 mm TE*	FTE-160	**24,99**	FTE-160	**24,99**
27	*M10 Nut*	1250-02	**1,56**	1250-02	**1,56**
28	*Exterior Threaded Adapters*	1250-28	**13,49**	1250-28	**13,49**
29	*O-ring*	1250-29	**9,66**	1250-29	**9,66**
30	*Union Body*	FKL-161	**25,70**	FKL-161	**25,70**
31	*O-ring*	PMP35-07	**7,10**	PMP35-07	**7,10**
32	*Cap*	1250-32	**5,25**	1250-32	**5,25**
33	*Nut*	YVS-905	**16,61**	YVS-905	**16,61**
34	*Top closure dome s parts*	1250-001	**12,78**	1250-001	**12,78**

2350 mm
Kum Filtreleri

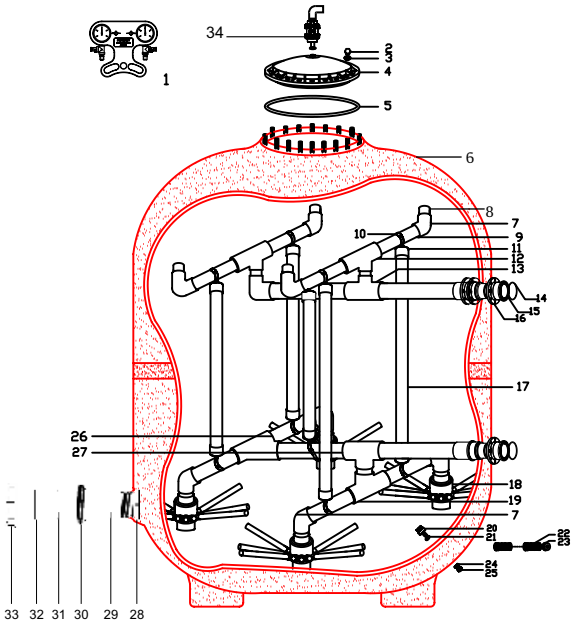

NO	PARÇA ADI		KOD	2350 MM FİYAT (€)
1	Çifli Manometre (Komple)		ÇMA-001	**380,56**
2	M10 Somun		1250-02	**1,56**
3	M10 Pul		1250-03	**1,07**
4	Filtre kapağı		1250-04	**253,33**
5	Kapak altı o-ringi		1250-05	**29,54**
6	Gövde	Polyester	YFN-023P	**10431,10**
		Polyvinilester	YFN-023V	**18357,20**
7	90 mm. Dirsek (90°)		F90-090	**3,62**
8	90 mm. Boru		PN10-090	
9	90 mm. Boru		PN10-090	
10	90 mm. Kelepçe		FBK-090	**1,08**
11	75 mm. Kör Tapa		FKT-075	**1,38**
12	110 mm. TE		FTE-110	**7,46**
13	200 mm. TE		FTE-200	**44,59**
14	200 mm. Kole O-ringi		PMP150-08	**21,58**
15	200 mm. Kole		FKL-200	**10,37**
16	200 mm. Flanş		FFL-200	**12,00**
17	75 mm. Boru		PN10-075	
18	Kollektör (12 Kollu)		1250-21	**141,72**
19	110 mm. TE		FTE-110	**7,46**
20	Silindirik Tip Süzgeç		YFN-016	**3,69**
21	Süzgeç Contası		YFN-017	**1,35**
22	Filtre Süzgeci		YFN-023	**2,20**
23	F. Süzgeç Kapağı		YFN-024	**1,35**
24	Süzgeç Somunu		YFN-021	**1,07**
25	Süzgeç Tapası		YFN-022	**1,07**
26	200 mm. Dirsek (90°)		F90-200	**42,60**
27	200 mm. TE		FTE-200	**44,59**
28	Dış dişli adaptör		1250-28	**13,49**
29	O-ring		1250-29	**9,66**
30	Rakor gövde		FKL-161	**25,70**
31	O-ring		PMP35-07	**7,10**
32	Tapa		1250-32	**5,25**
33	Somun		YVS-905	**16,61**
34	Kapak üst tesisat		1250-001	**12,78**

2350 mm
Sand Filters

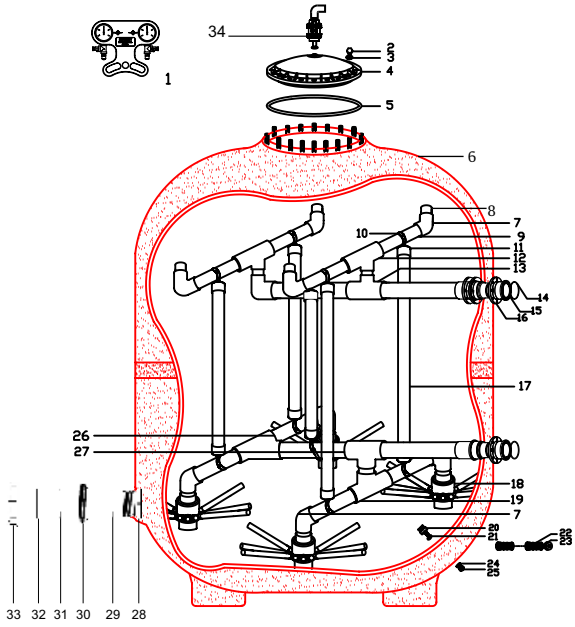

NO	PART NAME	CODE	2350 MM PRICE (€)
1	*Double Manometer*	ÇMA-001	**380,56**
2	*M10 Nut*	1250-02	**1,56**
3	*M10 Washer*	1250-03	**1,07**
4	*Top closure dome*	1250-04	**253,33**
5	*Tank o-ringi*	1250-05	**29,54**
6	*Filter Tank* Polyester	YFN-023P	**10431,10**
	Polyvinylester	YFN-023V	**18357,20**
7	*90 mm. Elbow (90°)*	F90-090	**3,62**
8	*90 mm. Pipe*	PN10-090	
9	*90 mm. Pipe*	PN10-090	
10	*90 mm. Clip*	FBK-090	**1,08**
11	*75 mm. Cap*	FKT-075	**1,38**
12	*110 mm. TE*	FTE-110	**7,46**
13	*200 mm. TE*	FTE-200	**44,59**
14	*200 mm. Collar O-ring*	PMP150-08	**21,58**
15	*200 mm. Collar*	FKL-200	**10,37**
16	*200 mm. Flange*	FFL-200	**12,00**
17	*75 mm. Pipe*	PN10-075	
18	*Latteral Holder*	1250-21	**141,72**
19	*110 mm. TE*	FTE-110	**7,46**
20	*Cylindiric Type Nozzle*	YFN-016	**3,69**
21	*Filter Nozzle Gasket*	YFN-017	**1,35**
22	*Latteral*	YFN-023	**2,20**
23	*Latteral Cap*	YFN-024	**1,35**
24	*Drain Nut*	YFN-021	**1,07**
25	*Drain Cap*	YFN-022	**1,07**
26	*200 mm.Elbow (90°)*	F90-200	**42,60**
27	*200 mm.TE*	FTE-200	**44,59**
28	*Exterior Threaded Adapters*	1250-28	**13,49**
29	*O-ring*	1250-29	**9,66**
30	*Union Body*	FKL-161	**25,70**
31	*O-ring*	PMP35-07	**7,10**
32	*Cap*	1250-32	**5,25**
33	*Nut*	YVS-905	**16,61**
34	*Top closure dome's parts*	1250-001	**12,78**

Küresel Su Vanaları

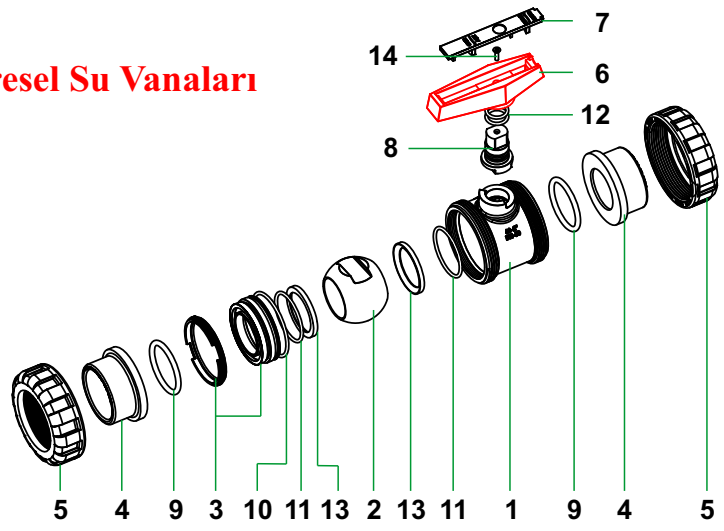

NO	PARÇA ADI	½" -20 MM.		¾" -25 MM.		1" - 32 MM.		1 ¼" - 40 MM.		1 ½" - 50 MM.	
		KOD	FİYATI (€)	KOD	FİYATI (€)	KOD	FİYATI (€)	KOD	FİYATI (€)	KOD	FİYATI (€)
1	Vana gövdesi	YVS-101	**2,56**	YVS-201	**2,98**	YVS-301	**4,12**	YVS-401	**5,40**	YVS-501	**9,94**
2	Küre	YVS-102	**1,42**	YVS-202	**1,56**	YVS-302	**1,99**	YVS-402	**2,98**	YVS-502	**4,83**
3	Küre dayama	YVS-103	**1,70**	YVS-203	**1,99**	YVS-303	**2,27**	YVS-403	**2,41**	YVS-503	**2,70**
4	Boru bağlantı (yapıştırma) Boru bağlantı (dişli)	FKL-020 YVS-104D	**0,75** **1,63**	FKL-025 YVS-204D	**0,75** **1,63**	FKL-032 YVS-304D	**0,94** **1,99**	FKL-040 YVS-404D	**1,07** **2,06**	FKL-050 YVS-504D	**1,07** **2,41**
5	Somun	YVS-105	**1,49**	YVS-205	**1,63**	YVS-305	**2,34**	YVS-405	**2,63**	YVS-505	**3,69**
6	Sap	YVS-106	**1,56**	YVS-206	**1,99**	YVS-306	**2,27**	YVS-406	**2,41**	YVS-506	**2,70**
7	Sap kapağı (Küre dayama anahtarı)	YVS-107	**0,71**	YVS-207	**0,71**	YVS-307	**0,99**	YVS-407	**0,99**	YVS-507	**1,14**
8	Pim	YVS-108	**0,99**	YVS-208	**1,14**	YVS-308	**1,14**	YVS-408	**1,28**	YVS-508	**1,42**
9	Boru bağlantı o-ringi	YVS-109	**0,43**	YVS-209	**0,50**	YVS-309	**0,64**	YVS-409	**0,71**	YVS-509	**1,35**
10	Gövde o-ringi	YVS-110	**0,50**	YVS-210	**0,50**	YVS-310	**1,07**	YVS-410	**1,07**	YVS-510	**1,21**
11	Conta altı o-ringi	YVS-111	**0,28**	YVS-211	**0,28**	YVS-311	**0,57**	YVS-411	**0,71**	YVS-511	**0,99**
12	Pim o-ringi	YVS-112	**0,14**	YVS-212	**0,14**	YVS-312	**0,28**	YVS-412	**0,28**	YVS-512	**0,43**
13	Küre contası	YVS-113	**0,43**	YVS-213	**0,57**	YVS-313	**0,71**	YVS-413	**0,71**	YVS-513	**0,99**
14	Sap vidası	YVS-114	**0,43**	YVS-114	**0,43**	YVS-114	**0,43**	YVS-114	**0,43**	YVS-514	**0,57**

NO	PARÇA ADI	2" - 63 MM.		2 1/2" - 75 MM.		3" - 90 MM.		4" - 110 MM.	
		KOD	FİYATI (€)	KOD	FİYATI (€)	KOD NO:	FİYATI (€)	KOD NO:	FİYATI (€)
1	Vana gövdesi	YVS-601	**11,08**	YVS-701	**27,12**	YVS-801	**35,22**	YVS-901	**50,84**
2	Küre	YVS-602	**7,38**	YVS-702	**16,19**	YVS-802	**21,16**	YVS-902	**30,25**
3	Küre dayama	YVS-603	**2,98**	YVS-703	**5,40**	YVS-803	**6,96**	YVS-903	**8,80**
4	Boru bağlantı (yapıştırma) Boru bağlantı (dişli)	FKL-063 YVS-604D	**1,09** **2,41**	FKL-075 YVS-704D	**1,35** **2,98**	FKL-090 YVS-804D	**1,79** **3,41**	FKL-110 YVS-904D	**3,76** **4,26**
5	Somun	YVS-605	**4,97**	YVS-705	**9,66**	YVS-805	**13,77**	YVS-905	**16,61**
6	Sap	YVS-606	**2,98**	YVS-606	**2,98**	YVS-906	**6,96**	YVS-906	**6,96**
7	Sap kapağı (Küre dayama anahtarı)	YVS-607	**1,14**	YVS-607	**1,14**	YVS-907	**1,56**	YVS-907	**1,56**
8	Pim	YVS-608	**1,85**	YVS-708	**2,84**	YVS-808	**3,55**	YVS-908	**3,55**
9	Boru bağlantı o-ringi	YVS-609	**2,06**	YVS-709	**3,55**	PMP35-16	**6,77**	PMP35-07	**7,53**
10	Gövde o-ringi	YVS-610	**1,21**	YVS-710	**4,40**	YVS-810	**5,75**	YVS-910	**8,38**
11	Conta altı o-ringi	YVS-611	**0,99**	YVS-711	**1,85**	YVS-811	**2,41**	YVS-911	**3,12**
12	Pim o-ringi	YVS-612	**0,43**	YVS-612	**0,43**	YVS-912	**0,71**	YVS-912	**0,71**
13	Küre contası	YVS-613	**0,99**	YVS-713	**1,28**	YVS-813	**1,70**	YVS-913	**1,99**
14	Sap vidası	YVS-514	**0,57**	YVS-514	**0,57**	YVS-514	**0,57**	YVS-514	**0,57**

✔ Kodlar U-PVC için olup PPRC için rengiyle birlikte belirtilmesi gerekmektedir.

Water Ball Valves

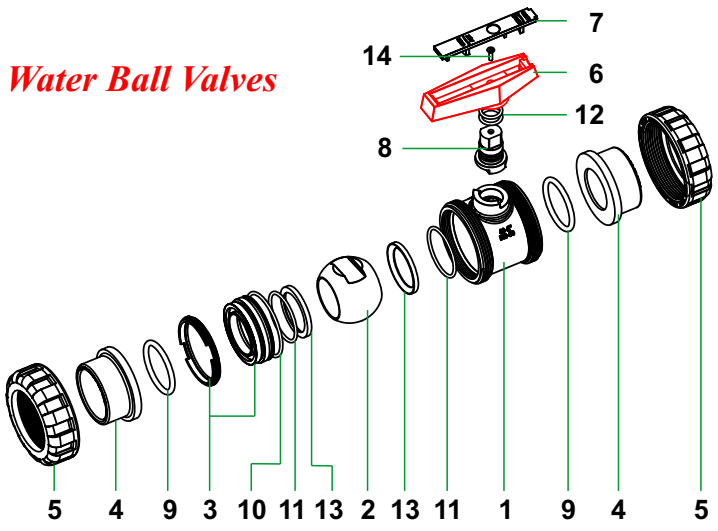

NO	PART NAME	1/2" - 20 MM.		3/4" - 25 MM.		1" - 32 MM.		1 1/4" - 40 MM.		1 1/2"-50 MM.	
		CODE NO:	PRICE (€) UNIT	CODE NO:	PRICE (€) UNIT	CODE NO:	PRICE (€) UNIT	CODE NO:	PRICE (€) UNIT	CODE NO:	PRICE (€) UNIT
1	Valve body	YVS-101	**2,56**	YVS-201	**2,98**	YVS-301	**4,12**	YVS-401	**5,40**	YVS-501	**9,94**
2	Ball	YVS-102	**1,42**	YVS-202	**1,56**	YVS-302	**1,99**	YVS-402	**2,98**	YVS-502	**4,83**
3	Ball lean	YVS-103	**1,70**	YVS-203	**1,99**	YVS-303	**2,27**	YVS-403	**2,41**	YVS-503	**2,70**
4	Pipe connection (bonding) Pipe connection(threaded)	FKL-020 YVS-104D	**0,75** **1,63**	FKL-025 YVS-204D	**0,75** **1,63**	FKL-032 YVS-304D	**0,94** **1,99**	FKL-040 YVS-404D	**1,07** **2,06**	FKL-050 YVS-504D	**1,07** **2,41**
5	Nut	YVS-105	**1,49**	YVS-205	**1,63**	YVS-305	**2,34**	YVS-405	**2,63**	YVS-505	**3,69**
6	Handle	YVS-106	**1,56**	YVS-206	**1,99**	YVS-306	**2,27**	YVS-406	**2,41**	YVS-506	**2,70**
7	Handle cover (Ball lean key)	YVS-107	**0,71**	YVS-207	**0,71**	YVS-307	**0,99**	YVS-407	**0,99**	YVS-507	**1,14**
8	Pin	YVS-108	**0,99**	YVS-208	**1,14**	YVS-308	**1,14**	YVS-408	**1,28**	YVS-508	**1,42**
9	Pipe connection o-ring	YVS-109	**0,43**	YVS-209	**0,50**	YVS-309	**0,64**	YVS-409	**0,71**	YVS-509	**1,35**
0	Body o-ring	YVS-110	**0,50**	YVS-210	**0,50**	YVS-310	**1,07**	YVS-410	**1,07**	YVS-510	**1,21**
1	Under gasket o-ring	YVS-111	**0,28**	YVS-211	**0,28**	YVS-311	**0,57**	YVS-411	**0,71**	YVS-511	**0,99**
2	Pin o-ring	YVS-112	**0,14**	YVS-212	**0,14**	YVS-312	**0,28**	YVS-412	**0,28**	YVS-512	**0,43**
3	Ball gasket	YVS-113	**0,43**	YVS-213	**0,57**	YVS-313	**0,71**	YVS-413	**0,71**	YVS-513	**0,99**
4	Handle screw	YVS-114	**0,43**	YVS-114	**0,43**	YVS-114	**0,43**	YVS-114	**0,43**	YVS-514	**0,57**

NO	PART NAME	2" - 63 MM.		2 1/2" - 75 MM.		3" - 90 MM.		4" - 110 MM.	
		CODE NO:	PRICE (€) UNIT	CODE NO:	PRICE (€) UNIT	CODE NO:	PRICE (€) UNIT	CODE NO:	PRICE (€) UNIT
1	Valve body	YVS-601	**11,08**	YVS-701	**27,12**	YVS-801	**35,22**	YVS-901	**50,84**
2	Ball	YVS-602	**7,38**	YVS-702	**16,19**	YVS-802	**21,16**	YVS-902	**30,25**
3	Ball lean	YVS-603	**2,98**	YVS-703	**5,40**	YVS-803	**6,96**	YVS-903	**8,80**
4	Pipe connection (bonding) Pipe connection(threaded)	FKL-063 YVS-604D	**1,09** **2,41**	FKL-075 YVS-704D	**1,35** **2,98**	FKL-090 YVS-804D	**1,79** **3,41**	FKL-110 YVS-904D	**3,76** **4,26**
5	Nut	YVS-605	**4,97**	YVS-705	**9,66**	YVS-805	**13,77**	YVS-905	**16,61**
6	Handle	YVS-606	**2,98**	YVS-606	**2,98**	YVS-906	**6,96**	YVS-906	**6,96**
7	Handle cover (Ball lean key)	YVS-607	**1,14**	YVS-607	**1,14**	YVS-907	**1,56**	YVS-907	**1,56**
8	Pin	YVS-608	**1,85**	YVS-708	**2,84**	YVS-808	**3,55**	YVS-908	**3,55**
9	Pipe connection o-ring	YVS-609	**2,06**	YVS-709	**3,55**	PMP35-16	**6,77**	PMP35-07	**7,53**
10	Body o-ring	YVS-610	**1,21**	YVS-710	**4,40**	YVS-810	**5,75**	YVS-910	**8,38**
11	Under gasket o-ring	YVS-611	**0,99**	YVS-711	**1,85**	YVS-811	**2,41**	YVS-911	**3,12**
12	Pin o-ring	YVS-612	**0,43**	YVS-612	**0,43**	YVS-912	**0,71**	YVS-912	**0,71**
13	Ball gasket	YVS-613	**0,99**	YVS-713	**1,28**	YVS-813	**1,70**	YVS-913	**1,99**
14	Handle screw	YVS-514	**0,57**	YVS-514	**0,57**	YVS-514	**0,57**	YVS-514	**0,57**

✔ *Codes are for U-PVC and they should be indicated with colors for PPRC.*

Küresel Asit Vanaları

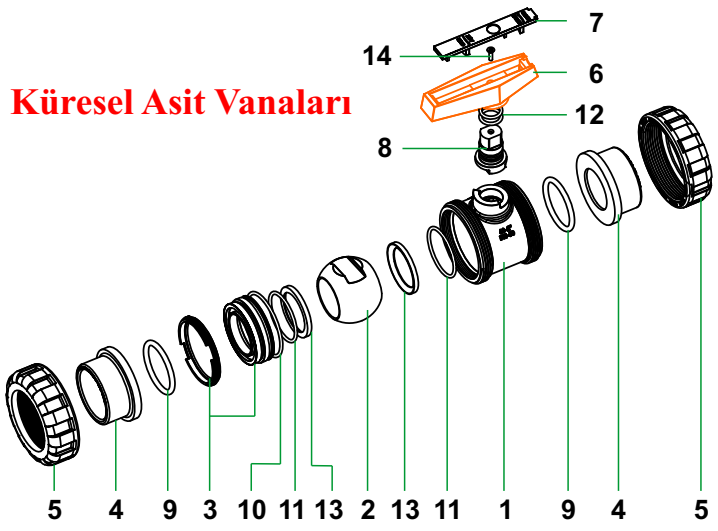

NO	PARÇA ADI	½" - 20 MM.		¾" - 25 MM.		1" - 32 MM.		1 ¼" - 40 MM.	
		KOD NO:	FİYATI (€) PRICE	KOD NO:	FİYATI (€) PRICE	KOD NO:	FİYATI (€) PRICE	KOD NO:	FİYATI (€) PRICE
1	Vana gövdesi	YVA-101	3,27	YVA-201	4,83	YVA-301	6,25	YVA-401	8,38
2	Küre	YVA-102	2,41	YVA-202	2,56	YVA-302	3,12	YVA-402	4,83
3	Küre dayama	YVA-103	2,41	YVA-203	2,84	YVA-303	2,98	YVA-403	4,26
4	Boru bağlantı (yapıştırma) Boru bağlantı (dişli)	FKL-020 YVS-104D	0,75 1,63	FKL-025 YVS-204D	0,75 1,63	FKL-032 YVS304D	0,94 1,99	FKL-040 YVS-404D	1,07 2,06
5	Somun	YVS-105	1,49	YVS-205	1,63	YVS-305	2,34	YVS-405	2,63
6	Sap	YVA-106	2,41	YVA-206	2,84	YVA-306	2,98	YVA-406	4,26
7	Sap kapağı (Küre dayama anahtarı)	YVS-107	0,71	YVS-207	0,71	YVS-307	0,99	YVS-407	0,99
8	Pim	YVS-108	0,99	YVS-208	1,14	YVS-308	1,14	YVS-408	1,28
9	Boru bağlantı o-ringi	YVA-109	0,43	YVA-209	0,43	YVA-309	0,57	YVA-409	0,71
10	Gövde o-ringi	YVA-110	0,43	YVA-210	0,57	YVA-310	0,99	YVA-410	0,99
11	Conta altı o-ringi	YVA-111	0,28	YVA-211	0,28	YVA-311	0,71	YVA-411	0,71
12	Pim o-ringi	YVS-112	0,14	YVS-212	0,14	YVS-312	0,28	YVS-412	0,28
13	Küre contası	YVA-113	1,14	YVA-213	1,42	YVA-313	1,99	YVA-413	2,41
14	Sap vidası	YVS-114	0,43	YVS-114	0,43	YVS-114	0,43	YVS-114	0,43

	PARÇA ADI	1 ½" -50 MM.		2" - 63 MM.		2 1/2" - 75 MM.		3"- 90 MM.		4"-110 MM.	
		KOD NO:	FİYATI (€) PRICE	KOD NO:	FİYATI (€) PRICE	KOD NO:	FİYATI (€) PRICE	KOD NO:	FİYATI (€) PRICE	KOD NO:	FİYATI (€) PRICE
1	Vana gövdesi	YVA-501	14,34	YVA-601	16,19	YVA-701	39,48	YVA-801	53,39	YVA-901	69,15
2	Küre	YVA-502	7,38	YVA-602	11,50	YVA-702	31,24	YVA-802	42,17	YVA-902	54,53
3	Küre dayama	YVA-503	4,40	YVA-603	4,83	YVA-703	12,50	YVA-803	16,90	YVA-903	22,01
4	Boru bağlantı (yapıştırma) Boru bağlantı (dişli)	FKL-050 YVS-504D	1,07 2,41	FKL-063 YVS-604D	1,09 2,41	FKL-075 YVS-704D	1,35 2,98	FKL-090 YVS-804D	1,79 3,41	FKL-110 YVS-904D	3,76 4,26
5	Somun	YVS-505	3,69	YVS-605	4,97	YVS-705	9,66	YVS-805	13,77	YVS-905	16,61
6	Sap	YVA-506	4,26	YVA-606	4,83	YVA-706	8,38	YVA-806	11,22	YVA-906	14,48
7	Sap kapağı (Küre dayama anahtarı)	YVS-507	1,14	YVS-607	1,14	YVS-607	1,14	YVS-907	1,56	YVS-907	1,56
8	Pim	YVS-508	1,42	YVS-608	1,85	YVS-708	2,84	YVS-808	3,55	YVS-908	3,55
9	Boru bağlantı o-ringi	YVA-509	1,42	YVA-609	2,06	YVA-709	3,69	YVA-809	4,97	YVA-909	6,53
10	Gövde o-ringi	YVA-510	1,42	YVA-610	2,13	YVA-710	4,69	YVA-810	6,25	YVA-910	8,24
11	Conta altı o-ringi	YVA-511	0,99	YVA-611	0,99	YVA-711	1,99	YVA-811	2,70	YVA-911	3,55
12	Pim o-ringi	YVS-512	0,43	YVS-612	0,43	YVS-612	0,43	YVS-912	0,71	YVS-912	0,71
13	Küre contası	YVA-513	4,26	YVA-613	5,68	YVA-713	12,07	YVA-813	16,19	YVA-913	21,02
14	Sap vidası	YVS-514	0,57	YVS-514	0,57	YVS-514	0,57	YVS-514	0,57	YVS-514	0,57

✔ Kodlar U-PVC için olup PPRC için rengiyle birlikte belirtilmesi gerekmektedir.

Acid Ball Valves

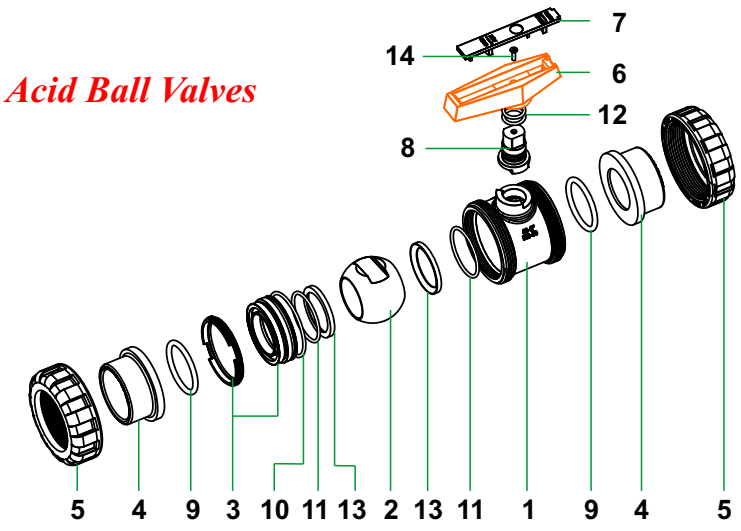

NO	PART NAME	1/2" -20 MM.		3/4" -25 MM.		1" - 32 MM.		1 1/4" -40 MM.	
		CODE NO:	PRICE (€) UNIT	CODE NO:	PRICE (€) UNIT	CODE NO:	PRICE (€) UNIT	CODE NO:	PRICE (€) UNIT
1	Valve body	YVA-101	3,27	YVA-201	4,83	YVA-301	6,25	YVA-401	8,38
2	Ball	YVA-102	2,41	YVA-202	2,56	YVA-302	3,12	YVA-402	4,83
3	Ball lean	YVA-103	2,41	YVA-203	2,84	YVA-303	2,98	YVA-403	4,26
4	Pipe connection (bonding) Pipe connection (threaded)	FKL-020 YVS-104D	0,75 1,63	FKL-025 YVS-204D	0,75 1,63	FKL-032 YVS304D	0,94 1,99	FKL-040 YVS-404D	1,07 2,06
5	Nut	YVS-105	1,49	YVS-205	1,63	YVS-305	2,34	YVS-405	2,63
6	Handle	YVA-106	2,41	YVA-206	2,84	YVA-306	2,98	YVA-406	4,26
7	Handle cover (Ball lean key)	YVS-107	0,71	YVS-207	0,71	YVS-307	0,99	YVS-407	0,99
8	Pin	YVS-108	0,99	YVS-208	1,14	YVS-308	1,14	YVS-408	1,28
9	Pipe connection o-ring	YVA-109	0,43	YVA-209	0,43	YVA-309	0,57	YVA-409	0,71
10	Body o-ring	YVA-110	0,43	YVA-210	0,57	YVA-310	0,99	YVA-410	0,99
11	Under gasket o-ring	YVA-111	0,28	YVA-211	0,28	YVA-311	0,71	YVA-411	0,71
12	Pin o-ring	YVS-112	0,14	YVS-212	0,14	YVS-312	0,28	YVS-412	0,28
13	Ball gasket	YVA-113	1,14	YVA-213	1,42	YVA-313	1,99	YVA-413	2,41
14	Handle screw	YVS-114	0,43	YVS-114	0,43	YVS-114	0,43	YVS-114	0,43

NO	PART NAME	1 1/2" - 50 MM.		2 "- 63 MM.		2 1/2" - 75 MM.		3" - 90 MM.		4" -110 MM.	
		CODE NO:	PRICE (€) UNIT	CODE NO:	PRICE (€) UNIT	CODE NO:	PRICE (€) UNIT	CODE NO:	PRICE (€) UNIT	CODE NO:	PRICE (€) UNIT
1	Valve body	YVA-501	14,34	YVA-601	16,19	YVA-701	39,48	YVA-801	53,39	YVA-901	69,15
2	Ball	YVA-502	7,38	YVA-602	11,50	YVA-702	31,24	YVA-802	42,17	YVA-902	54,53
3	Ball lean	YVA-503	4,40	YVA-603	4,83	YVA-703	12,50	YVA-803	16,90	YVA-903	22,01
4	Pipe connection (bonding) Pipe connection (threaded)	FKL-050 YVS-504D	1,07 2,41	FKL-063 YVS-604D	1,09 2,41	FKL-075 YVS-704D	1,35 2,98	FKL-090 YVS-804D	1,79 3,41	FKL-110 YVS-904D	3,76 4,26
5	Nut	YVS-505	3,69	YVS-605	4,97	YVS-705	9,66	YVS-805	13,77	YVS-905	16,61
6	Handle	YVA-506	4,26	YVA-606	4,83	YVA-706	8,38	YVA-806	11,22	YVA-906	14,48
7	Handle cover (Ball lean key)	YVS-507	1,14	YVS-607	1,14	YVS-607	1,14	YVS-907	1,56	YVS-907	1,56
8	Pin	YVS-508	1,42	YVS-608	1,85	YVS-708	2,84	YVS-808	3,55	YVS-908	3,55
9	Pipe connection o-ring	YVA-509	1,42	YVA-609	2,06	YVA-709	3,69	YVA-809	4,97	YVA-909	6,53
10	Body o-ring	YVA-510	1,42	YVA-610	2,13	YVA-710	4,69	YVA-810	6,25	YVA-910	8,24
11	Under gasket o-ring	YVA-511	0,99	YVA-611	0,99	YVA-711	1,99	YVA-811	2,70	YVA-911	3,55
12	Pin o-ring	YVS-512	0,43	YVS-612	0,43	YVS-612	0,43	YVS-912	0,71	YVS-912	0,71
13	Ball gasket	YVA-513	4,26	YVA-613	5,68	YVA-713	12,07	YVA-813	16,19	YVA-913	21,02
14	Handle screw	YVS-514	0,57	YVS-514	0,57	YVS-514	0,57	YVS-514	0,57	YVS-514	0,57

✔ *Codes are for U-PVC and they should be indicated with colors for PPRC.*

Kelebek Vanalar
Butterfly Valves

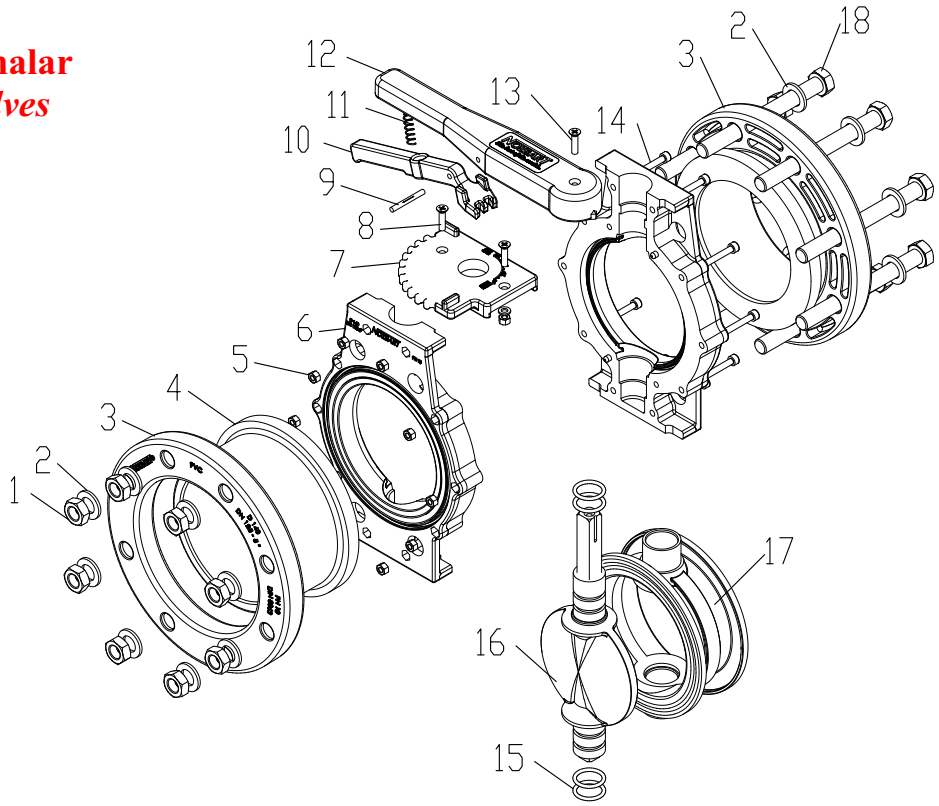

NO	PARÇA ADI *PART NAME*	2 ½"-75 MM. € / Ad.	3"-90 MM. € / Ad.	4"-110 MM. € / Ad.	5"-140 MM. € / Ad.	6"-160 MM. € / Ad.	8"-225 MM. € / Ad.	10"-280 MM. € / Ad.	12"-315 MM. € / Ad.
1	Flanş Somunu *Flange Nut*	DİM-0301 **0,57**	DİM-0301 **0,57**	DİM-0301 **0,57**	DİM-0301 **0,57**	DİM-0601 **1,14**	DİM-0601 **1,14**	DİM-0601 **1,14**	DİM-0601 **1,14**
2	Flanş Pulu *Flange Washer*	DİM-0302 **0,14**	DİM-0302 **0,14**	DİM-0302 **0,14**	DİM-0302 **0,14**	DİM-0602 **0,16**	DİM-0602 **0,16**	DİM-0602 **0,16**	DİM-0602 **0,16**
3	Flange *Flange*	FFL-075 **2,98**	FFL-090 **3,34**	FFL-110 **3,55**	FFL-140 **4,66**	FFL-160 **6,25**	FFL-225 **12,07**	FFL-280 **56,60**	FFL-315 **82,08**
4	Kole *Collar*	FKL-075 **1,35**	FKL-090 **1,79**	FKL-110 **3,76**	FKL-140 **4,97**	FKL-160 **7,38**	FKL-225 **11,22**	FKL-280 **47,29**	FKL-315 **73,84**
5	Gövde Somunu *Body Nut*	DİM-0305 **0,14**	DİM-0305 **0,14**	DİM-0305 **0,14**	DİM-0305 **0,14**	DİM-0605 **0,28**	DİM-0605 **0,28**	DİM-0605 **0,28**	DİM-0605 **0,28**
6	Kelebek Vana Gövdesi *Butterfly Valve Body*	DİM-0206 **20,31**	DİM-0306 **20,31**	DİM-0406 **26,41**	DİM-0506 **35,52**	DİM-0606 **40,61**	DİM-0806 **67,02**	DİM-1006 **198,94**	DİM-1206 **505,38**
7	Kilitleme Tablası *Handle Locker*	DİM-0307 **10,22**	DİM-0307 **10,22**	DİM-0407 **10,22**	DİM-0507 **10,22**	DİM-0607 **16,19**	DİM-0607 **16,19**	DİM-0607 **16,19**	DİM-0607 **16,19**
8	Tabla Civatası , Pul ve Somun *Handle Locker's Bolt, Washer and Nut*	DİM-0308 **0,71**	DİM-0308 **0,71**	DİM-0308 **0,71**	DİM-0308 **0,71**	DİM-0608 **0,72**	DİM-0608 **0,72**	DİM-0608 **0,72**	DİM-0608 **0,72**
9	Kol Pimi *Handle Pin*	DİM-0309 **1,99**	DİM-0309 **1,99**	DİM-0309 **1,99**	DİM-0309 **1,99**	DİM-0609 **2,00**	DİM-0609 **2,00**	DİM-0609 **2,00**	DİM-0609 **2,00**
10	Kilitleme mandalı *Operation Lever*	DİM-0310 **10,22**	DİM-0310 **10,22**	DİM-0310 **10,22**	DİM-0310 **10,22**	DİM-0610 **16,19**	DİM-0610 **16,19**	DİM-1010 **25,56**	DİM-1010 **25,56**
11	Kol Yayı *Handle Spring*	DİM-0311 **3,12**	DİM-0311 **3,12**	DİM-0311 **3,12**	DİM-0311 **3,12**	DİM-0611 **3,69**	DİM-0611 **3,69**	DİM-1011 **3,69**	DİM-1011 **3,69**
12	Kumanda Kolu *Level Control Handle*	DİM-0212 **20,31**	DİM-0312 **20,31**	DİM-0412 **20,31**	DİM-0512 **20,31**	DİM-0612 **34,51**	DİM-0812 **34,51**	DİM-1012 **85,20**	DİM-1212 **85,20**
13	Kumanda Kolu Civatası *Control Handle Bolt*	DİM-0313 **0,28**	DİM-0313 **0,28**	DİM-0313 **0,28**	DİM-0313 **0,28**	DİM-0313 **0,28**	DİM-0313 **0,28**	DİM-1013 **0,28**	DİM-0313 **0,28**
14	Gövde Civatası *Body Bolt*	DİM-0314 **0,57**	DİM-0314 **0,57**	DİM-0414 **0,57**	DİM-0514 **0,99**	DİM-0614 **0,80**	DİM-0814 **1,85**	DİM-1014 **2,27**	DİM-1014 **2,27**
15	O-ring *O-ring*	DİM-0315 **0,28**	DİM-0315 **0,28**	YVS-109 **0,43**	DİM-0515 **0,57**	YVS-912 **0,71**	PMP025-12 **1,07**	DİM-1015 **0,99**	DİM-1215 **1,85**
16	Kelebek *Shaft Disk*	DİM-0216 **30,53**	DİM-0316 **30,53**	DİM-0416 **36,92**	DİM-0516 **44,73**	DİM-0616 **60,92**	DİM-0816 **101,53**	DİM-1016 **300,47**	DİM-1216 **762,40**
17	Teflon Burçlu Lastik Conta *EPDM Shaft Disk Seat with Teflon*	DİM-0317 **34,51**	DİM-0317 **34,51**	DİM-0417 **40,61**	DİM-0517 **48,71**	DİM-0617 **65,04**	DİM-0817 **109,62**	DİM-1017 **324,90**	DİM-1217 **825,30**
18	Flanş Civatası *Flange Bolt*	DİM-0218 **2,84**	DİM-0318 **2,98**	DİM-0418 **3,27**	DİM-0518 **3,69**	DİM-0618 **5,54**	DİM-0818 **10,22**	DİM-1018 **10,22**	DİM-1218 **25,99**

✔ Kodlar U-PVC için olup PPRC için rengiyle birlikte belirtilmesi gerekmektedir.
Codes are for U-PVC and they should be indicated with colors for PPRC.

Altı Yollu Vanalar

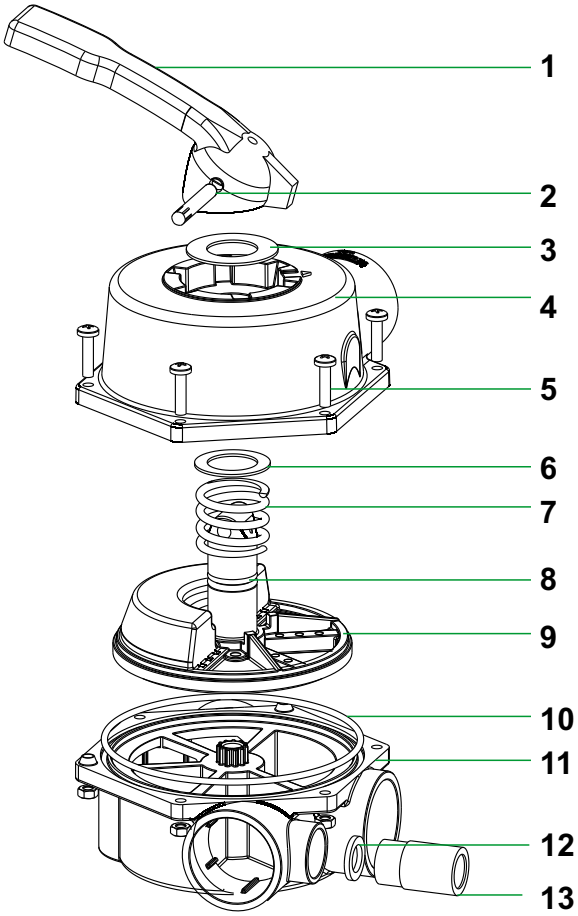

NO	PARÇA ADI	1 ½" - 50 MM.		2" - 63 MM.	
		KOD NO	FİYATI (€) PRICE	KOD NO	FİYATI (€) PRICE
1	Altıyollu Vana Kumanda Kolu	YALT-01	16,50	YALT-01	16,50
2	Altıyollu Vana Kumanda Kol Pimi	YALT-02	6,00	YALT-02	6,00
3	Altıyollu Vana Üst Pul	YALT-03	0,90	YALT-03	0,90
4	Yapıştırma Üst Gövde Dişli Üst Gövde	YALT-045Y YALT-045D	33,00 37,50	YALT-046Y YALT-046D	49,50 52,50
5	Altıyollu Vana Vidası	YALT-055	1,20	YALT-056	1,35
6	Altıyollu Vana Tabla Pulu	YALT-06	0,90	YALT-06	0,90
7	Altıyollu Vana Tabla Yayı	YALT-07	12,00	YALT-07	12,00
8	Altıyollu Vana Tabla O-Ringi	YALT-08	0,45	YALT-08	0,45
9	Altıyollu Vana Tablası	YALT-095	30,00	YALT-096	47,60
10	Gövde O-Ringi	YALT-105	10,50	YALT-106	12,00
11	Yapıştırma Alt Gövde Dişli Alt Gövde	YALT-115Y YALT-115D	37,50 43,50	YALT-116Y YALT-116D	56,30 62,30
12	Gözetleme Camı Halkası	YALT-12	0,90	YALT-12	0,90
13	Altıyollu Vana Gözetleme Camı	YALT-13	3,20	YALT-13	3,20

Multiport Valves

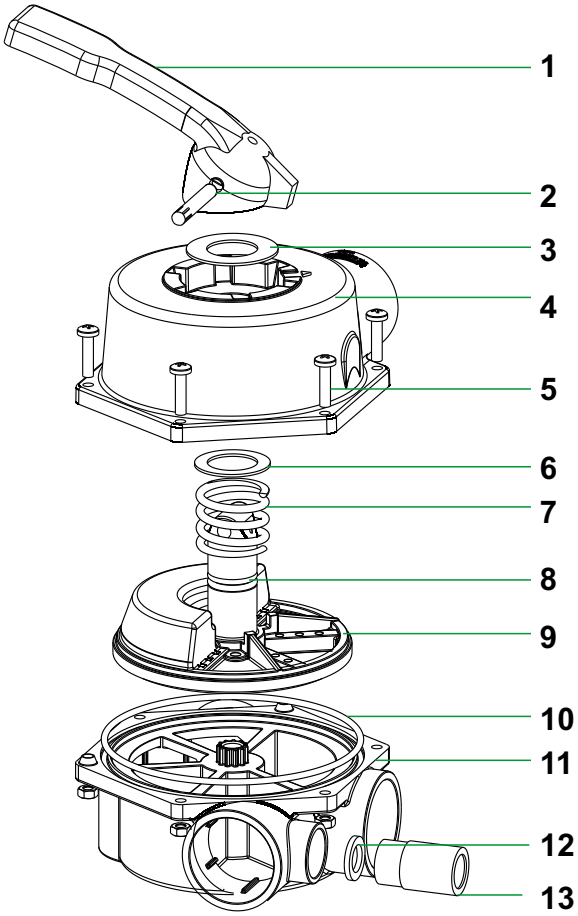

NO	PART NAME	1 ½" - 50 MM.		2" - 63 MM.	
		CODE	PRICE €	CODE	PRICE €
1	Multiport Valve Control Lever	YALT-01	16,50	YALT-01	16,50
2	Multiport Valve Control Lever Pin	YALT-02	6,00	YALT-02	6,00
3	Multiport Valve Upper Washer	YALT-03	0,90	YALT-03	0,90
4	Threaded Upper Body Bonding Upper Body	YALT-045Y YALT-045D	33,00 37,50	YALT-046Y YALT-046D	49,50 52,50
5	Multiport Valve Screw	YALT-055	1,20	YALT-056	1,35
6	Multiport Valve Plate Washer	YALT-06	0,90	YALT-06	0,90
7	Multiport Valve Plate Spring	YALT-07	12,00	YALT-07	12,00
8	Multiport Valve Plate O-Ring	YALT-08	0,45	YALT-08	0,45
9	Multiport Valve Plate	YALT-095	30,00	YALT-096	47,60
10	Body O-Ring	YALT-105	10,50	YALT-106	12,00
11	Threaded Lower Body Bonding Lower Body	YALT-115Y YALT-115D	37,50 43,50	YALT-116Y YALT-116D	56,30 62,30
12	Sight Glass Ring	YALT-12	0,90	YALT-12	0,90
13	Multiport Valve Sight Glass	YALT-13	3,20	YALT-13	3,20

Rakorlar
Unions

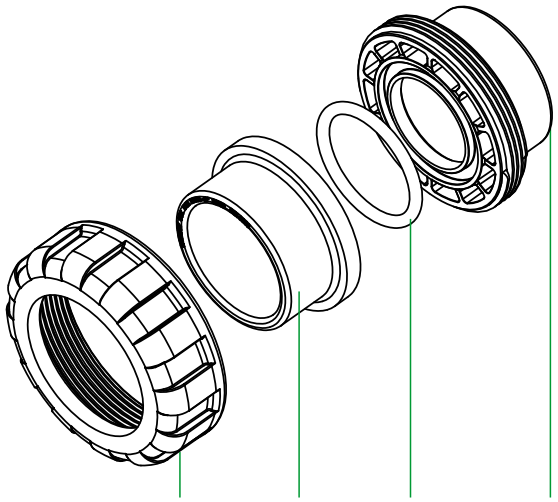

NO	PARÇA ADI *PART NAME*	1/2" - 20 mm.		3/4" - 25 mm		1" - 32 mm.		1 1/4" - 40 mm.	
		KOD NO: *CODE NO:*	€/AD. €/*UNT*	KOD NO: *CODE NO:*	€/AD. €/*UNT*	KOD NO: *CODE NO:*	€/AD. €/*UNT*	KOD NO: *CODE NO:*	€/AD. €/*UNT*
1	Somun *Nut*	YVS-105	**1,49**	YVS-205	**1,63**	YVS-305	**2,34**	YVS-405	**2,63**
2	Boru bağlantı (yapıştırma) *Pipe connection (bonding)* Boru bağlantı (dişli) *Pipe connection (threaded)*	FKL-020 YVS-104D	**0,75** **1,63**	FKL-025 YVS-204D	**0,75** **1,63**	FKL-032 YVS-304D	**0,94** **1,99**	FKL-040 YVS-404D	**1,07** **2,06**
3	Boru bağlantı o-ringi *Pipe connection o-ring*	YVS-109	**0,43**	YVS-209	**0,50**	YVS-309	**0,64**	YVS-409	**0,71**
4	Rakor gövde (yapıştırma) *Union body (bonding)* Rakor gövde (dişli) *Union body (threaded)*	YRKR-205 YRKR-206	**1,42** **1,85**	YRKR-255 YRKR-256	**2,56** **2,98**	YRKR-325 YRKR-326	**3,55** **3,83**	YRKR-405 YRKR-406	**3,83** **4,26**

NO	PARÇA ADI *PART NAME*	1 1/2" - 50 mm.		2" - 63 mm.		2 1/2" - 75 mm.		3" - 90 mm.		4" - 110 mm.	
		KOD NO: *CODE NO:*	€/AD. €/*UNT*	KOD NO: *CODE NO:*	€/AD. €/*UNT*	KOD NO: *CODE NO:*	€/AD. €/*UNT*	KOD NO: *CODE NO:*	€/AD. €/*UNT*	KOD NO: *CODE NO:*	€/AD. €/*UNT*
1	Somun *Nut*	YVS-505	**3,69**	YVS-605	**4,97**	YVS-705	**9,66**	YVS-805	**13,77**	YVS-905	**16,61**
2	Boru bağlantı (yapıştırma) *Pipe connection (bonding)* Boru bağlantı (dişli) *Pipe connection (threaded)*	FKL-050 YVS-504D	**1,07** **2,41**	FKL-063 YVS-604D	**1,09** **2,41**	FKL-075 YVS-704D	**1,35** **2,98**	FKL-090 YVS-804D	**1,79** **3,41**	FKL-110 YVS-904D	**3,76** **4,26**
3	Boru bağlantı o-ringi *Pipe connection o-ring*	YVS-509	**1,35**	YVS-609	**2,06**	YVS-709	**3,55**	PMP35-16	**6,39**	YRKR-110	**7,10**
4	Rakor gövde (yapıştırma) *Union body (bonding)* Rakor gövde (dişli) *Union body (threaded)*	YRKR-505 YRKR-506	**4,97** **5,68**	YRKR-635 YRKR-636	**6,11** **7,24**	YRKR-755 YRKR-756	**13,63** **14,20**	YRKR-905 YRKR-906	**19,45** **21,16**	YRKR-115 YRKR-116	**23,43** **25,70**

✔ Kodlar U-PVC için olup PPRC için rengiyle birlikte belirtilmesi gerekmektedir.
Codes are for U-PVC and they should be indicated with colors for PPRC.

Dört Ayaklı Eteksiz Çekvalf

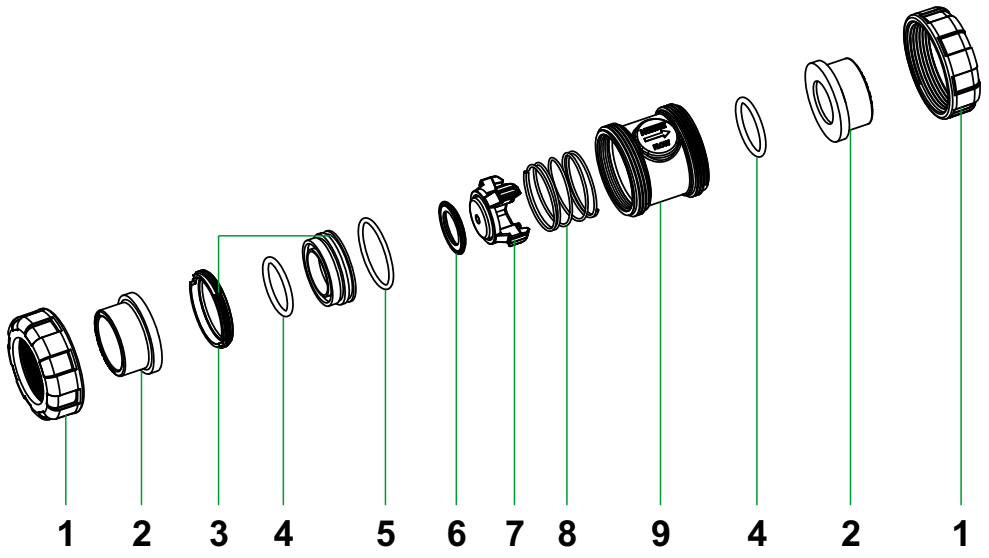

NO	PARÇA ADI	½" -20 MM.		¾" -25 MM.		1" - 32 MM.		1 ¼" - 40 MM.	
		KOD	FİYATI (€)	KOD	FİYATI (€)	KOD	FİYATI (€)	KOD	FİYATI (€)
1	Somun	YVS-105	**1,49**	YVS-205	**1,63**	YVS-305	**2,34**	YVS-405	**2,63**
2	Boru bağlantı (yapıştırma) Boru bağlantı (dişli)	FKL-020 YVS-104D	**0,75** **1,63**	FKL-025 YVS-204D	**0,75** **1,63**	FKL-032 YVS-304D	**0,94** **1,99**	FKL-040 YVS-404D	**1,07** **2,06**
3	Subap dayama	ÇKV-103	**1,78**	ÇKV-203	**2,06**	ÇKV-303	**2,34**	ÇKV-403	**2,49**
4	Boru bağlantı O-ringi	YVS-109	**0,50**	YVS-209	**0,50**	YVS-309	**0,64**	YVS-409	**0,71**
5	Gövde O-ringi	YVS-110	**0,50**	YVS-210	**0,50**	YVS-310	**1,07**	YVS-410	**1,07**
6	Subap O-ringi	ÇKV-106	**0,88**	ÇKV-206	**1,14**	ÇKV-306	**1,35**	ÇKV-406	**1,56**
7	Subap	ÇKV-107	**2,63**	ÇKV-207	**3,12**	ÇKV-307	**4,26**	ÇKV-407	**5,61**
8	Subap Yayı	ÇKV-108	**0,43**	ÇKV-208	**0,57**	ÇKV-308	**0,64**	ÇKV-408	**0,99**
9	Çekvalf Gövde	ÇKV-109	**2,63**	ÇKV-209	**3,12**	ÇKV-309	**4,26**	ÇKV-409	**5,61**

NO	PARÇA ADI	1 ½" - 50 MM.		2" - 63 MM.		2 1/2" - 75 MM.		3" - 90 MM.		4" - 110 MM.	
		KOD	FİYATI (€)	KOD	FİYATI (€)	KOD	FİYATI (€)	KOD	FİYATI (€)	KOD	FİYATI (€)
1	Somun	YVS-505	**3,69**	YVS-605	**4,97**	YVS-705	**9,66**	YVS-805	**13,77**	YVS-905	**16,61**
2	Boru bağlantı (yapıştırma) Boru bağlantı (dişli)	FKL-050 YVS-504D	**1,07** **2,41**	FKL-063 YVS-604D	**1,09** **2,41**	FKL-075 YVS-704D	**1,35** **2,98**	FKL-090 YVS-804D	**1,79** **3,41**	FKL-110 YVS-904D	**3,76** **4,26**
3	Subap dayama	ÇKV-503	**2,84**	ÇKV-603	**3,12**	ÇKV-703	**5,61**	ÇKV-803	**7,17**	ÇKV-903	**8,80**
4	Boru bağlantı O-ringi	YVS-509	**1,35**	YVS-609	**2,06**	YVS-709	**3,55**	PMP35-16	**6,39**	PMP35-07	**7,10**
5	Gövde O-ringi	YVS-510	**1,21**	YVS-610	**1,21**	YVS-710	**4,40**	YVS-810	**5,75**	YVS-910	**8,38**
6	Subap O-ringi	ÇKV-506	**1,70**	ÇKV-606	**1,78**	ÇKV-706	**2,42**	ÇKV-806	**2,63**	ÇKV-906	**2,91**
7	Subap	ÇKV-507	**10,30**	ÇKV-607	**11,50**	ÇKV-707	**27,97**	ÇKV-807	**36,28**	ÇKV-907	**52,40**
8	Subap Yayı	ÇKV-508	**1,35**	ÇKV-608	**3,12**	ÇKV-708	**6,46**	ÇKV-808	**7,74**	ÇKV-908	**11,57**
9	Çekvalf Gövde	ÇKV-509	**10,30**	ÇKV-609	**11,43**	ÇKV-709	**27,97**	ÇKV-809	**36,35**	ÇKV-909	**52,40**

✔ Kodlar U-PVC için olup PPRC için rengiyle birlikte belirtilmesi gerekmektedir.

Four Legged Check Valve Without Skirt

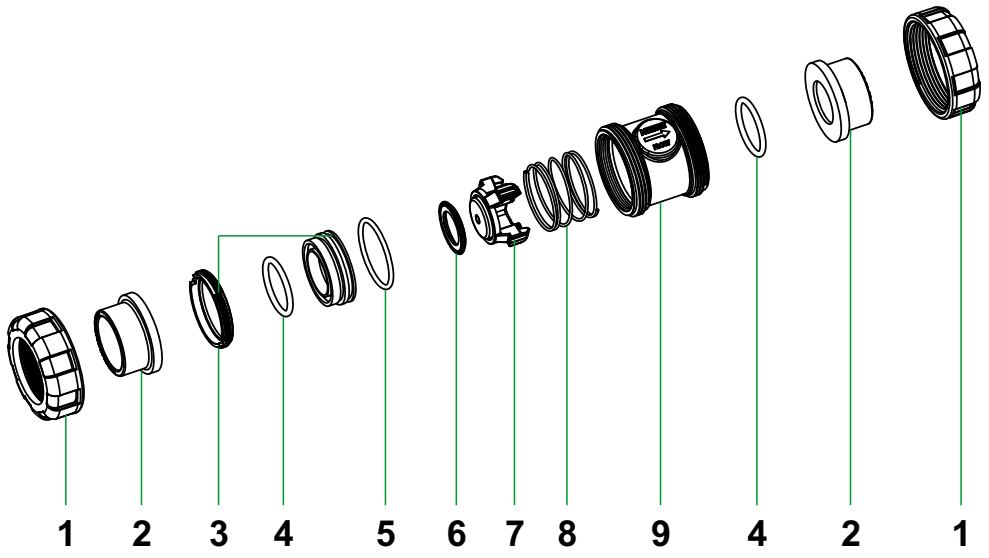

NO	PART NAME	1/2" - 20 mm.		3/4" - 25 mm.		1" - 32 mm.		1 1/4" - 40 mm.	
		CODE	PRICE (€)	CODE	PRICE (€)	CODE	PRICE (€)	CODE	PRICE (€)
1	*Nut*	YVS-105	**1,49**	YVS-205	**1,63**	YVS-305	**2,34**	YVS-405	**2,63**
2	*Pipe Connection(bonding)* *Pipe Connection(threaded)*	FKL-020 YVS-104D	**0,75** **1,63**	FKL-025 YVS-204D	**0,75** **1,63**	FKL-032 YVS-304D	**0,94** **1,99**	FKL-040 YVS-404D	**1,07** **2,06**
3	*Valve Stopper*	ÇKV-103	**1,78**	ÇKV-203	**2,06**	ÇKV-303	**2,34**	ÇKV-403	**2,49**
4	*Pipe Connection o-ring*	YVS-109	**0,43**	YVS-209	**0,50**	YVS-309	**0,64**	YVS-409	**0,71**
5	*Body O-ring*	YVS-110	**0,50**	YVS-210	**0,50**	YVS-310	**1,07**	YVS-410	**1,07**
6	*Valve O-ring*	ÇKV-106	**0,88**	ÇKV-206	**1,14**	ÇKV-306	**1,35**	ÇKV-406	**1,56**
7	*Valve*	ÇKV-107	**2,63**	ÇKV-207	**3,12**	ÇKV-307	**4,26**	ÇKV-407	**5,61**
8	*Return Spring*	ÇKV-108	**0,43**	ÇKV-208	**0,57**	ÇKV-308	**0,64**	ÇKV-408	**0,99**
9	*Checkvalve body*	ÇKV-109	**2,63**	ÇKV-209	**3,12**	ÇKV-309	**4,26**	ÇKV-409	**5,61**

NO	PART NAME	1 1/2" - 50 mm.		2" - 63 mm.		2 1/2" - 75 mm.		3" - 90 mm.		4" - 110 mm.	
		CODE	PRICE (€)	CODE	PRICE (€)	CODE	PRICE (€)	CODE	PRICE (€)	CODE	PRICE (€)
1	*Nut*	YVS-505	**3,69**	YVS-605	**4,97**	YVS-705	**9,66**	YVS-805	**13,77**	YVS-905	**16,61**
2	*Pipe Connection(bonding)* *Pipe Connection(threaded)*	FKL-050 YVS-504D	**1,07** **2,41**	FKL-063 YVS-604D	**1,09** **2,41**	FKL-075 YVS-704D	**1,35** **2,98**	FKL-090 YVS-804D	**1,79** **3,41**	FKL-110 YVS-904D	**3,76** **4,26**
3	*Valve Stopper*	ÇKV-503	**2,84**	ÇKV-603	**3,12**	ÇKV-703	**5,61**	ÇKV-803	**7,17**	ÇKV-903	**8,80**
4	*Pipe Connection o-ring*	YVS-509	**1,35**	YVS-609	**2,06**	YVS-709	**3,55**	PMP35-16	**6,39**	PMP35-07	**7,10**
5	*Body O-ringi*	YVS-510	**1,21**	YVS-610	**1,21**	YVS-710	**4,40**	YVS-810	**5,75**	YVS-910	**8,38**
6	*Valve O-ringi*	ÇKV-506	**1,70**	ÇKV-606	**1,78**	ÇKV-706	**1,41**	ÇKV-806	**2,63**	ÇKV-906	**2,91**
7	*Valve*	ÇKV-507	**10,30**	ÇKV-607	**11,50**	ÇKV-707	**27,97**	ÇKV-807	**36,28**	ÇKV-907	**52,40**
8	*Return Spring*	ÇKV-508	**1,35**	ÇKV-608	**3,12**	ÇKV-708	**6,46**	ÇKV-808	**7,74**	ÇKV-908	**11,57**
9	*Checkvalve body*	ÇKV-509	**10,30**	ÇKV-609	**11,43**	ÇKV-709	**27,97**	ÇKV-809	**36,35**	ÇKV-909	**52,40**

✔ *Codes are for U-PVC and they should be indicated with colors for PPRC.*

Çalpara Çekvalfler
Wafer Swing Check Valves

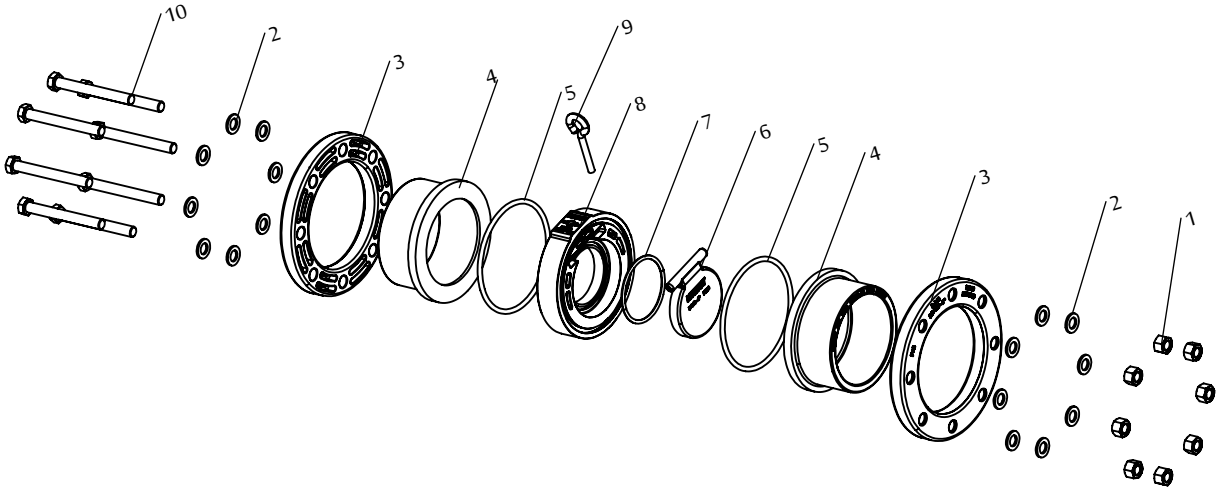

NO	PARÇA ADI *PART NAME*	3”-90 MM. € / Ad.	4”-110 MM. € / Ad.	4½ ”-125 MM. € / Ad.	5”-140 MM. € / Ad.	6”-160 MM. € / Ad.
1	Flanş Somunu *Flange Nut*	DİM - 0301 **0,57**	DİM - 0301 **0,57**	DİM - 0301 **0,57**	DİM - 0301 **0,57**	DİM - 0601 **1,14**
2	Flanş Pulu *Flange Washer*	DİM - 0302 **0,14**	DİM - 0302 **0,14**	DİM - 0302 **0,14**	DİM - 0302 **0,14**	DİM - 0602 **0,16**
3	Flanş *Flange*	FFL- 090 **3,34**	FFL - 110 **3,55**	FFL - 125 **4,69**	FFL - 140 **4,66**	FFL - 160 **6,25**
4	Kole *Collar*	FKL - 090 **1,79**	FKL - 110 **3,77**	FKL - 125 **3,77**	FKL - 140 **4,97**	FKL - 160 **7,38**
5	Gövde O-ringi *Body O-ring*	ÇÇY - 0305 **4,69**	ÇÇY - 0405 **6,53**	ÇÇY - 0455 **7,38**	ÇÇY - 0505 **8,38**	ÇÇY - 0605 **9,66**
6	Çalpara *Disc*	ÇÇY - 0306 **21,44**	ÇÇY - 0406 **25,35**	ÇÇY - 0456 **29,25**	ÇÇY - 0506 **35,07**	ÇÇY - 0606 **39,05**
7	Çalpara O-ringi *Disc O-ring*	ÇÇY - 0307 **4,69**	ÇÇY - 0407 **4,70**	PMP35-16 **6,39**	ÇÇY - 0507 **3,98**	ÇÇY - 0607 **5,11**
8	Çalpara Gövde *Body*	ÇÇY - 0308 **33,02**	ÇÇY - 0408 **39,05**	ÇÇY - 0458 **45,01**	ÇÇY - 0508 **53,96**	ÇÇY - 0608 **60,21**
9	Kanca *Hook*	ÇÇY - 0309 **3,69**	ÇÇY - 0409 **3,70**	ÇÇY - 0459 **3,98**	ÇÇY - 0459 **3,98**	ÇÇY - 0459 **3,98**
10	Flanş Civatası *Flange Bolt*	CGK-16120 **2,98**	DİM - 0218 **2,84**	DİM - 0318 **2,98**	DİM - 0418 **3,27**	DİM - 0518 **3,69**

NO	PARÇA ADI *PART NAME*	7”-200 MM. € / Ad.	8”-225 MM. € / Ad.	9”-250 MM. € / Ad.	10”-280 MM. € / Ad.	12”-315 MM. € / Ad.
1	Flanş Somunu *Flange Nut*	DİM - 0601 **1,14**	DİM - 0601 **1,14**	DİM - 0601 **1,14**	DİM - 0601 **1,14**	DİM - 0601 **1,14**
2	Flanş Pulu *Flange Washer*	DİM - 0602 **0,16**	DİM - 0602 **0,16**	DİM - 0602 **0,16**	DİM - 0602 **0,16**	DİM - 0602 **0,16**
3	Flanş *Flange*	FFL- 200 **12,00**	FFL- 225 **12,07**	FFL- 250 **56,66**	FFL- 280 **56,66**	FFL- 315 **82,08**
4	Kole *Collar*	FKL- 200 **10,37**	FKL- 225 **11,22**	FKL- 250 **45,87**	FKL- 280 **47,29**	FKL- 315 **73,84**
5	Gövde O-ringi *Body O-ring*	PMP150-08 **21,58**	ÇÇY - 0805 **20,59**	ÇÇY - 0905 **23,15**	ÇÇY - 1005 **24,14**	ÇÇY - 1205 **25,56**
6	Çalpara *Disc*	ÇÇY - 0706 **48,28**	ÇÇY - 0806 **55,38**	ÇÇY - 0906 **106,50**	ÇÇY - 1006 **159,75**	ÇÇY - 1206 **216,55**
7	Çalpara O-ringi *Disc O-ring*	ÇÇY - 0707 **7,38**	ÇÇY - 0807 **7,38**	ÇÇY - 0907 **8,38**	ÇÇY - 1007 **12,50**	ÇÇY - 1207 **15,62**
8	Çalpara Gövde *Body*	ÇÇY - 0708 **74,41**	ÇÇY - 0808 **85,20**	ÇÇY - 0908 **164,72**	ÇÇY - 1008 **246,02**	ÇÇY - 1208 **333,70**
9	Kanca *Hook*	ÇÇY - 0409 **3,98**	ÇÇY - 0409 **3,98**	ÇÇY - 0409 **3,98**	ÇÇY - 0409 **3,98**	ÇÇY - 0409 **3,98**
10	Flanş Civatası *Flange Bolt*	DİM- 0718 **9,09**	DİM- 0718 **9,09**	DİM- 0818 **10,22**	DİM- 0818 **10,22**	DİM- 0818 **10,22**

Aydınlatma Armatürü
Lightening Armatures

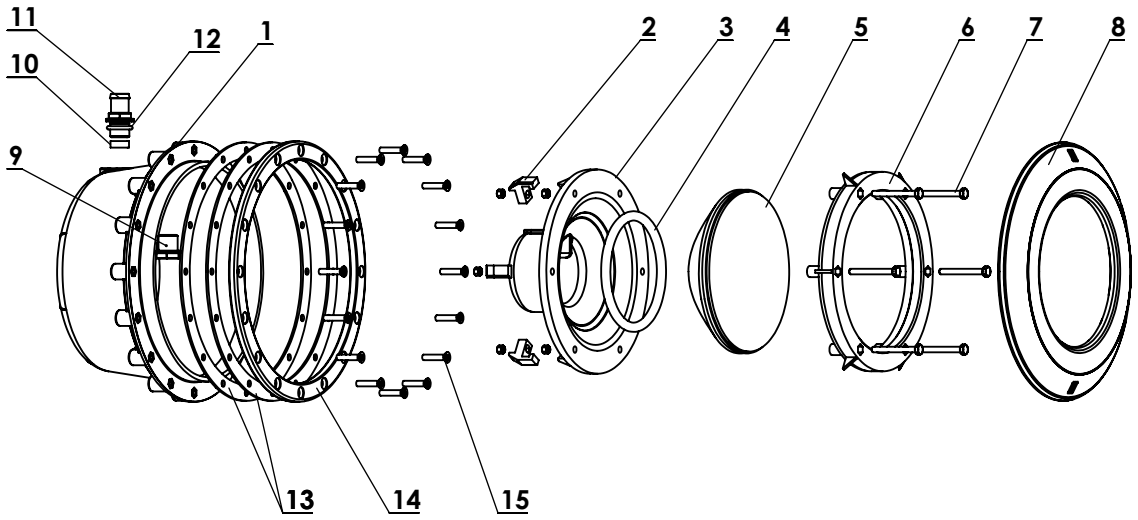

NO	PARÇA ADI *PART NAME*	KOD NO: *CODE NO:*	*FİYAT* *PRICE (€)*	AMBALAJ *PACKAGE*
1	Lamba dış kasası (Beton) *Lamp exterior case (Concrete)*	AAY-01	**15,62**	1 ADET *1 UNIT*
	Lamba dış kasası (Liner) *Lamp extrerior case (Liner)*	AAYL-01	**21,30**	1 ADET *1 UNIT*
2	Lamba tırnağı *Lamp nail*	AAY-02	**0,57**	1 ADET *1 UNIT*
3	Lamba iç kasası *Lamp interior case*	AAY-03	**12,07**	1 ADET *1 UNIT*
4	Lamba gövde o-ringi *Lamp body o-ring*	AAY-04	**3,55**	1 ADET *1 UNIT*
5	Ampül *Lamp electric bulb*	AAY-05	**42,60**	1 ADET *1 UNIT*
6	Lamba çemberi *Lamp circle*	AAY-06	**7,10**	1 ADET *1 UNIT*
7	Lamba civatası ve somunu *Lamp screw and nut*	AAY-07	**1,42**	1 ADET *1 UNIT*
8	Lamba ön çerçevesi *Lamp front*	AAY-08	**12,78**	1 ADET *1 UNIT*
9	Lamba iç rakoru *Lamp interior union*	AAY-09	**1,42**	1 ADET *1 UNIT*
10	Lamba contası *Lamp gasket*	AAY-10	**0,85**	1 ADET *1 UNIT*
11	Lamba dış rakoru *Lamp exterior union*	AAY-11	**1,21**	1 ADET *1 UNIT*
12	Lamba dış rakor o-ringi *Lamp exterior union o-ring*	YVS-612	**0,43**	1 ADET *1 UNIT*
13	Liner çember contası *Liner circle gasket*	AAY-13	**10,65**	1 ADET *1 UNIT*
14	Liner çemberi *Liner circle*	AAY-14	**9,37**	1 ADET *1 UNIT*
15	Liner çember civatası *Liner circle screw*	AAY-15	**0,36**	1 ADET *1 UNIT*

Beton Havuz Nozulları
Concrete Pool Nozzles

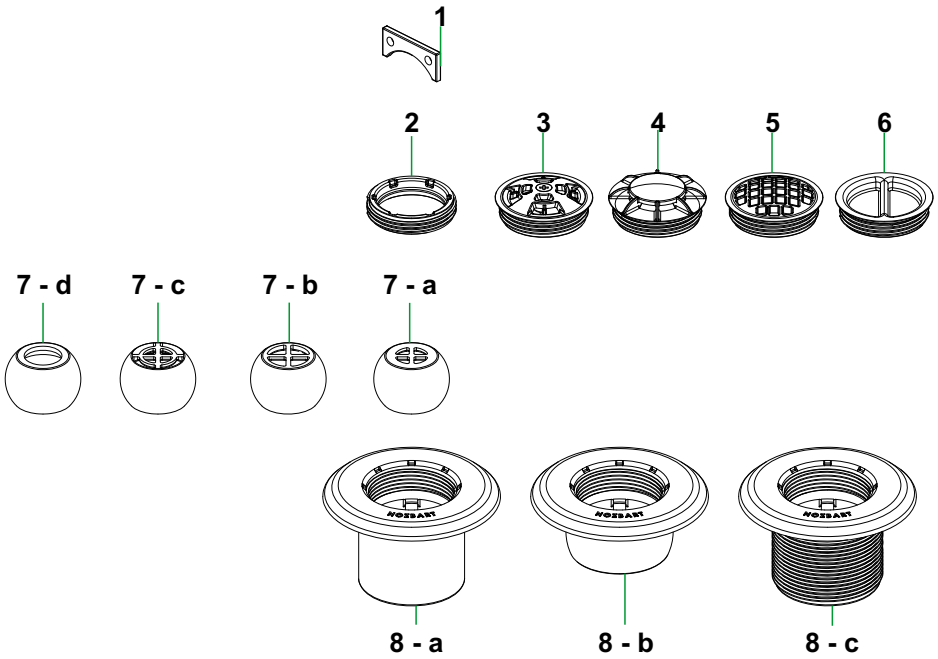

NO	Parça Adı *Part Name*	Kodu *Code*	€ / Adet *€ / Unit*
1	Nozul Anahtarı *Nozzle Key*	YNOZ-01	**0,43**
2	Küre Segmanı *Ball ring*	YNOZ-02	**0,57**
3	Debi Ayar Aparatı *Adjustable Floor Inlet Tool*	YNOZ-03	**1,70**
4	Yandan Çıkış Aparatı *Output Side Floor Inlet Tool*	YNOZ-04	**1,28**
5	Kafesli Besleme - Emiş Nozulu Aparatı *Floor Inlet - Suction with Safety Cage Tool*	YNOZ-05	**1,28**
6	Vakum Kapağı *Suction Inlet Cap*	YNOZ-06	**1,28**
7-a	Ø17,5 mm Emniyet Kafesli Küre (2,2 m³/saat) *Ø17,5 mm Safety Cage Ball (2,2 m³/hour)*	YNOZ-07	**0,85**
7-b	Ø22,8 mm Emniyet Kafesli Küre (4,5 m³/saat) *Ø22,8 mm Safety Cage Ball (4,5 m³/hour)*	YNOZ-08	**0,85**
7-c	Ø27,0 mm Emniyet Kafesli Küre (7 m³/saat) *Ø27,0 mm Safety Cage Ball (7 m³/hour)*	YNOZ-09	**0,85**
7-d	Ø20 mm Emniyet Kafessiz Küre (4,5 m³/saat) *Ø20 mm Full Bore Ball (4,5 m³/hour)*	YNOZ-10	**0,85**
8-a	Gövde (Yapıştırma) *Nozzle Body (Solvent)*	YNOZ-11	**1,99**
8-b	Gövde (Mafsallı) *Nozzle Body (Hinged)*	YNOZ-12	**2,27**
8-c	Gövde (Dişli) *Nozzle Body (Threaded)*	YNOZ-13	**2,27**

Liner Havuz Nozulları
Liner Pool Nozzles

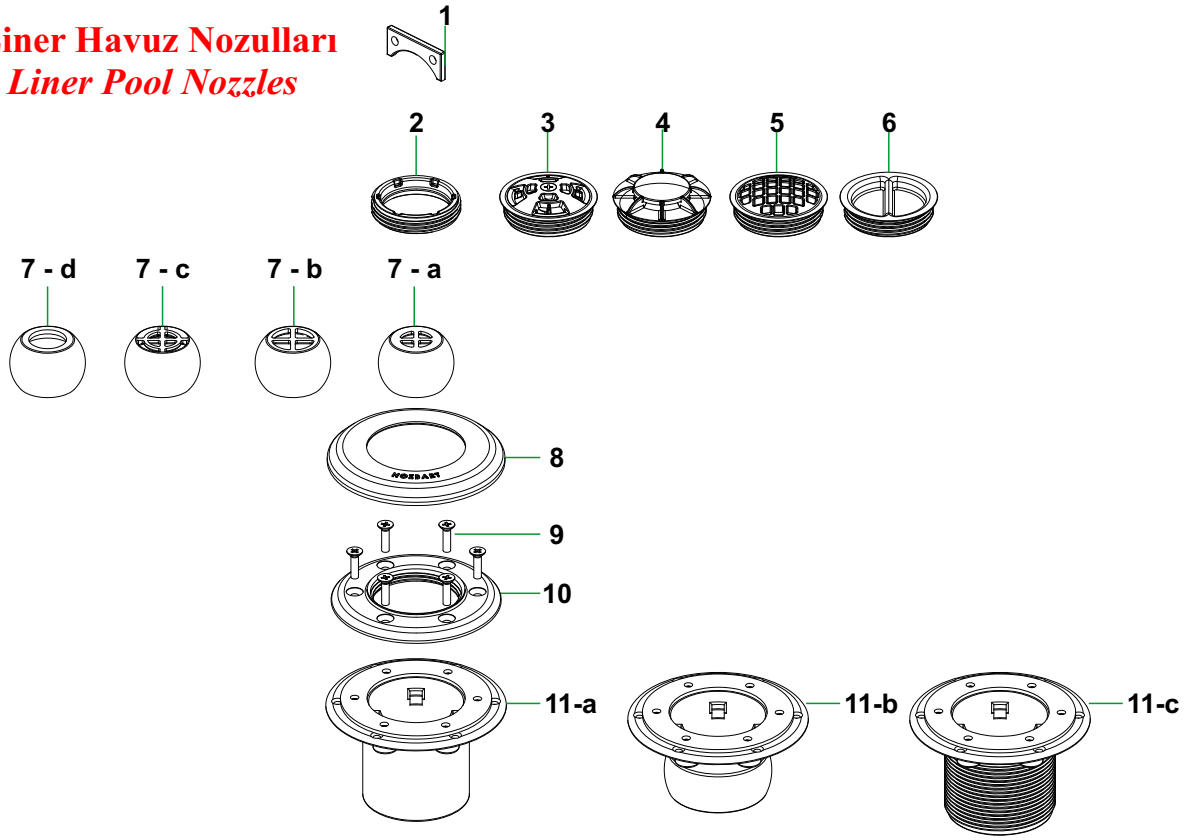

NO	Parça Adı *Part Name*	Kodu *Code*	€ / Adet *€ / Unit*
1	Nozul Anahtarı *Nozzle Key*	YNOZ-01	**0,43**
2	Küre Segmanı *Ball ring*	YNOZ-02	**0,57**
3	Debi Ayar Aparatı *Adjustable Floor Inlet Tool*	YNOZ-03	**1,70**
4	Yandan Çıkış Aparatı *Output Side Floor Inlet Tool*	YNOZ-04	**1,28**
5	Kafesli Besleme - Emiş Nozulu Aparatı *Floor Inlet - Suction with Safety Cage Tool*	YNOZ-05	**1,28**
6	Vakum Kapağı *Suction Inlet Cap*	YNOZ-06	**1,28**
7-a	Ø17,5 mm Emniyet Kafesli Küre (2,2 m³/saat) *Ø17,5 mm Safety Cage Ball (2,2 m³/hour)*	YNOZ-07	**0,85**
7-b	Ø22,8 mm Emniyet Kafesli Küre (4,5 m³/saat) *Ø22,8 mm Safety Cage Ball (4,5 m³/hour)*	YNOZ-08	**0,85**
7-c	Ø27,0 mm Emniyet Kafesli Küre (7 m³/saat) *Ø27,0 mm Safety Cage Ball (7 m³/hour)*	YNOZ-09	**0,85**
7-d	Ø20 mm Emniyet Kafessiz Küre (4,5 m³/saat) *Ø20 mm Full Bore Ball (4,5 m³/hour)*	YNOZ-10	**0,85**
8	Liner Nozul Kapağı *Liner Nozzle Cover*	YNOZ-16	**2,84**
9	Paslanmaz Liner Civatası *Inoz screw for liner*	YNOZ-17	**0,28**
10	Liner Nozul Flanşı *Liner Nozzle Flange*	YNOZ-18	**5,11**
11-a	Gövde (Yapıştırma) *Nozzle Body (Solvent)*	YNOZ-19	**11,93**
11-b	Gövde (Mafsallı) *Nozzle Body (Hinged)*	YNOZ-20	**11,93**
11-c	Gövde (Dişli) *Nozzle Body (Threaded)*	YNOZ-21	**11,93**

Panel Havuz Nozulları
Panel Pool Nozzles

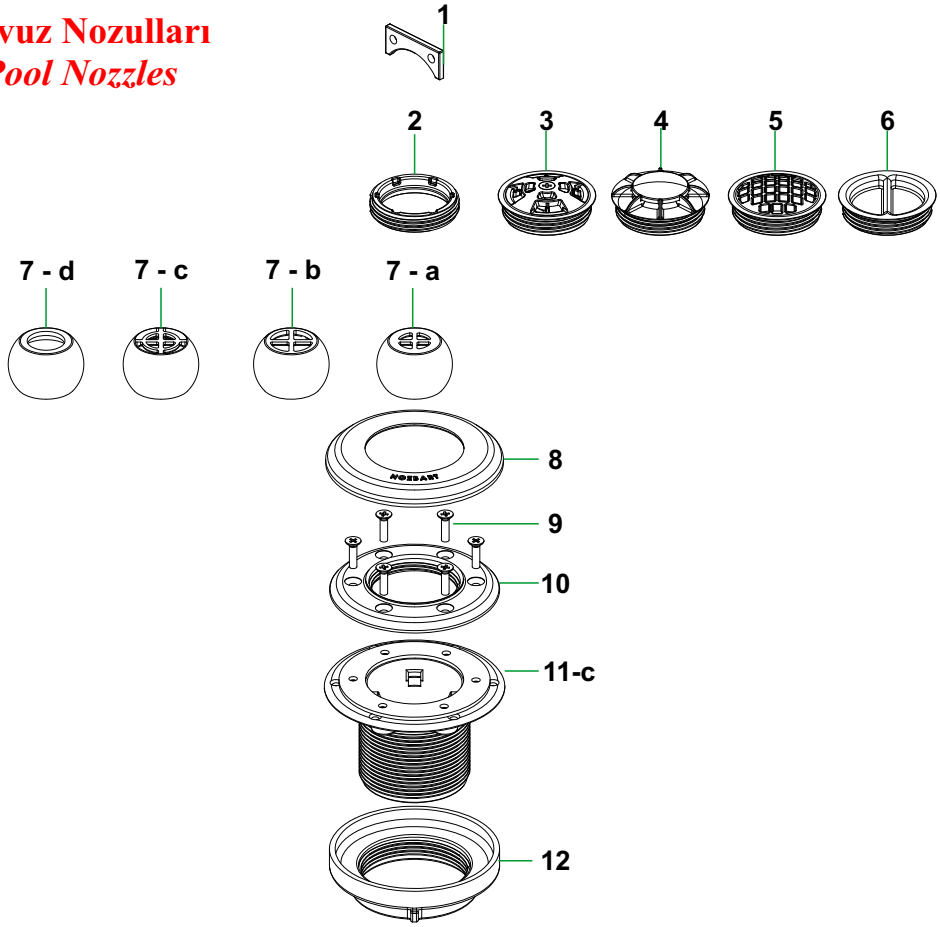

NO	Parça Adı *Part Name*	Kodu *Code*	€ / Adet *€ / Unit*
1	Nozul Anahtarı *Nozzle Key*	YNOZ-01	**0,43**
2	Küre Segmanı *Ball ring*	YNOZ-02	**0,57**
3	Debi Ayar Aparatı *Adjustable Floor Inlet Tool*	YNOZ-03	**1,70**
4	Yandan Çıkış Aparatı *Output Side Floor Inlet Tool*	YNOZ-04	**1,28**
5	Kafesli Besleme - Emiş Nozulu Aparatı *Floor Inlet - Suction with Safety Cage Tool*	YNOZ-05	**1,28**
6	Vakum Kapağı *Suction Inlet Cap*	YNOZ-06	**1,28**
7-a	Ø17,5 mm Emniyet Kafesli Küre (2,2 m³/saat) *Ø17,5 mm Safety Cage Ball (2,2 m³/hour)*	YNOZ-07	**0,85**
7-b	Ø22,8 mm Emniyet Kafesli Küre (4,5 m³/saat) *Ø22,8 mm Safety Cage Ball (4,5 m³/hour)*	YNOZ-08	**0,85**
7-c	Ø27,0 mm Emniyet Kafesli Küre (7 m³/saat) *Ø27,0 mm Safety Cage Ball (7 m³/hour)*	YNOZ-09	**0,85**
7-d	Ø20 mm Emniyet Kafessiz Küre (4,5 m³/saat) *Ø20 mm Full Bore Ball (4,5 m³/hour)*	YNOZ-10	**0,85**
8	Liner Nozul Kapağı *Liner Nozzle Cover*	YNOZ-16	**2,84**
9	Paslanmaz Liner Civatası *Inoz screw for liner*	YNOZ-17	**0,28**
10	Liner Nozul Flanşı *Liner Nozzle Flange*	YNOZ-18	**5,11**
11-c	Gövde (Dişli) *Nozzle Body (Threaded)*	YNOZ-21	**11,93**
12	Panel Havuz Sıkma Somunu *Back Nut for Panel Pools*	YNOZ-22	**4,12**

Polyester Havuz Nozulları
Polyester Pool Nozzles

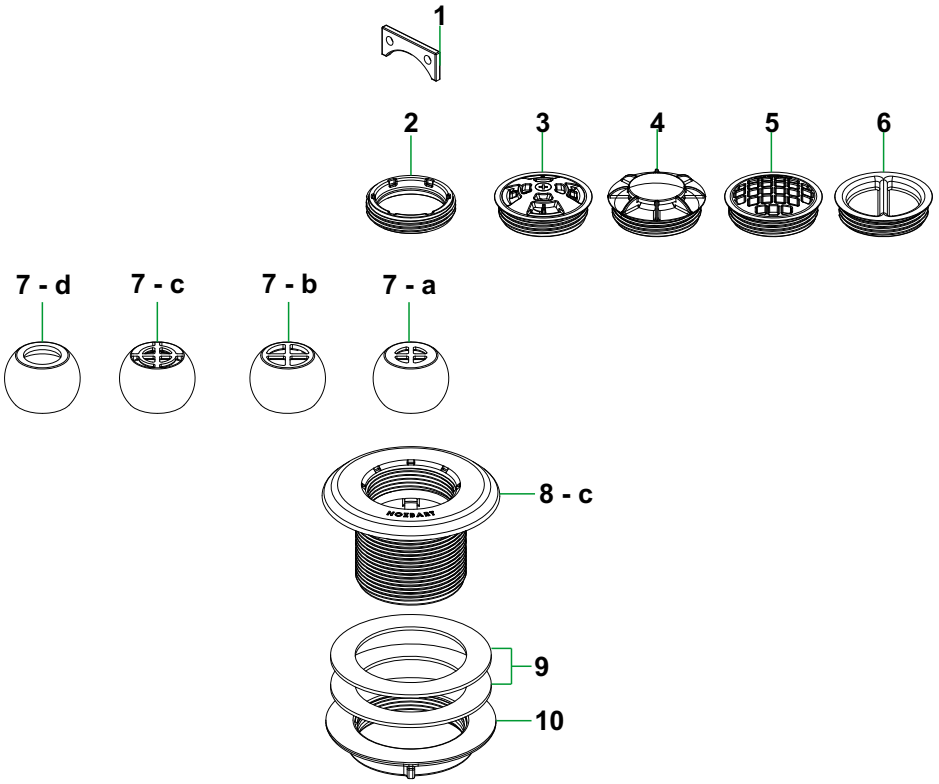

NO	Parça Adı *Part Name*	Kodu *Code*	€ / Adet *€ / Unit*
1	Nozul Anahtarı *Nozzle Key*	YNOZ-01	**0,43**
2	Küre Segmanı *Ball ring*	YNOZ-02	**0,57**
3	Debi Ayar Aparatı *Adjustable Floor Inlet Tool*	YNOZ-03	**1,70**
4	Yandan Çıkış Aparatı *Output Side Floor Inlet Tool*	YNOZ-04	**1,28**
5	Kafesli Besleme - Emiş Nozulu Aparatı *Floor Inlet - Suction with Safety Cage Tool*	YNOZ-05	**1,28**
6	Vakum Kapağı *Suction Inlet Cap*	YNOZ-06	**1,28**
7-a	Ø17,5 mm Emniyet Kafesli Küre (2,2 m³/saat) *Ø17,5 mm Safety Cage Ball (2,2 m³/hour)*	YNOZ-07	**0,85**
7-b	Ø22,8 mm Emniyet Kafesli Küre (4,5 m³/saat) *Ø22,8 mm Safety Cage Ball (4,5 m³/hour)*	YNOZ-08	**0,85**
7-c	Ø27,0 mm Emniyet Kafesli Küre (7 m³/saat) *Ø27,0 mm Safety Cage Ball (7 m³/hour)*	YNOZ-09	**0,85**
7-d	Ø20 mm Emniyet Kafessiz Küre (4,5 m³/saat) *Ø20 mm Full Bore Ball (4,5 m³/hour)*	YNOZ-10	**0,85**
8-c	Gövde (Dişli) *Nozzle Body (Threaded)*	YNOZ-13	**2,27**
9	Polyester Nozul Contası *Polyester Nozzle Gasket*	YNOZ-14	**1,99**
10	Polyester Havuz Sıkma Somunu *Back Nut for Polyester Pools*	YNOZ-15	**4,12**

Dip Süzgeci Yedek Parçaları
Main Drain

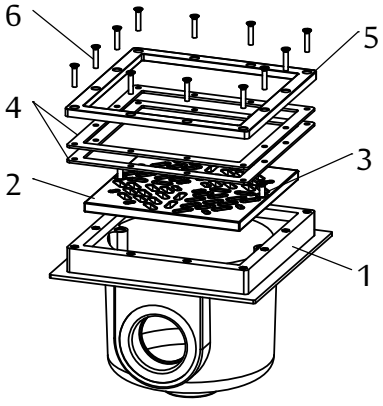

No	PARÇA ADI *PART NAME*	KOD NO: *CODE NO:*	FİYATI(€) PRICE	AMBALAJ *PACKAGE*
1	Dip süzgeci gövdesi *Body of main drain*	DSY - 01	**15,48**	1 ADET *1 UNIT*
2	Dip süzgeci kapağı *Cover of main drain*	DSY - 02	**9,37**	1 ADET *1 UNIT*
3	Dip süzgeci vidası *Bolt of main drain*	DSY - 03	**0,28**	1 ADET *1 UNIT*
4	Dip süzgeci liner contası *Bottom liner, filter gasket*	DSY - 04	**8,80**	1 ADET *1 UNIT*
5	Dip süzgeci liner çerçevesi *Bottom liner frame filter*	DSY - 05	**7,81**	1 ADET *1 UNIT*
6	Dip süzgeci liner çerçeve vidası *Bottom frame filter liner screw*	DSY - 06	**0,28**	1 ADET *1 UNIT*

Kare Tipi Izgara Yedek Parçaları
Square Dip Grating

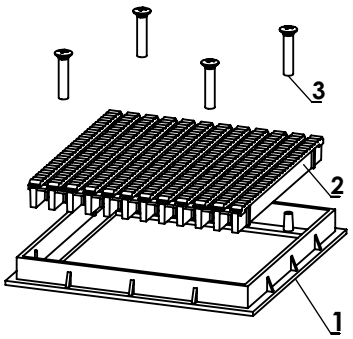

No	PARÇA ADI *PART NAME*	KOD NO: *CODE NO:*	FİYATI(€) PRICE	AMBALAJ *PACKAGE*
1	Çerçeve *Outline*	KDIY - 01	**12,07**	1 ADET *1 UNIT*
2	Izgara *Grid*	KDIY - 02	**7,81**	1 ADET *1 UNIT*
3	Vida *Bolt*	KDIY - 03	**0,28**	1 ADET *1 UNIT*

Arıtma Tipi Filtre Süzgeci Yedek Parçaları
Refinery Type Filter Nozzle

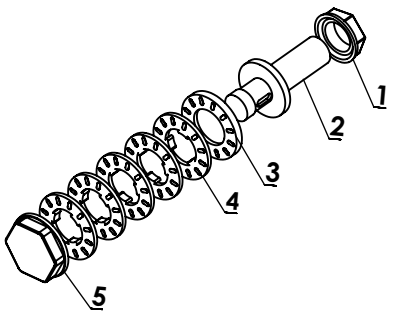

No	PARÇA ADI *PART NAME*	KOD NO: *CODE NO:*	FİYATI(€) PRICE	AMBALAJ *PACKAGE*
1	Somun *Nut*	ATY - 01	**0,67**	1 ADET *1 UNIT*
2	Gövde *Body*	ATY - 02	**4,26**	1 ADET *1 UNIT*
3	Gövde Pulu *Body drain*	ATY - 03	**0,71**	1 ADET *1 UNIT*
4	Süzgeç Pulu *Filter Scale*	ATY - 04	**0,71**	1 ADET *1 UNIT*
5	Kapak *Cover*	ATY - 05	**1,14**	1 ADET *1 UNIT*

Klorinatör
Chlorinator

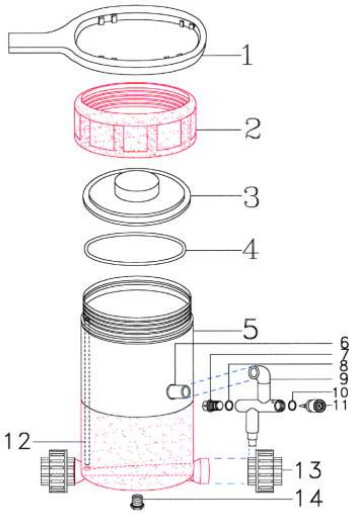

NO *NO*	PARÇA ADI *PART NAME*	KOD NO: *CODE NO:*	FİYATI(€) PRICE	AMBALAJ *PACKAGE*
1	Klorinatör kapak anahtarı *Chlorinator cover key*	YKL-001	**5,11**	1 ADET *1 UNIT*
2	Klorinatör kapak somunu *Chlorinator cover nut*	YPS-002	**26,27**	1 ADET *1 UNIT*
3	Klorinatör kapağı *Chlorinator cover*	YPS-003	**40,61**	1 ADET *1 UNIT*
4	Klorinatör kapak altı o-ringi (viton) *Chlorinator o-ring (viton)*	YKL-004	**25,70**	1 ADET *1 UNIT*
5	Klorinatör gövdesi *Chlorinator body*	YKL-005	**108,77**	1 ADET *1 UNIT*
6	Debi ayar vanası adaptörü *Flow adjustment valve adapter*	YKL-006	**1,35**	1 ADET *1 UNIT*
7	Debi ayar vanası tapası *Flow adjustment valve cap*	YKL-007	**2,13**	1 ADET *1 UNIT*
8	Debi ayar vanası tapa o-ringi (viton) *Flow adjustment valve cap o-ring (viton)*	YKL-008	**4,33**	1 ADET *1 UNIT*
9	Debi ayar vanası gövdesi *Flow adjustment valve body*	YKL-009	**12,21**	1 ADET *1 UNIT*
10	Debi ayar vanası düğmesi o-ringi (viton) *Flow adjustment valve switch o-ring (viton)*	YKL-010	**3,91**	1 ADET *1 UNIT*
11	Debi ayar vanası düğmesi *Flow adjustment valve switch*	YKL-011	**3,91**	1 ADET *1 UNIT*
12	Klorinatör borusu *Chlorinator pipe*	YKL-012	**2,41**	1 ADET *1 UNIT*
13	63 mm U-PVC rakor *63 mm U-PVC union*	RPVC-063	**8,09**	1 ADET *1 UNIT*
14	Klorinatör kör tapası *Chlorinator blind cap*	YKL-013	**2,13**	1 ADET *1 UNIT*







certificates
sertifikalar

2022
Fiyat Listesi-Price List

NOZBART®



SERTİFİKA

TIC
TÜV International Certification
TÜV CERT

ISO 9001:2015'e göre yönetim sistemi

Belgelendirme prosedürleri doğrultusunda ve düzenlemeler ile uyumlu uygulamaların kanıtlanması ile

TÜM

TÜM PLASTİK VE MAKİNA KALIP SAN. VE TİC. LTD. ŞTİ.

Fabrika: Velimeşe Org. San. Böl. Barajyolu Kümeevler No:48/2
Ergene - Tekirdağ - İstanbul / Türkiye

Ünvanlı kuruluşun, belirtilen standarda göre, aşağıdaki geçerlilik alanında bir yönetim sistemi uyguladığı belgelenmektedir.
Geçerlilik alanı

Yüzme-süs havuzu atık su arıtımı ve her nevi akışkan transfer hatlarına yönelik plastik ; pompa, küresel vana, kelebek vana, çekvalf, rakor, filtre, fittingsler dahil olmak üzere bütün tesisat bağlantı elemanlarının ve ekipmanlarının tasarımı, imalatı ve satışı

Sertifika Tescil No: TIC 15 100 52993/1

2023-06-22 tarihine kadar geçerli
2020-06-23 tarihinden itibaren

Tetkik Raporu No: 3330 25Y7 P0

İşbu sertifikasyon TIC tetkik ve belgelendirme prosedürlerine göre gerçekleştirilmiştir ve düzenli aralıklarla yapılan gözetim tetkiklerine tabidir.

TÜV Thüringen e.V.
Sistem ve Personel
Belgelendirme Kurumu

TÜV THÜRINGEN

Jena, 2020-05-25

IAF

DAkkS
Deutsche Akkreditierungsstelle
D-ZM-16006-05-01

TIC

Orijinal sertifikalar hologram ile sağlanır.

Güncel geçerliliği 'www.tuev-thueringen.de' adresinden sorgulanabilir.
Zertifizierungsstelle des TÜV Thüringen e.V. • Ernst-Ruska-Ring 6 • D-07745 Jena • ☎ +49 3641 399740 • zertifizierung@tuev-thueringen.de

CERTIFICATE

TIC
TÜV International Certification
TÜV CERT

for the management system
according to ISO 9001:2015

The proof of the conforming application with the regulation was furnished and in accordance with certification procedure it is certified for the company

TÜM

TÜM PLASTİK VE MAKİNA KALIP SAN. VE TİC. LTD. ŞTİ.
Factory : Velimeşe Org. San. Böl. Barajyolu Kümeevler No:48/2
Ergene - Tekirdağ - İstanbul / Turkey

Scope

Design, production and sales of all insatallation connectors and equipment including; pump, ball valve, butterfly valve , check valve, record, filter, fittings made of plastic for waste warer treatment, swimming pool-decoration pools and every kind of fluid transfer lines.

Certificate Registration No.: TIC 15 100 52993/1
Valid until: 2023-06-22
Valid from: 2020-06-23

Audit Report No.: 3330 25Y7 P0

This certification was conducted in accordance with the TIC auditing and certification procedures and is subject to regular surveillance audits.

TÜV Thüringen e.V.
Certification body for
systems and personnel

TÜV THÜRINGEN

Jena, 2020-05-25

IAF
DAkkS Deutsche Akkreditierungsstelle D-ZM-16006-05-01

Original certificates are branded with a hologram.

The current validity can be demanded at our homepage www.tuev-thueringen.de

Zertifizierungsstelle des TÜV Thüringen e.V. • Ernst-Ruska-Ring 6 • D-07745 Jena • ☎ +49 3641 399740 • ✉ zertifizierung@tuev-thueringen.de

СЕРТИФИКАТ

TIC TÜV International Certification TÜV CERT

соответствия системы менеджмента требованиям стандарта ISO 9001:2015

В соответствии с правилами сертификации подтверждено выполнение требований стандарта в организации

TÜM PLASTİK VE MAKİNA KALIP SAN. VE TİC. LTD. ŞTİ.

Фабрика: Velimeşe Org. San. Böl. Barajyolu Kümeevler No:48/2
Ergene - Tekirdağ - İstanbul / Турция

в области:

Разработка, производство и продажа монтажных арматур и оборудования всех видов, в том числе; Шаровой кран, дроссельный клапан, обратный клапан, контрольно-регистрирующие клапаны, пластиковые фильтры и фитинги для очистки сточных вод, бассейны и бассейны для убранства бассейнов и любые типы линий переноса жидкости

Регистрационный номер сертификата: TIC 15 100 52993/1

Действителен до: 2023-06-22
Действителен с: 2020-06-23

Отчет по аудиту №: 3330 25Y7 P0

Сертификация проведена в соответствии с процедурой аудитирования и сертификации TIC и предусматривает проведение регулярных наблюдательных аудитов.

Орган по сертификации систем и персонала
TÜV Thüringen e.V.

TÜV THÜRINGEN

Йена, 2020-05-25

IAF DAkkS Deutsche Akkreditierungsstelle D-ZM-16006-05-01

На официальных сертификатах голограммы.

Срок действия сертификата может быть проверен на Интернет-странице www.tuev-thueringen.de

Zertifizierungsstelle des TÜV Thüringen e.V. • Ernst-Ruska-Ring 6 • D-07745 Jena • ☎ +49 3641 399740 • ✉ zertifizierung@tuev-thueringen.de

ZERTIFIKAT

TIC TÜV International Certification TÜV CERT

für das Managementsystem nach DIN EN ISO 9001:2015

Die regelwerkskonforme Anwendung wurde nachgewiesen und wird gemäß Zertifizierungsverfahren bescheinigt für das Unternehmen

TÜM PLASTİK VE MAKİNA KALIP SAN. VE TİC. LTD. ŞTİ.

Zentralbüro: Osmangazi Mah. Mareşal Fevzi Çakmak Cad. 2647 Sok. No.16 34522 Esenyurt – İstanbul / Türkei

mit den Standorten (siehe Anlage)

Geltungsbereich

Entwicklung, Herstellung und Verkauf von Installationsanschlüssen und Ausrüstungen aller Art, einschließlich Kugelhahn, Drosselklappe, Rückschlagventil, Überprüfungs- und Aufzeichnungsventile, Filter und Beschläge aus Kunststoff für Abwasserbehandlung, Schwimmbecken und Pool Dekoration sowie jede Art von Flüssigkeitsübertragungslinien

Zertifikat-Registrier-Nr.: TIC 15 100 52993

Gültig bis: 2023-06-22
Gültig ab: 2020-06-23

Audit Bericht Nr.: 3330 25Y7 P0

Diese Zertifizierung wurde gemäß TIC-Verfahren zur Auditierung und Zertifizierung durchgeführt und wird regelmäßig überwacht.

TÜV Thüringen e.V.
Zertifizierungsstelle für
Systeme und Personal

TÜV THÜRINGEN

Jena, 2020-05-25

IAF DAkkS Deutsche Akkreditierungsstelle D-ZM-16006-05-01

Originalzertifikate sind mit einem Hologramm versehen.

Die aktuelle Gültigkeit kann unter www.tuev-thueringen.de nachgefragt werden.

Zertifizierungsstelle des TÜV Thüringen e.V. • Ernst-Ruska-Ring 6 • D-07745 Jena • ☎ +49 3641 399740 • zertifizierung@tuev-thueringen.de

CERTIFICAT

TIC
TÜV International Certification
TÜV CERT

Système de Gestion selon la Norme ISO 9001:2015

L'application conforme de l'ensemble des normes a été prouvée et celle-ci est certifiée selon le procédé de certification pour l'entreprise

TÜM PLASTİK VE MAKİNA KALIP SAN. VE TİC. LTD. ŞTİ.

Usine : Osmangazi Mah. Mareşal Fevzi Çakmak Cad. 2647 Sok. No.16 34522 Esenyurt – İstanbul / Turquie

Domaine de validité

Développement, fabrication et vente de raccords d'installation et d'équipements de toutes sortes, y compris; Robinet à tournant sphérique, vanne papillon, clapet anti-retour, vannes d'inspection et d'enregistrement, filtres et raccords en plastique pour le traitement des eaux usées, piscines et piscines de décoration de piscines et tout type de conduites de transfert de fluide

Numéro d'enregistrement: TIC 15 100 52993/1

Valable jusqu'au: 2023-06-22
Valable à partir du: 2020-06-23

Rapport d'audit N°: 3330 25Y7 P0

La présente certification a été réalisée selon le procédé TIC pour l'audit et la certification et celle-ci est surveillée régulièrement.

TÜV Thüringen e.V.
Autorité de Certification pour Systèmes et Personnel

TÜV THÜRINGEN

Jena, 2020-05-25

IAF

DAkkS Deutsche Akkreditierungsstelle D-ZM-16006-05-01

Sur les certificats originels on a appliqué une hologramme.

La validité actuelle peut être vérifiée sur l'adresse www.tuev-thueringen.de

Zertifizierungsstelle des TÜV Thüringen e.V. • Ernst-Ruska-Ring 6 • D-07745 Jena • ☎ +49 3641 399740 • ✉ zertifizierung@tuev-thueringen.de

TÜRK STANDARDLARI ENSTİTÜSÜ
TÜRK STANDARDLARINA UYGUNLUK BELGESİ
TURKISH STANDARDS INSTITUTION
CERTIFICATE OF CONFORMITY TO TURKISH STANDARDS

Markanın Tanımı — Description of the Mark
TSE veya/or  veya/or TSE

BELGE NUMARASI *REFERENCE NUMBER OF LICENCE*	015041-TSE-01/03
BELGENİN İLK VERİLİŞ TARİHİ *DATE OF FIRST ISSUE OF LICENCE*	11.10.2012
BELGENİN SON GEÇERLİLİK TARİHİ *LICENCE VALID UNTIL*	12.03.2022
BELGE SAHİBİ KURULUŞUN ADI *NAME OF THE LICENCE HOLDER*	TÜM PLASTİK VE MAKİNA KALIP SANAYİ VE TİCARET LİMİTED ŞİRKETİ
BELGE SAHİBİ KURULUŞUN ADRESİ *ADRESS OF THE LICENCE HOLDER*	OSMANGAZİ MAH. 2647. SK. NO:16 ESENYURT İSTANBUL/TÜRKİYE
ÜRETİM YERİ ADI *NAME OF THE MANUFACTURING PLACE*	TÜM PLASTİK VE MAKİNA KALIP SANAYİ VE TİCARET LİMİTED ŞİRKETİ
ÜRETİM YERİ ADRESİ *ADRESS OF THE MANUFACTURING PLACE*	VELİMEŞE BELDESİ HACI ŞERAMET MEVKİİ VELİMEŞE ORGANİZE SANAYİ BÖLGESİ ÇORLU TEKİRDAĞ / TÜRKİYE
İPTAL EDİLEN BELGE NUMARASI (Varsa) *İNDICATION OF SUPERSEDED LICENCE (if any)*	015041-TSE-01/02
TESCİLLİ TİCARİ MARKASI *REGISTERED TRADE MARK*	NOZBART
İLGİLİ TÜRK STANDARDI *RELATED TURKISH STANDARD*	TS EN ISO 1452-3 / 13.12.2011

BELGE KAPSAMI
SCOPE OF LICENCE

Plastik boru sistemleri - İçme ve kullanma suyu ile yer altı ve yer üstü basınçlı drenaj ve kanalizasyon sistemlerinde kullanılan - Plastikleştirici katılmamış polivinil klorürden (PVC-U), Çözücülü yapıştırıcı ile birleştirilen ekleme parçaları; dirsek (90°, 45°), Te, Redüksiyon, Manşon, Flanş, Kole, Kör Tapa, Kuruva

Boyut grubu: 1 ve 2,
Anma basıncı: PN 10, PN 16,
Anma dış çapı: 20 mm (Dahil)den 225 mm (Dahil)e kadar
Uygulama alanı: W

e-imzalı/e-signed
12.02.2021
Belgelendirme Merkezi Başkanı Adına
AHMET NURSİ KARTAL
TSE İSTANBUL BELGELENDİRME MÜDÜRÜ

*Bu belge, belgelendirilen ürünün, üretim yerinin Enstitümüzün belirlediği şartları karşıladığını da gösterir.
*Bu belge, hiç bir suretle tahrif edilemez, kısmen veya okunmasını zorlaştıracak şekilde çoğaltılamaz, kazıntı ve silinti yapılamaz.
*TSE İSTANBUL BELGELENDİRME MÜDÜRLÜĞÜ * Adres: Çayırova Tren İstasyonu Yanı ÇAYIROVA/GEBZE * Telefon: 2627231273* Faks: 2627231606
*TSE BELGELENDİRME MERKEZ BAŞKANLIĞI; Adres: Necatibey Cad. No:112 06100 Bakanlıklar/ANKARA – Telefon: 0 312 416 64 81 / 416 64 27, Faks:0 312 416 66 17 E-posta :bmb@tse.org.tr , web : www.tse.org.tr

https://evrakkontrol.tse.org.tr/BelgeDogrulama.aspx?p=sespinsh adresinden belgenin doğruluğunu ve geçerliliğini sorgulayınız.

T.C.
TÜRK PATENT ENSTİTÜSÜ

MARKA YENİLEME BELGESİ

Marka No : 2001 14022 - Hizmet

PLASTİK VE MAKİNA KALIP
SAN.VE TİC.LTD.ŞTİ.

Marka Sahibi : TÜM PLASTİK VE MAKİNA KALIP SANAYİ VE TİCARET LİMİTED ŞİRKETİ
TÜRKİYE CUMHURİYETİ
Keresteciler Sitesi, Fatih Cad. Yazgan Han No:32 Merter
İSTANBUL

Emtiası : 35 , 37 , 40 , 42 , 44
İlişiktedir.

İş bu Marka ilk defa 17/07/2001 tarihinde tescil edilmiş olup, 556 Sayılı Markaların Korunması Hakkında Kanun Hükmünde Kararnamenin 40. Maddesi gereğince 17/07/2011 tarihinden itibaren ON YIL süreyle yenilenmiştir.

Mustafa DALKIRAN
Enstitü Başkanı a.
Markalar Dairesi Başkanı

TÜRK PATENT [●] ENSTİTÜSÜ

WORLD INTELLECTUAL
PROPERTY ORGANIZATION

34, chemin des Colombettes, P.O. Box 18, CH-1211 Geneva 20 (Switzerland)
Tel.: (41-22) 338 9111 - Facsimile (International Registry of Marks): (41-22) 740.1429
E-mail: intreg.mail@wipo.int - Internet: http://www.wipo.int

MADRID AGREEMENT AND PROTOCOL

CERTIFICATE OF REGISTRATION

The International Bureau of the World Intellectual Property Organization (WIPO) certifies that the indications appearing in the present certificate conform to the recording made in the International Register of Marks maintained under the Madrid Agreement and Protocol.

Ásta Valdimarsdóttir
Head of the Operations Service
International Registries of Madrid and Lisbon
Brands and Designs Sector

Geneva, September 1, 2011

1 087 487

Registration date: **March 16, 2011**
Date next payment due: **March 16, 2021**

TÜM PLASTİK ve MAKİNA KALIP
SANAYİ VE TİCARET LİMİTED ŞİRKETİ
Keresteciler Sitesi. Fatih Cad.
Yazgan Han No:32
Merter/Istanbul
(Turkey).

Legal nature of the holder (legal entity) and place of organization: Limited Company, Turkey.

Name and address of the representative: UZMAN MARKA PATENT ve DANIŞMANLIK HİZMETLERİ TİCARET LİMİTED ŞİRKETİ, Zafer Mah. İpek Sok. No. 7, A/Blok D.15, YENİBOSNA/İSTANBUL (Turkey).

NOZBART

Classification of figurative elements:
27.5.

Indication relating to the nature or kind of mark: the words contained in the mark have no meaning.

List of goods and services - NCL(9):

1 Pool chemicals, industrial and drinking water chemicals, anti-calcification, calcification and algae removers, boiler water improvement and cleaning chemicals, cooling water improvement and cleaning chemicals, fuel improvement and cleaning chemicals.

9 Dosage adjusting devices, sockets, starters for electric lamps.

11 Level control valves for water apparatus, relief valve (regulators) for water apparatus, automatic irrigation equipment for agricultural use, water softening devices, water purification devices, reverse osmosis water devices, water purification installation, filters and engines for waste purification plants, filter and engine combinations for water purification apparatus; lighting fixture, lamps, bulbs, lights, air-conditioners, ventilators, radiator and natural gas installations, steam boilers, boiler exchanger, burners, solar energy collectors and devices for heating, heat pumps; taps for water and gas installations and water control commanding systems.

17 Non-metallic hoses and fittings, hoses made of rubber, plastic and gum elastic, canvas hose, fire hoses, non-metallic pipe casings and bushings, hose bushings, impermeable sealing materials in this class, washers, gaskets, seals, cylinder gaskets, isolators, fiberglass and foam for insulating purposes, insulation plates, insulation compositions treated with dyes and lacquers being coating materials, insulating tapes and bands, chemical components to prevent leakage, rubber brackets, rubber pipes and rubber parts of the aforementioned.

19 Curb stones, tiles, marble, artificial marble, and marble tiles for floor and wall lining.

Basic registration: Turkey, 14.04.2007, 182218.

Designations under the Madrid Protocol: Azerbaijan, France, Georgia, Germany, Greece, Islamic Republic of Iran, Italy, Romania, Russian Federation, Spain, Turkmenistan, Uzbekistan.

Date of notification: 01.09.2011

Language of the international application: English

国家工商行政管理总局商标局

地址:北京市西城区茶马南街1号　　邮政编码:100055

邮政编码:

土耳其伊斯坦布尔梅特亚兹甘罕路32号法提赫大街克莱斯特奇拉区

图姆塑料模具机械工贸有限公司

发文编号：

TMZC15066175ZCSL01

申请日期：2014年7月10日　　申请号：15066175

商标注册申请受理通知书

图姆塑料模具机械工贸有限公司：

根据《商标法》和《商标法实施条例》有关规定，此商标的注册申请我局已受理。

NOZBART

中华人民共和国国家工商行政管理总局 商标局

2014年09月25日

北京高沃国际知识产权代理有限公司

注：本通知书仅表明商标局已收到申请人的商标申请，并不表明所申请商标已获准注册。　　当前页/总页：1/1

国家工商行政管理总局商标局

地址:北京市西城区茶马南街1号　　邮政编码:100055

邮政编码:

土耳其伊斯坦布尔梅特亚兹甘罕路32号法提赫大街克莱斯特奇拉区

图姆塑料模具机械工贸有限公司

发文编号：

TMZC15066162ZCSL01

申请日期: 2014年7月10日　　申请号: 15066162

商标注册申请受理通知书

图姆塑料模具机械工贸有限公司：

根据《商标法》和《商标法实施条例》有关规定，此商标的注册申请我局已受理。

NOZBART

中华人民共和国国家工商行政管理总局 商标局

2014年09月23日

北京高沃国际知识产权代理有限公司

注: 本通知书仅表明商标局已收到申请人的商标申请，并不表明所申请商标已获准注册。　　当前页/总页：1/1

CONSEPT®
TEST ve TEKNOLOJİ MERKEZİ

2006/42/EC
MACHINARY DIRECTIVE
MAKİNA EMNİYETİ YÖNETMELİĞİ

Test Report File No / Rapor No	:	M 1200 21837 01 00 AC
Client / Müşteri	:	Tüm Plastik ve Makine Kalıp San. ve Tic. Ltd. Şti. Osmangazi Mh. Mareşal Fevzi Çakmak Cd. 2647. Sk. No:16 Esenyurt / İstanbul / TURKEY
Phone / Tel	:	+90 212 637 13 66
Fax / Faks	:	--
Contact Person / İlgili	:	Sn. Halit ALPARSLAN
Kind of Product / Ürün	:	Termoplastik Su Pompası / Thermoplastic Water Pump
Series (Type) / Seri (Tip)	:	Coşkun Serisi
Model / Model	:	PMF-018, PTF-018, PMF-023, PTF-023, PMF-032,PTF-033
Manufacturing Location / Üretilen Yer	:	Same as client / Müşteri ile aynı
Machinary Directive Results	:	The tested sample meets the requirements according to 2006/42/EC and applied harmonized standards EN ISO 12100:2010.
Makina Emniyeti Sonuçları	:	Test numunesi 2006/42/AT yönetmeliği ve uygulanan EN ISO 12100:2010 harmonize standartlarının şartlarını sağlamaktadır.
Date of Issue / Tarih	:	23.10.2017

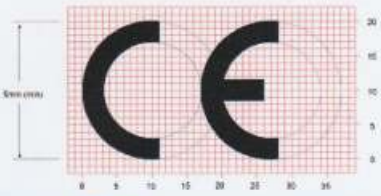



√ INSPECTION REPORT √ DENETİM RAPORU √

Important / **Önemli**: This report was prepared in both English and Turkish. There is no need for these two languages to be translated. / Bu rapor hem İngilizce hem de Türkçe olarak hazırlanmıştır. Bu iki dil için tercüme edilmesine gerek yoktur. This report is not valid without security hologram. / Hologram bulunmayan raporlar geçerli değildir. Consept Test ve Teknoloji Merkezi. is an independent testing laboratory in accordance with the ISO/EN 17025: 2005. / Consept Test ve Teknoloji Merkezii. ISO/EN 17025: 2005 Standardı ile uyumlu olarak çalışan tamamen bağımsız bir test laboratuarıdır.The test result only responds to the tested sample. / Bu sonuçlar sadece test edilen numune için geçerlidir.It is not allowed to copy this report partly without the allowance of the test laboratory. / Bu test raporu, laboratuarın yazılı onayı olmadan çoğaltılamaz.The CE Mark as shown below can be used, under responsibility of the manufacturer, after completion of an EC Declaration of Conformity and compliance with all relevant EC Directives. / CE işareti, üreticinin ilgili tüm AB direktifleri kapsamındaki testleri ve dokümanları tamamlayarak uygun olduğu beyanı ile birlikte kullanılabilir.

CONSEPT®
H – 1132 Budapest, Visegrádi u. 50/AB. 6./29. HUNGARY,
Köşklü Çeşme Mah. 577 Sok. No: 17, 41400 GEBZE-TR, RFM.01.Rev01 Date: 18.07.2016

SERTİFİKA

CERTIFICATE 证书 ZERTIFIKAT प्रमाण-पत्र CERTIFICATO

ATTESTATION OF CONFORMITY

Certificate Number: 0808-LVD-014

Certificate Owner:	TÜM PLASTİK ve MAKİNA KALIP SAN. ve TİC. LTD. ŞTİ. Velimeşe Beldesi Hacı Şeramet Mevkii Çorlu TEKİRDAĞ / TURKEY		
Product:	THERMOPLASTIC WATER PUMP		
Models:	**PTF-035S** **PT-035S**	**PTF-045S** **PT-045S**	**PTF-055S** **PT-055S**
Technical Parameters:	400 V ~ 50 Hz 3.5 HP	400 V ~ 50 Hz 4.5 HP	400 V ~ 50 Hz 5.5 HP

Test Standards Applied:
TS 2000 EN 60335 - 1:2005+A2:2006
EN 60335 - 1:2002+A1:2004+A11:2004+A2:2006
TS 2005 EN 60335 - 2 - 41:2004+A1:2006
EN 60335 - 2 - 41:2003+A1:2004

This certificate is issued voluntarily according to Low Voltage Directive 2006/95/EC. This is an acknowledgement that the listed equipment complies with principal protection provisions of the directive.

Test Report Number: LVD-2903, LVD-2902, LVD2901

Date: 08.08.2008

CE marking can be affixed on the product after the preparation of the necessary technical documentation and the conformity declaration as well as the production control guaranteed by the manufacturer and the provisions of other directives fulfilled if any.

CE

MEYER

MEYER INTERNATIONAL CONFORMITY ASSESSMENT SERVICES CO. LTD.
ITOSB 9. Cad. No:15 Tepeören-Tuzla / ISTANBUL-TÜRKİYE
Tel.: +90 216 593 25 75 , Fax: +90 216 593 25 74
Web: http://www.meyer.gen.tr , e-mail: posta@meyer.gen.tr

F-1116 (4)

SERTİFİKA

CERTIFICATE 证书 ZERTIFIKAT प्रमाण-पत्र CERTIFICATO

ATTESTATION OF CONFORMITY

Certificate Number: 0808-LVD-015

Certificate Owner:	TÜM PLASTİK ve MAKİNA KALIP SAN. ve TİC. LTD. ŞTİ. Velimeşe Beldesi Hacı Şeramet Mevkii Çorlu TEKİRDAĞ / TURKEY		
Product:	THERMOPLASTIC WATER PUMP		
Models:	**PTF-075S** **PT-075S**	**PTF-100S** **PT-100S**	**PTF-125S** **PT-125S**
Technical Parameters:	400 V - 50 Hz	400 V - 50 Hz	400 V - 50 Hz

Test Standards Applied:
TS 2000 EN 60335 - 1:2005+A2:2006
EN 60335 - 1:2002+A1:2004+A11:2004+A2:2006
TS 2005 EN 60335 - 2 - 41:2004+A1:2006
EN 60335 - 2 - 41:2003+A1:2004

This certificate is issued voluntarily according to Low Voltage Directive 2006/95/EC. This is an acknowledgement that the listed equipment complies with principal protection provisions of the directive.

Test Report Number: LVD-0402, LVD-0403

Date: 08.08.2008

CE marking can be affixed on the product after the preparation of the necessary technical documentation and the conformity declaration as well as the production control guaranteed by the manufacturer and the provisions of other directives fulfilled if any.

CE

MEYER

MEYER INTERNATIONAL CONFORMITY ASSESSMENT SERVICES CO. LTD.
İTOSB 9. Cad. No:15 Tepeören-Tuzla / İSTANBUL-TÜRKİYE
Tel.: +90 216 593 25 75 , Fax: +90 216 593 25 74
Web: http://www.meyer.gen.tr , e-mail: posta@meyer.gen.tr

F-1116 (4)

EC DECLARATION OF CONFORMITY

CE

CE DECLARATION OF CONFORMITY
AT UYGUNLUK DEKLARASYONU

MANUFACTURER - İMALATÇI : TÜM PLASTİK VE MAKİNA KALIP SAN. VE TİC. LTD. ŞTİ.

ADRESS - ADRESİ : VELİMEŞE ORGANİZE SANAYİ BÖLGESİ ÇORLU - TEKİRDAĞ

The undersigned company certifies under its sole responsibility that the item groups specified below satisfies the requirements of Machinery Directive 2006/42/EC wihc is apply to it. The item groups identified below has been subject to internal manufacturing checks with monitoring of the final assessment by TÜM PLASTİK VE MAKİNA KALIP SAN. VE TİC. LTD. ŞTİ.

Aşağıda tanımlanmış olan ürün grupları için Makina Emniyet Yönetmeliği 2006/42/AT'nin uygulanabilen gerekliklerinin yerine getirildiği ve sorumluluğunun alınmış olduğunu beyan ederiz. Aşağıda tanımlanan ürün gurupları, iç üretim kontrollerine bağlı olarak TÜM PLASTİK VE MAKİNA KALIP SAN. VE TİC. LTD. ŞTİ. tarafından kontrol edilmiştir.

Description of Products - Ürün Tanımı : Centrifugal Water Pumps - Termoplastik Santrifuj Pompalar

Models - Modeller	:	**HAMSİ SERIES**	(1/4 - 1/3 - 1/2 - 3/4 - 1 HP)
		ŞİRİN SERIES	(1/2- 3/4 - 1 HP)
		ÇOŞKUN SERIES	(1,5 - 2 - 3 HP)
		HUZUR SERIES	(1,5 - 2 - 3 HP)
		SUPER TAŞKIN SERIES	(3,5 - 4,5 - 5,5 HP)
		SUPER TUFAN SERIES	(7,5 - 10 - 12,5 HP)
		TSUNAMİ SERIES	(15 - 20 - 25 - 30 HP)
		SULTAN SERIES	(40 - 50 - 60 HP)
Related Directives	:	Machinery Directive 2006/42/EC Low Voltage Directive 2006/95/EC Electromagnetic Compatility Directive 2004/108/EC	
İlgili Yönetmelikler	:	Makina Emniyet Yönetmeliği 2006/42/AT Alçak Gerilim Direktifi 2006/95/EC Elektromanyetik Uyumluluk Yönetmeliği 2004/108/EC	

This certificate remains valid as long as the conditions laid down in the technical specification in reference or the manufacturing conditions in the factory or the factory production control itself are modified significantly.

Referans teknik şartnamede belirtilen koşullar, fabrika üretim koşulları veya fabrika üretim kontrolü geçerli olduğu sürece bu sertifika geçerli kalır.

Signed on behalf of the manufacturer / İmalatçı Adına İmza Yetkisi

İbrahim Hakkı UYSAL, General Manager, Tüm Plastik ve Makina Kalıp San. ve Tic. Ltd. Şti.

Date :10/02/2020

Page 1 of 1

PLASTİK VE MAKİNA KALIP SANAYİ VE TİCARET LİMİTED ŞİRKETİ

EC DECLARATION OF CONFORMITY

CE

CE DECLARATION OF CONFORMITY
AT UYGUNLUK DEKLARASYONU

MANUFACTURER - İMALATÇI : TÜM PLASTİK VE MAKİNA KALIP SAN. VE TİC. LTD. ŞTİ.

ADRESS - ADRESİ : VELİMEŞE ORGANİZE SANAYİ BÖLGESİ ÇORLU - TEKİRDAĞ

The undersigned company certifies under its sole responsibility that the item groups specified below satisfies the requirements of Machinery Directive 2006/42/EC which is apply to it. The item groups identified below has been subject to internal manufacturing checks with monitoring of the final assessment by TÜM PLASTİK VE MAKİNA KALIP SAN. VE TİC. LTD. ŞTİ.

Aşağıda tanımlanmış olan ürün grupları için Makina Emniyet Yönetmeliği 2006/42/AT'nin uygulanabilen gerekliklerinin yerine getirildiği ve sorumluluğunun alınmış olduğunu beyan ederiz. Aşağıda tanımlanan ürün gurupları, iç üretim kontrollerine bağlı olarak TÜM PLASTİK VE MAKİNA KALIP SAN. VE TİC. LTD. ŞTİ. tarafından kontrol edilmiştir.

Description of Products - Ürün Tanımı	:	Polyester Sand Filters - Polyester Kum Filtreleri
Models - Modeller	:	**NOZBART SERIES** (400 - 500 - 620 - 760 - 820 - 920 - 1050 - 1250 - 1400 1600 - 1800 - 2000 - 2350)
Related Directives	:	Machinery Directive 2006/42/EC
İlgili Yönetmelikler	:	Makina Emniyet Yönetmeliği 2006/42/AT

This certificate remains valid as long as the conditions laid down in the technical specification in reference or the manufacturing conditions in the factory or the factory production control itself are modified significantly.

Referans teknik şartnamede belirtilen koşullar, fabrika üretim koşulları veya fabrika üretim kontrolü geçerli olduğu sürece bu sertifika geçerli kalır.

Signed on bef of the manufacturer / İmalatçı Adına İmza Yetkisi

İbrahim Hakkı UYSAL, General Manager, Tüm Plastik ve Makina Kalıp San. ve Tic. Ltd. Şti.

Date :02/03/2020

Page 1 of 1

PLASTİK VE MAKİNA KALIP SANAYİ VE TİCARET LİMİTED ŞİRKETİ

EC DECLARATION OF CONFORMITY

CE

EC DECLARATION OF CONFORMITY FOLLOWING THE EUROPEAN DIRECTIVE 89/106/EEC CONSTRUCTION PRODUCTS

In compliance the Directive 89/106/EEC of the Council of European Communities of 21 December 1988 on the approximation of laws, regulations and administrative provisions of the Member States relating to the construction products (Construction Products Directive - CPD), amended by the Directive 93/68/EEC of the Council of European Communities of 22 July 1993, it has been stated that the construction products.

U-PVC BALL VALVES, U-PVC BUTTERFLY VALVES,

U-PVC NON-RETURN VALVES, UNIONS & U-PVC FITTINGS

as detailed on the Supplementary Information Sheet

placed on the market by

TÜM PLASTİK VE MAKİNA KALIP SAN.VE TİC. LTD. ŞTİ.

Osmangazi Mh. Mareşal Fevzi Çakmak Cd. 2647 Sk. No.16
34522 ESENYURT / İSTANBUL - TÜRKİYE

and produced in the factory

TÜM PLASTİK VE MAKİNA KALIP SAN.VE TİC. LTD. ŞTİ.

Velimeşe Organize Sanayi Bölgesi Barajyolu Kümeevler No. 48/2
59880 Ergene / TEKİRDAĞ - TÜRKİYE

is submitted by the manufacturer to a factory production control and to the further testing of samples taken at the factory in accordance with a prescribed test plan.

This certificate attest that all provisions concerning the attestation of conformity and the performances described in the ETA or Annex ZA of the standards

TS EN ISO 1452-3 : 2011

were applied and that the product fulfils the prescribed requirements.

For and on behalf of the Tüm Plastik ve Makina Kalıp San. ve Tic. Ltd. Şti.

İbrahim Hakkı UYSAL, General Manager, Tüm Plastik ve Makina Kalıp San. ve Tic. Ltd. Şti.

Date :02/03/2020

Page 1 of 1

This certificate remains valid as long as the conditions laid down in the technical specification in reference or the manufacturing conditions in the factory or the factory production control itself are not modified significantly.

KINGDOM OF SAUDI ARABIA

International Conformity Certification Program

Statement for Registration

ICCP Ref.no: **KSA R-204702**

Issued to:		TUM PLASTIK ve MAKINA KALIP SAN. ve TIC. LTD. STI. Fatih Caddesi, Tekstil Merkezi Sitesi Yazgan Han No 32 34169 Merter, Istanbul Turkey
Product:	II-40	ELECTRICAL PUMPS
Brand name:		NOZBART
Model/Type:		See appendix (1 page/s)
Applicable standards/references:		IEC 60 335-1, IEC 60335-2-41

Intertek

VERIFIED

Issued by:

Regional Licensing Centre
Europe, Middle East and Africa
Intertek Semko AB
12 July 2007

Gunilla Lindström
Manager

This Statement for Registration is for the exclusive use of Intertek's Client and is provided pursuant to the agreement between Intertek and its Client. Intertek's responsibility and liability are limited to the terms and conditions of the agreement. Intertek assumes no liability to any part, other than to the Client in accordance with the agreement, for any loss, expanse or damage occasioned by the use of this Statement for Registration. Only the Client is authorized to permit copying or distribution of this Statement for Registration and then only in its entirety, Any use of the Intertek name for the sale or advertisement of the tested material, product or service must first be approved in writing by Intertek.

Appendix to Statement for Registration

ICCP Ref.no: **KSA R-204702**

Issued: **12 July 2007**
Product: **II-40** **ELECTRICAL PUMPS**

Model/Type	Information	Review Date if Verified
TÜM-363F	3.5 HP Centrifuge Water Pump	31/10/2010
TÜM-364F	4.5 HP Centrifuge Water Pump	31/10/2010
TÜM-365F	5.5 HP Centrifuge Water Pump	31/10/2010
TÜM-366F	7.5 HP Centrifuge Water Pump	31/10/2010
TÜM-367F	10 HP Centrifuge Water Pump	31/10/2010



ЕВРАЗЭС

ТАМОЖЕННЫЙ СОЮЗ
РЕСПУБЛИКИ БЕЛАРУСЬ, РЕСПУБЛИКИ КАЗАХСТАН
И РОССИЙСКОЙ ФЕДЕРАЦИИ

Управление Роспотребнадзора по Владимирской области
Главный государственный санитарный врач по Владимирской области
Владимирская область

(уполномоченный орган Стороны, руководитель уполномоченного органа, наименование административно-территориального образования)

СВИДЕТЕЛЬСТВО
о государственной регистрации

№ RU.33.ВЛ.04.013.Е.000059.02.12 от 01.02.2012 г.

Продукция:
Трубы, фитинги и шаровые краны из поливинилхлорида (PVC), полипропилена (PPRC) и полиэтилена (ПЭ) т. м.: TUM, NOZBART. Изготовлена в соответствии с документами: Декларация о соответствии, сертификат качества. Изготовитель (производитель): "Tum Plastik ve Makina Kalip San.ve Tic.Ltd Sti" адрес Velimese Beldesi Haci Seramet Mevkii 59880 Corlu-TEKIRDAG/TURKIYE, Турция" ("Турция")". Получатель: "Tum Plastik ve Makina Kalip San.ve Tic.Ltd Sti" адрес Velimese Beldesi Haci Seramet Mevkii 59880 Corlu-TEKIRDAG/TURKIYE, Турция" ("Турция")".

(наименование продукции, нормативные и (или) технические документы, в соответствии с которыми изготовлена продукция, наименование изготовителя, место нахождения изготовителя (производителя), получателя)

соответствует
Единым санитарно-эпидемиологическим и гигиеническим требованиям к товарам, подлежащим санитарно-эпидемиологическому надзору (ко[redacted]II, раздел 3)

прошла государственную регистра[redacted]на в Реестр свидетельств о государственной регистрации и ра[redacted] производства, реализации и использования
В практике хозяйственно-питьевого водоснаб[redacted]ия.

Настоящее свидетельство выдано на основании (перечислить рассмотренные протоколы исследований, наименование организации (испытательной лаборатории, центра), проводившей исследования, другие рассмотренные документы):
Экспертное заключение № 43 от 23.01.2012 г ФБУЗ "Центр гигиены и эпидемиологии в Владимирской области", Протоколы испытаний № № 41А-0065 от 18 января 2012 г. АИЦ ФБУ Сергиево-Посадского филиала ФБУ "ЦСМ Московской области метрологии (регистрационный номер аттестата аккредитации ГСЭН.RU.ЦОА.566 (РОСС RU.0001.516503)).

Срок действия свидетельства о государственной регистрации распространяется на весь период изготовления продукции или поставок [redacted] товаров на территорию таможенного союза

Подпись, ФИО, должность уполномоченного лица, выдавшего документ, и печать органа (учреждения), выдавшего документ

Е.А.Лисицин

№ 0173207 М. П.

© ЗАО «Первый печатный двор», г. Москва, 2011 г., уровень «В».



ЕВРАЗЭС

ТАМОЖЕННЫЙ СОЮЗ
РЕСПУБЛИКИ БЕЛАРУСЬ, РЕСПУБЛИКИ КАЗАХСТАН
И РОССИЙСКОЙ ФЕДЕРАЦИИ

Управление Роспотребнадзора по Владимирской области
Главный государственный санитарный врач по Владимирской области
Владимирская область

(уполномоченный орган Стороны, руководитель уполномоченного органа, наименование административно-территориального образования)

СВИДЕТЕЛЬСТВО
о государственной регистрации

№ RU.33.ВЛ.04.013.Е.000256.04.12 от 11.04.2012 г.

Продукция:
Фильтр песочный 400мм-2350мм т.м.: TUM, NOZBART. Изготовлена в соответствии с документами: Декларация безопасности. Сертификат качества. Изготовитель (производитель): Turn Plastik ve Makina Kalip San.ve Tic.Ltd Sti (Тум Пластик ве Макина Калип Сан.ве Тик.Лтд Сти), Velimese Beldesi Haci Seramet Mevkii 59880 Corlu-TEKIRDAG/TURKIYE (Велимесе Белдеси Хаци Серамет Мевкии 59880 Сорлу- ТЕКИРДАГ/ТУРКИЫЕ), Турция" ("Турция")". Получатель: Turn Plastik ve Makina Kalip San.ve Tic.Ltd Sti (Тум Пластик ве Макина Калип Сан.ве Тик.Лтд Сти), Velimese Beldesi Haci Seramet Mevkii 59880 Corlu-TEKIRDAG/TURKIYE (Велимесе Белдеси Хаци Серамет Мевкии 59880 Сорлу- ТЕКИРДАГ/ТУРКИЫЕ), Турция" ("Турция")".

(наименование продукции, нормативные и (или) технические документы, в соответствии с которыми изготовлена продукция, наименование и место нахождения изготовителя (производителя), получателя)

соответствует
Единым санитарно-эпидемиологическим и гигиеническим требованиям к товарам, подлежащим санитарно-эпидемиологическому надзору (контролю) (глава 2, раздел 3, п.3.3)

прошла государственную регистрацию, внесена в Реестр свидетельств о государственной регистрации и разрешена для производства, реализации и использования
Для фильтрования воды, в том числе хозяйственно-питьевого назначения

Настоящее свидетельство выдано на основании (перечислить рассмотренные протоколы исследований, наименование организации (испытательной лаборатории, центра), проводившей исследования, другие рассмотренные документы):
Экспертное заключение № 367 от 29.03.2012г. ФБУЗ "Центр гигиены и пидемиологии в Владимирской области"; Протокол лабораторных исследований № 41А-0324от7марта2012г ИЦ Сергиево-Посадского филиала ФБУ "ЦСМ Московской области" (аттестат аккредитации ГСЭН № РОСС RU.0001.516503, аттестат аккредитации ГОСТ Р № РОСС RU.0001.21АЮ22)

Срок действия свидетельства о государственной регистрации устанавливается на весь период изготовления продукции или поставок подконтрольных товаров на территорию таможенного союза

Подпись, ФИО, должность уполномоченного лица, выдавшего документ, и печать органа (учреждения), выдавшего документ

Е.А.Лисицин
(Ф.И.О. подпись)

№0202877

М. П.

© ЗАО «Первый печатный двор», г. Москва, 2011 г., уровень «В».

ЕВРАЗИЙСКИЙ ЭКОНОМИЧЕСКИЙ СОЮЗ
ДЕКЛАРАЦИЯ О СООТВЕТСТВИИ

EAC

Заявитель АКЦИОНЕРНОЕ ОБЩЕСТВО "ЭНЕЙ"

Место нахождения и адрес места осуществления деятельности: Российская Федерация, Москва, 105066, улица Басманная Стар, дом 38/2, строение 1, офис 223, основной государственный регистрационный номер: 1037789015241, номер телефона: +74959027220, адрес электронной почты: info@nkexpert.ru

в лице Генерального директора Колоколова Павла Сергеевича

заявляет, что Оборудование насосное: насосы, От 1/4 ЛС до 60ЛС; 400Volt 50 Hz; 460Volt 60 Hz; 230/460Volt 60 Hz, Марки: Nozbart

изготовитель TUM PLASTIK VE MAKINE KALIP SAN. VE TIC. LTD.STI. Место нахождения и адрес места осуществления деятельности по изготовлению продукции: Osmangazi Mah.2647 Sok.No:16 34522 Esenyurt İstanbul TURKEY, Турция.

Продукция изготовлена в соответствии с Директивой 2006/42/ЕС "Машины и механизмы".

Код ТН ВЭД ЕАЭС 8413810000. Серийный выпуск

соответствует требованиям

ТР ТС 010/2011 "О безопасности машин и оборудования"

Декларация о соответствии принята на основании

Протокола испытаний № MGSKG-QN от 03.12.2019 года, выданного ИСПЫТАТЕЛЬНЫЙ ЦЕНТР ОБЩЕСТВА С ОГРАНИЧЕННОЙ ОТВЕТСТВЕННОСТЬЮ «ДРАЙВКОМ», аттестат аккредитации РОСС RU.31587.ИЛ.00004.

Схема декларирования 1д

Дополнительная информация

Срок службы указан в прилагаемой к продукции товаросопроводительной и/или эксплуатационной документации .

Декларация о соответствии действительна с даты регистрации по 23.12.2022 включительно

(подпись) М. П. Колоколов Павел Сергеевич (Ф.И.О. заявителя)

Регистрационный номер декларации о соответствии: ЕАЭС N RU Д-TR.АД65.В.03805/19

Дата регистрации декларации о соответствии: 24.12.2019

ЕВРАЗИЙСКИЙ ЭКОНОМИЧЕСКИЙ СОЮЗ
ДЕКЛАРАЦИЯ О СООТВЕТСТВИИ

EAC

Заявитель АКЦИОНЕРНОЕ ОБЩЕСТВО "ЭНЕЙ"

Место нахождения и адрес места осуществления деятельности: Российская Федерация, Москва, 105066, улица Басманная Стар, дом 38/2, строение 1, офис 223, основной государственный регистрационный номер: 1037789015241, номер телефона: +74959027220, адрес электронной почты: info@nkexpert.ru

в лице Генерального Директора Колоколова Павла Сергеевича

заявляет, что Оборудование химическое: фильтры 400mm- 2350mm, марки Nozbart

изготовитель "TUM PLASTIK Ve MAKINE KALIP SAN. Ve TIC. LTD.STI", Место нахождения и адрес места осуществления деятельности по изготовлению продукции: Velimese OSB Barajyolu Kumeevler No: 48/2 59880 Ergene – TEKIRDAG Istanbul TURKEY, Турция.
Продукция изготовлена в соответствии с Директивой 2006/42/EC Машины и механизмы.
Код ТН ВЭД ЕАЭС 8421. Серийный выпуск

соответствует требованиям

ТР ТС 010/2011 "О безопасности машин и оборудования"

Декларация о соответствии принята на основании

Протокола испытаний № АМ0819ПИ-18 от 01.08.2019 года, выданного Испытательной лабораторией Общества с ограниченной ответственностью "АМИКУС", аттестат аккредитации РОСС RU.32094.ИЛ.00001.
Схема декларирования 1д

Дополнительная информация

ГОСТ 12.2.003-91 "Система стандартов безопасности труда. Оборудование производственное. Общие требования безопасности". Условия хранения продукции в соответствии с ГОСТ 15150-69 "Машины, приборы и другие технические изделия. Исполнения для различных климатических районов. Категории, условия эксплуатации, хранения и транспортирования в части воздействия климатических факторов внешней среды". Срок хранения (службы, годности) указан в прилагаемой к продукции товаросопроводительной и/или эксплуатационной документации.

Декларация о соответствии действительна с даты регистрации по 31.07.2024 включительно

(подпись) М.П. Колоколов Павел Сергеевич
(Ф.И.О. заявителя)

Регистрационный номер декларации о соответствии: ЕАЭС N RU

Дата регистрации декларации о соответствии: 01.08.2019

ЕВРАЗИЙСКИЙ ЭКОНОМИЧЕСКИЙ СОЮЗ
ДЕКЛАРАЦИЯ О СООТВЕТСТВИИ

EAC

Заявитель АКЦИОНЕРНОЕ ОБЩЕСТВО "ЭНЕЙ"

Место нахождения и адрес места осуществления деятельности: Российская Федерация, Москва, 105066, улица Басманная Стар, дом 38/2, строение 1, офис 223, основной государственный регистрационный номер: 1037789015241, номер телефона: +74959027220, адрес электронной почты: info@nkexpert.ru

в лице Генерального директора Колоколова Павла Сергеевича

заявляет, что Арматура промышленная трубопроводная: шаровые краны, обратные клапаны, затворы
Марки: Nozbart

изготовитель TUM PLASTIK VE MAKINE KALIP SAN. VE TIC. LTD.STI. Место нахождения и адрес места осуществления деятельности по изготовлению продукции: Osmangazi Mah.2647 Sok.No:16 34522 Esenyurt İstanbul TURKEY, Турция.
Продукция изготовлена в соответствии с Директивой 2006/42/EC "Машины и механизмы".
Код ТН ВЭД ЕАЭС 8481. Серийный выпуск

соответствует требованиям

ТР ТС 010/2011 "О безопасности машин и оборудования"

Декларация о соответствии принята на основании

Протокола испытаний № JTNMM-VX от 03.12.2019 года, выданного ИСПЫТАТЕЛЬНЫЙ ЦЕНТР ОБЩЕСТВА С ОГРАНИЧЕННОЙ ОТВЕТСТВЕННОСТЬЮ «ДРАЙВКОМ», аттестат аккредитации РОСС RU.31587.ИЛ.00004.
Схема декларирования 1д

Дополнительная информация

Срок службы указан в прилагаемой к продукции товаросопроводительной и/или эксплуатационной документации .

Декларация о соответствии действительна с даты регистрации по 23.12.2022 включительно

(подпись) М. П. Колоколов Павел Сергеевич
(Ф.И.О. заявителя)

Регистрационный номер декларации о соответствии: ЕАЭС N RU Д-TR.АД65.В.03804/19

Дата регистрации декларации о соответствии: 24.12.2019

ЕВРАЗИЙСКИЙ ЭКОНОМИЧЕСКИЙ СОЮЗ
ДЕКЛАРАЦИЯ О СООТВЕТСТВИИ

EAC

Заявитель АКЦИОНЕРНОЕ ОБЩЕСТВО "ЭНЕЙ"

Место нахождения и адрес места осуществления деятельности: Российская Федерация, Москва, 105066, улица Басманная Стар, дом 38/2, строение 1, офис 223, основной государственный регистрационный номер: 1037789015241, номер телефона: +74959027220, адрес электронной почты: info@nkexpert.ru

в лице Генерального директора Колоколова Павла Сергеевича

заявляет, что Оборудование световое уличное: торговая марка «Nozbart»: осветительная арматура, модели: 1W- 5V, 4,2W- 7,5 V, 1W- 12V, 1W- 12V, 3W- 12V, 8,4W- 12V, 9W- 12V, 18W- 12V, 27W- 12V, 50W- 12V, 54W- 12V, 100W- 12V, 108W- 12V, 300W- 12V, 25W- 24V, 120W- 24V

изготовитель TÜM PLASTİK Ve MAKİNE KALIP SAN. Ve TİC. LTD.ŞTİ., Место нахождения и адрес места осуществления деятельности по изготовлению продукции: Velimeşe OSB Barajyolu Kümeevler No: 48/2 59880 Ergene – TEKİRDAG İstanbul TURKEY, Турция.

Продукция изготовлена в соответствии с Директивой 2014/30/EU "О электромагнитной совместимости", 2014/35/EU "Низковольтное оборудование" .

Код ТН ВЭД ЕАЭС 9504. Серийный выпуск

соответствует требованиям

ТР ТС 004/2011 "О безопасности низковольтного оборудования", ТР ТС 020/2011 "Электромагнитная совместимость технических средств"

Декларация о соответствии принята на основании

Протокола испытаний № UUXIL-OJ от 31.07.2019 года, выданного ИСПЫТАТЕЛЬНАЯ ЛАБОРАТОРИЯ ОБЩЕСТВА С ОГРАНИЧЕННОЙ ОТВЕТСТВЕННОСТЬЮ «ЛАБОРАТОРИЯ МАШИНОСТРОЕНИЯ», аттестат аккредитации РОСС RU.31587.ИЛ.00003.

Схема декларирования 1д

Дополнительная информация

Срок службы указан в прилагаемой к продукции товаросопроводительной и/или эксплуатационной документации .

Декларация о соответствии действительна с даты регистрации по 30.07.2022 включительно

(подпись) Колоколов Павел Сергеевич (Ф.И.О. заявителя)

Регистрационный номер декларации о соответствии: ЕАЭС N RU Д-TR.АК01.В.20180/19

Дата регистрации декларации о соответствии: 31.07.2019

ЕВРАЗИЙСКИЙ ЭКОНОМИЧЕСКИЙ СОЮЗ
ДЕКЛАРАЦИЯ О СООТВЕТСТВИИ

EAC

Заявитель АКЦИОНЕРНОЕ ОБЩЕСТВО "ЭНЕЙ"

Место нахождения и адрес места осуществления деятельности: Российская Федерация, Москва, 105066, улица Басманная Стар, дом 38/2, строение 1, офис 223, основной государственный регистрационный номер: 1037789015241, номер телефона: +74959027220, адрес электронной почты: info@nkexpert.ru

в лице Генерального директора Колоколова Павла Сергеевича

заявляет, что Трансформаторы промышленные Марки: Nozbart, модели 15W – 5V, 25W – 5V, 50W – 5V, 100W – 5V, 15W – 12V, 25W – 12V, 35W – 12V, 50W – 12V, 60W – 12V, 100W – 12V, 145W – 12V, 150W – 12V, 200W – 12V, 201W – 12V, 280W – 12V, 300W – 12V, 350 W – 12V, 350W 230 / 12 – 14V, 500W – 12V, 600W - 12V, 15W – 24V.

изготовитель TÜM PLASTİK Ve MAKİNE KALIP SAN. Ve TİC. LTD.ŞTİ., Место нахождения и адрес места осуществления деятельности по изготовлению продукции: Velimeşe OSB Barajyolu Kümeevler No: 48/2 59880 Ergene – TEKİRDAG İstanbul TURKEY, Турция.

Продукция изготовлена в соответствии с Директивой 2014/30/EU "О электромагнитной совместимости", 2014/35/EU "Низковольтное оборудование" .

Код ТН ВЭД ЕАЭС 8504. Серийный выпуск

соответствует требованиям

ТР ТС 004/2011 "О безопасности низковольтного оборудования", ТР ТС 020/2011 "Электромагнитная совместимость технических средств"

Декларация о соответствии принята на основании

Протокола испытаний № CNNAY-QC от 01.08.2019 года, выданного ИСПЫТАТЕЛЬНАЯ ЛАБОРАТОРИЯ ОБЩЕСТВА С ОГРАНИЧЕННОЙ ОТВЕТСТВЕННОСТЬЮ «ЛАБОРАТОРИЯ МАШИНОСТРОЕНИЯ», аттестат аккредитации РОСС RU.31587.ИЛ.00003.

Схема декларирования 1д

Дополнительная информация

Срок службы указан в прилагаемой к продукции товаросопроводительной и/или эксплуатационной документации .

Декларация о соответствии действительна с даты регистрации по 04.08.2022 включительно

(подпись) М.П. Колоколов Павел Сергеевич

(Ф.И.О. заявителя)

Регистрационный номер декларации о соответствии: ЕАЭС N RU Д-TR.АК01.В.20708/19

Дата регистрации декларации о соответствии: 05.08.2019

DIN EN ISO 9001:2015
Zertifikat 15 100 52993
" UHE Kurucu Üyesidir."
PLASTİK VE MAKİNA KALIP SANAYİ VE TİCARET LİMİTED ŞİRKETİ

РОССИЙСКАЯ ФЕДЕРАЦИЯ
СЕРТИФИКАТ СООТВЕТСТВИЯ
(обязательная сертификация)

№ C-TR.AB86.B.04884 (номер сертификата соответствия) ТР 1068332 (учетный номер бланка)

ЗАЯВИТЕЛЬ (наименование и место-нахождение заявителя) "TUM PLASTIK VE MAKINE KALIP SAN. VE TIC. LTD. STI ". Адрес: Velimese Beldesi Haci Sermet Mevkii Corlu - TEKIRDAG, Турция. Телефон +90 282) 674 42 46.

ИЗГОТОВИТЕЛЬ (наименование и место-нахождение изготовителя продукции) "TUM PLASTIK VE MAKINE KALIP SAN. VE TIC. LTD. STI ". Адрес: Velimese Beldesi Haci Sermet Mevkii Corlu - TEKIRDAG, Турция.

ОРГАН ПО СЕРТИФИКАЦИИ (наименование и местонахождение органа по сертификации, принявшего сертификат соответствия) ПРОДУКЦИИ ООО "ИНТЕРСЕРТ". 117279, г. Москва, ул. Профсоюзная, д. 93А, оф. 423, тел. (495) 335-42-88, факс (495) 335-42-88, E-mail intersert@bk.ru. ОГРН: 1097746431980. Аттестат рег. № РОСС RU.0001.11AB86 выдан 10.11.2010г. Федеральным агентством по техническому регулированию и метрологии.

ПОДТВЕРЖДАЕТ, ЧТО ПРОДУКЦИЯ (информация об объекте сертификации, позволяющая идентифицировать объект) Фильтр песочный 400мм - 2350 мм, т.м. "TUM", "NOZBART". Серийный выпуск.

код ОК 005 (ОКП) 36 1600

код ЕКПС

код ТН ВЭД России 8421 99 000 8

СООТВЕТСТВУЕТ ТРЕБОВАНИЯМ ТЕХНИЧЕСКОГО РЕГЛАМЕНТА (ТЕХНИЧЕСКИХ РЕГЛАМЕНТОВ) (наименование технического регламента (технических регламентов), на соответствие требованиям которого (которых) проводилась сертификация) Технический регламент о безопасности машин и оборудования (Постановление Правительства РФ от 15.09.2009 N 753)

ПРОВЕДЕННЫЕ ИССЛЕДОВАНИЯ (ИСПЫТАНИЯ) И ИЗМЕРЕНИЯ протокол испытаний № 224-337-0612 от 18.06.2012 г., ИЛ ООО "СЕРВИСТЕХНОПРОМ", рег. № РОСС RU.0001.21МТ82 от 14.04.2011 г., адрес: 127015, г. Москва, Бумажный проезд, д. 14

ПРЕДСТАВЛЕННЫЕ ДОКУМЕНТЫ (документы, представленные заявителем в орган по сертификации в качестве доказательств соответствия продукции требованиям технического регламента (технических регламентов))

СРОК ДЕЙСТВИЯ СЕРТИФИКАТА СООТВЕТСТВИЯ с 19.06.2012 по 18.06.2017

ДЛЯ СЕРТИФИКАТОВ М.П.

Руководитель (заместитель руководителя) органа по сертификации (подпись, инициалы, фамилия) Т.О. Дмитриева

Эксперт (эксперты) (подпись, инициалы, фамилия) Р.А. Перепелкин

РОССИЙСКАЯ ФЕДЕРАЦИЯ
СЕРТИФИКАТ СООТВЕТСТВИЯ
(обязательная сертификация)

№ C-TR.AB86.B.04885 ТР 1068330
(номер сертификата соответствия) (учетный номер бланка)

ЗАЯВИТЕЛЬ (наименование и место-нахождение заявителя) "TUM PLASTIK VE MAKINE KALIP SAN. VE TIC. LTD. STI ". Адрес: Velimese Beldesi Haci Sermet Mevkii Corlu - TEKIRDAG, Турция. Телефон +90 282) 674 42 46.

ИЗГОТОВИТЕЛЬ (наименование и место-нахождение изготовителя продукции) "TUM PLASTIK VE MAKINE KALIP SAN. VE TIC. LTD. STI ". Адрес: Velimese Beldesi Haci Sermet Mevkii Corlu - TEKIRDAG, Турция.

ОРГАН ПО СЕРТИФИКАЦИИ (наименование и местонахождение органа по сертификации, выдавшего сертификат соответствия) ПРОДУКЦИИ ООО "ИНТЕРСЕРТ". 117279, г. Москва, ул. Профсоюзная, д. 93А, оф. 423, тел. (495) 335-42-88, факс (495) 335-42-88, E-mail intersert@bk.ru. ОГРН: 1097746431980. Аттестат рег. № РОСС RU.0001.11АВ86 выдан 10.11.2010г. Федеральным агентством по техническому регулированию и метрологии.

ПОДТВЕРЖДАЕТ, ЧТО ПРОДУКЦИЯ (информация об объекте сертификации, позволяющая идентифицировать объект) Арматура промышленная трубопроводная: краны шаровые т.м. "TUM", "NOZBART" из ПВХ, ППР и ПЭ в комплекте с соединительными элементами. Серийный выпуск.

код ОК 005 (ОКП) 37 6300

код ЕКПС

код ТН ВЭД России 8481 80 819 0

СООТВЕТСТВУЕТ ТРЕБОВАНИЯМ ТЕХНИЧЕСКОГО РЕГЛАМЕНТА (ТЕХНИЧЕСКИХ РЕГЛАМЕНТОВ) (наименование технического регламента (технических регламентов), на соответствие требованиям которого (которых) проводилась сертификация) Технический регламент о безопасности машин и оборудования (Постановление Правительства РФ от 15.09.2009 N 753)

ПРОВЕДЕННЫЕ ИССЛЕДОВАНИЯ (ИСПЫТАНИЯ) И ИЗМЕРЕНИЯ Протокол испытаний № 222-337-0612 от 18.06.2012 г., ИЛ ООО "СЕРВИСТЕХНОПРОМ", рег. № РОСС RU.0001.21МТ82 от 14.04.2011 г., адрес: 127015, г. Москва, Бумажный проезд, д. 14

ПРЕДСТАВЛЕННЫЕ ДОКУМЕНТЫ (документы, представленные заявителем в орган по сертификации в качестве доказательств соответствия продукции требованиям технического регламента (технических регламентов))

СРОК ДЕЙСТВИЯ СЕРТИФИКАТА СООТВЕТСТВИЯ с 19.06.2012 по 18.06.2017

Руководитель (заместитель руководителя) органа по сертификации (подпись, инициалы, фамилия) Т.О. Дмитриева

М.П.

Эксперт (эксперты) (подпись, инициалы, фамилия) Р.А. Перепелкин



РОССИЙСКАЯ ФЕДЕРАЦИЯ
СЕРТИФИКАТ СООТВЕТСТВИЯ
(обязательная сертификация)

№ C-TR.AB86.B.04886 (номер сертификата соответствия) ТР 1068333 (учетный номер бланка)

ЗАЯВИТЕЛЬ (наименование и место-нахождение заявителя) "TUM PLASTIK VE MAKINE KALIP SAN. VE TIC. LTD. STI ". Адрес: Velimese Beldesi Haci Sermet Mevkii Corlu - TEKIRDAG, Турция. Телефон +90 282) 674 42 46.

ИЗГОТОВИТЕЛЬ (наименование и место-нахождение изготовителя продукции) "TUM PLASTIK VE MAKINE KALIP SAN. VE TIC. LTD. STI ". Адрес: Velimese Beldesi Haci Sermet Mevkii Corlu - TEKIRDAG, Турция.

ОРГАН ПО СЕРТИФИКАЦИИ (наименование и местонахождение органа по сертификации, выдавшего сертификат соответствия) ПРОДУКЦИИ ООО "ИНТЕРСЕРТ". 117279, г. Москва, ул. Профсоюзная, д. 93А, оф. 423, тел. (495) 335-42-88, факс (495) 335-42-88, E-mail intersert@bk.ru. ОГРН: 1097746437980. Аттестат рег. № РОСС RU.0001.11АВ86 выдан 10.11.2010г. Федеральным агентством по техническому регулированию и метрологии.

ПОДТВЕРЖДАЕТ, ЧТО ПРОДУКЦИЯ (информация об объекте сертификации, позволяющая идентифицировать объект) Арматура промышленная трубопроводная: клапаны обратные 20 мм -315 мм в комплекте с соединительными муфтами, т.м. "TUM", "NOZBART". Серийный выпуск.

код ОК 005 (ОКП) 37 6400

СООТВЕТСТВУЕТ ТРЕБОВАНИЯМ ТЕХНИЧЕСКОГО РЕГЛАМЕНТА (ТЕХНИЧЕСКИХ РЕГЛАМЕНТОВ) (наименование технического регламента (технических регламентов), на соответствие требованиям которого (которых) проводилась сертификация) Технический регламент о безопасности машин и оборудования (Постановление Правительства РФ от 15.09.2009 N 753)

код ЕКПС

код ТН ВЭД России 8481 30 990 0

ПРОВЕДЕННЫЕ ИССЛЕДОВАНИЯ (ИСПЫТАНИЯ) И ИЗМЕРЕНИЯ Протокол испытаний № 223-337-0612 от 18.06.2012 г., ИЛ ООО "СЕРВИСТЕХНОПРОМ", рег. № РОСС RU.0001.21МТ82 от 14.04.2011 г., адрес: 127015, г. Москва, Бумажный проезд, д. 14

ПРЕДСТАВЛЕННЫЕ ДОКУМЕНТЫ (документы, представленные заявителем в орган по сертификации в качестве доказательств соответствия продукции требованиям технического регламента (технических регламентов))

СРОК ДЕЙСТВИЯ СЕРТИФИКАТА СООТВЕТСТВИЯ с 19.06.2012 по 18.06.2017

Руководитель (заместитель руководителя) органа по сертификации (подпись, инициалы, фамилия) Т.О. Дмитриева

М.П.

Эксперт (эксперты) (подпись, инициалы, фамилия) Р.А. Перепелкин

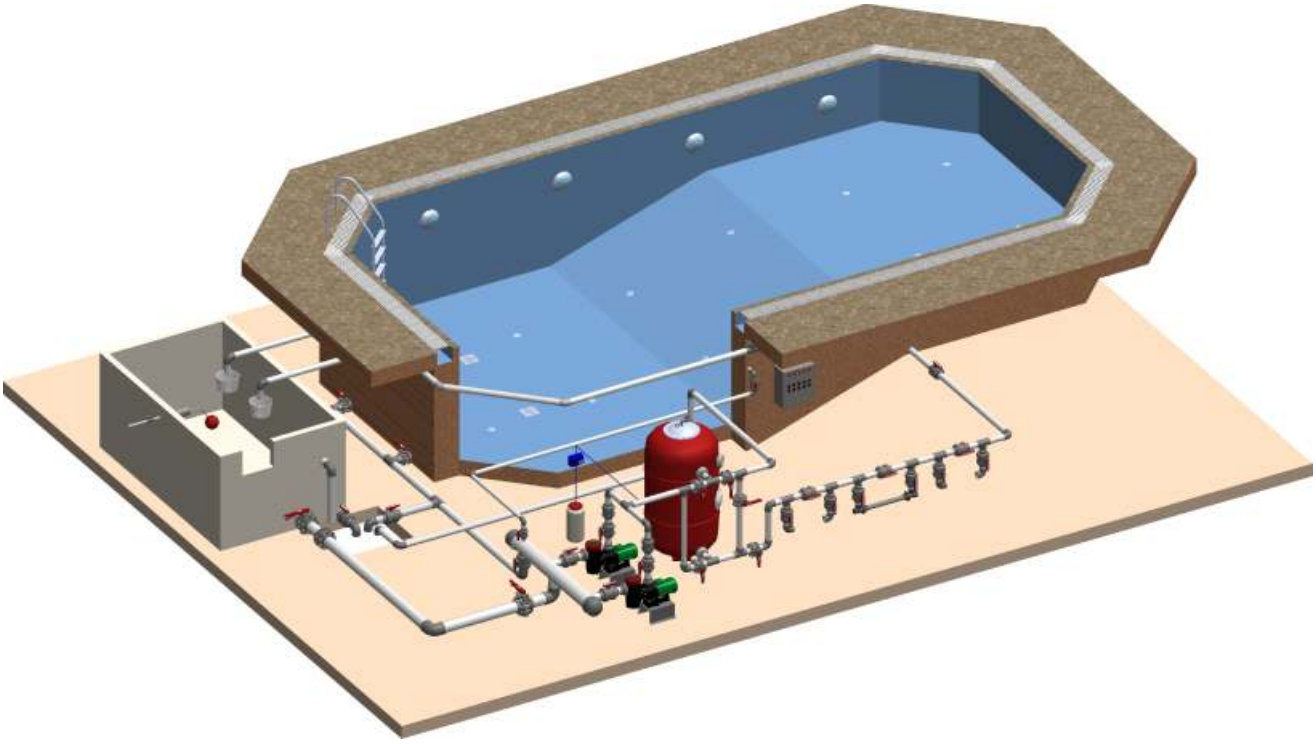

swimming pool
equipment installation diagram

yüzme havuzu
ekipman montaj şeması

2022
Fiyat Listesi-Price List

NOZBART®

NOZBART®

Yüzme Havuzu Ekipman Montaj Şeması
Swimming Pool Equipment Installation Diagram

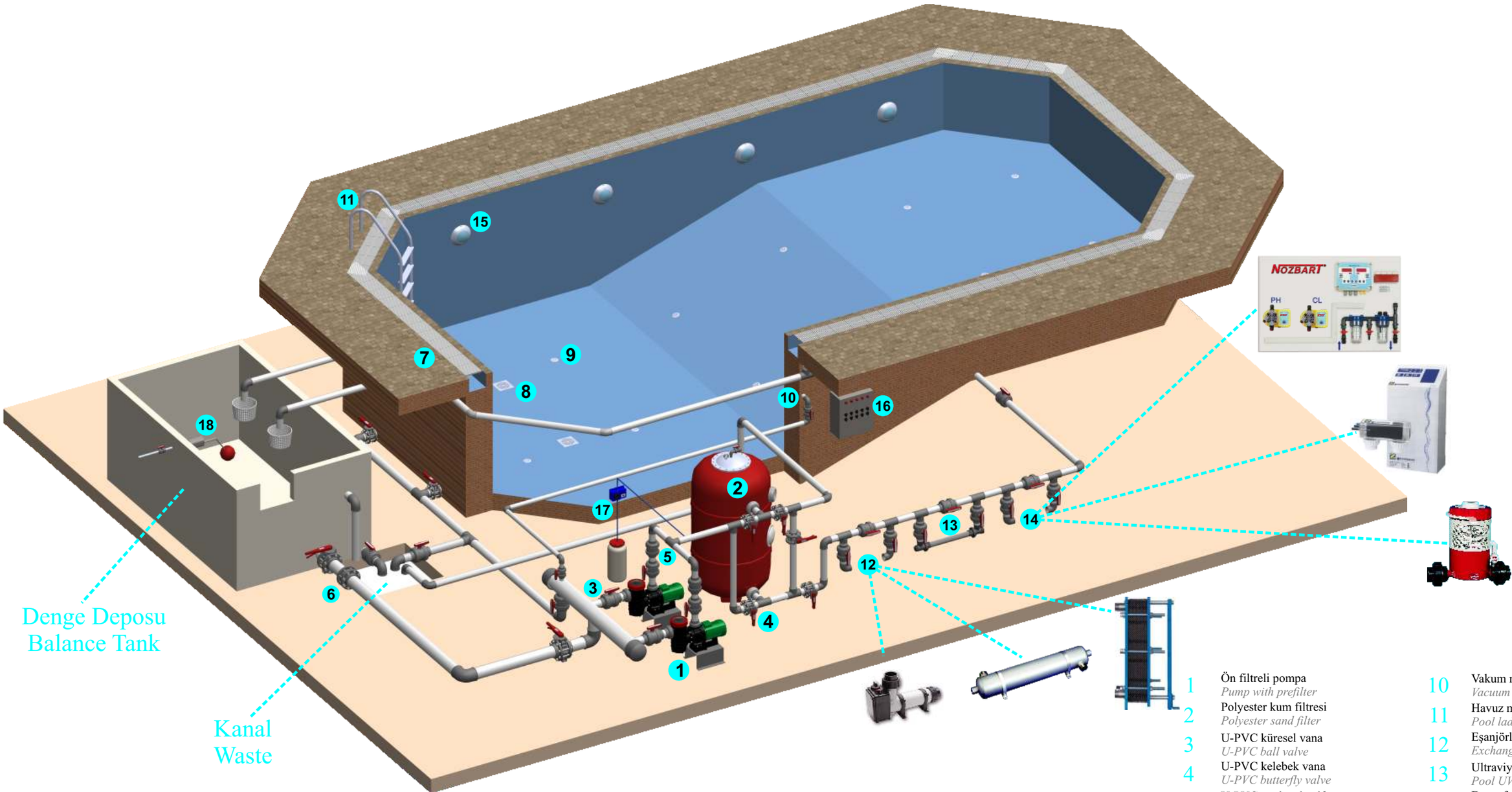

1	Ön filtreli pompa *Pump with prefilter*	10	Vakum nozulu *Vacuum nozzle*
2	Polyester kum filtresi *Polyester sand filter*	11	Havuz merdiveni *Pool ladder*
3	U-PVC küresel vana *U-PVC ball valve*	12	Eşanjörler ve elektrikli ısıtıcılar *Exchangers and electric heaters*
4	U-PVC kelebek vana *U-PVC butterfly valve*	13	Ultraviyole dezenfeksiyon cihazı *Pool UV-C*
5	U-PVC yaylı çekvalf *U-PVC spring checkvalve*	14	Dezenfeksiyon sistemleri *Disinfection systems*
6	U-PVC çalpara çekvalf *U-PVC swing checkvalve*	15	Havuz aydınlatma armatürü *Pool lightening armature*
7	Savak ızgaraları *Pool over flow gratings*	16	Elektrik panosu *Electric board*
8	Dip süzgeci *Bottom grid*	17	Dozaj pompası (çökeltici) *Dosing pump (Clear floc liquid)*
9	Tabandan besleme nozulu *Nozzle for feeding from bottom side*	18	Seviye regülatörü *Level regulator*

TÜM
TÜV CERT DIN EN ISO 9001:2015 Zertifikat 15 100 52993
TSE
EAC CE
UHE "UHE Kurucu Üyesidir."
PLASTİK VE MAKİNA KALIP SANAYİ VE TİCARET LİMİTED ŞİRKETİ